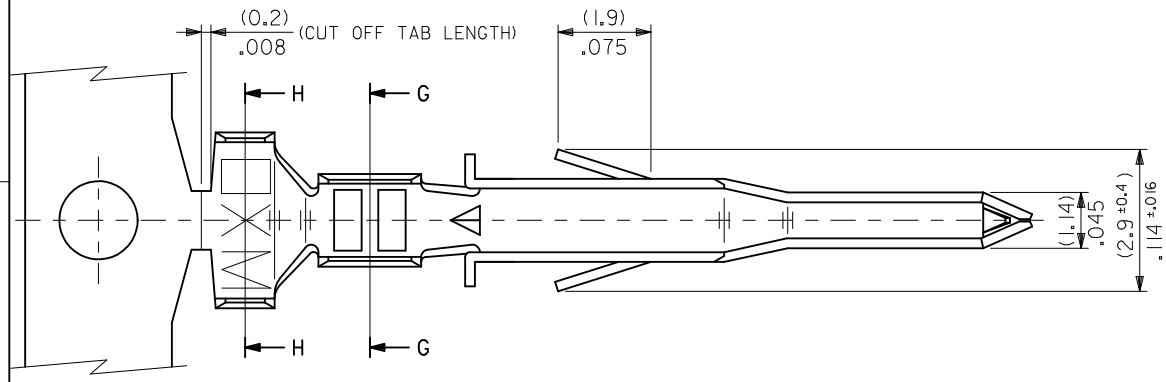

NOTES

1. MATERIAL: SEE CHART
2. FINISH: SEE CHART
3. PRODUCT SPECIFICATION: PS-5556-001, PS-5556-002, PS-5556-003
4. PACKAGING SPECIFICATION: PK-5558-001 FOR CHAIN
   PK-5556-003 FOR LOOSE
5. MATES WITH TERMINAL: 5556 SERIES.
6. APPLICIABLE HOUSING: 5559, 30068, 42475 SERIES.
7. THE NUMBER OF SERRATIONS TO BE ONE FOR WIRE RANGE #22-28.
8. WHEN TERMINALS ARE INSTALLED IN THE HOUSING THE WIRES ARE TO BE DRESSED IN SUCH A MANNER TO ALLOW THE TERMINALS TO FLOAT FREELY IN THE POCKET.
9. THIS TERMINAL IS DESIGNED FOR SINGLE WIRE CRIMPING.
10. PART CONFORMS TO CLASS "B" REQUIREMENTS OF COSMETIC SPECIFICATION PS-45499-002.

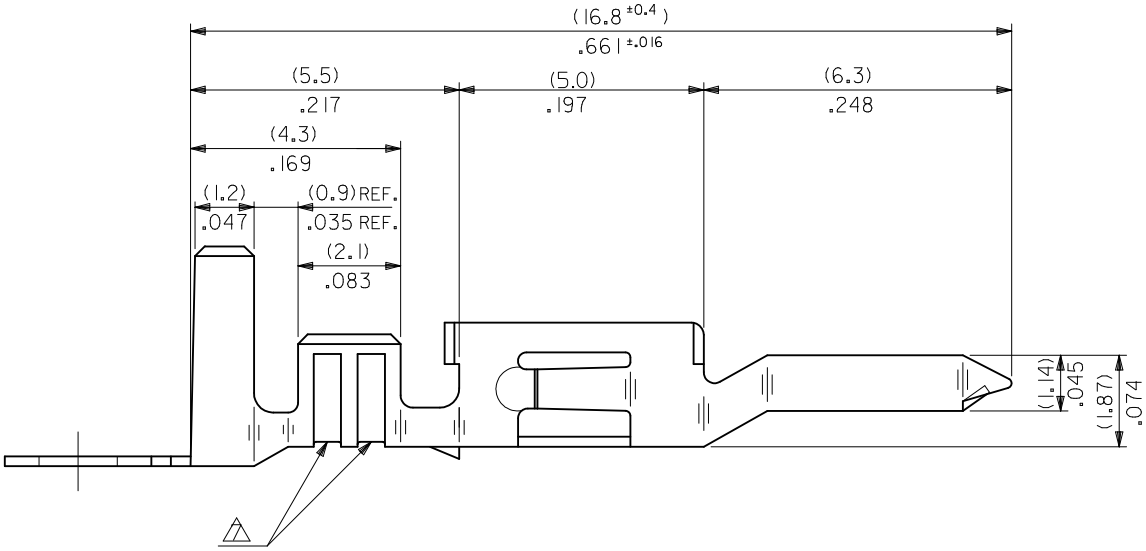

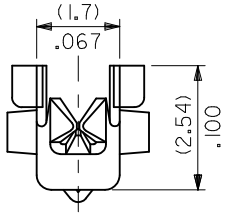

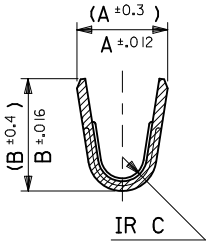

SECT. G-G

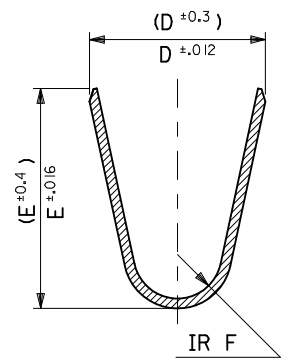

SECT. H-H

UPDATED NOTES EC NO: UCP2010-2478 DRWN: JJAGUILAR 2010/04/06 CH'KD: JBELL 2010/04/09 APPR: FSMITH 2010/04/09	REV	DESCRIPTION	QUALITY SYMBOLS F_A=0 F_C=0 F_P=0	GENERAL TOLERANCES (UNLESS SPECIFIED) mm / INCH 4 PLACES ± --- / ± --- 3 PLACES ± --- / ±.008 2 PLACES ±.20 / ±.008 1 PLACE ±.2 / ± --- ANGULAR ± 3 ° DRAFT WHERE APPLICABLE MUST REMAIN WITHIN DIMENSIONS	DIMENSION STYLE MM/IN DRAWN BY H.HIRAMOTO DATE 1991/03/12 CHECKED BY S.KUNISHI DATE 1998/07/07 APPROVED BY H.MUKUSHIMA DATE 1998/07/07 MATERIAL NO. SEE CHART	SCALE 10:1 DESIGN UNITS METRIC THIRD ANGLE PROJECTION TITLE MINI-FIT JR OVERALL TIN MALE CRIMP TERMINAL molex MOLEX INCORPORATED DOCUMENT NO. SD-5558**** SHEET NO. 1 OF 2	

SIZE B

THIS DRAWING CONTAINS INFORMATION THAT IS PROPRIETARY TO MOLEX INCORPORATED AND SHOULD NOT BE USED WITHOUT WRITTEN PERMISSION

MATERIAL	F	E	D	C	B	A	INS. RANGE	WIRE RANGE	EDP NO.	ENG. NO.	FORM
TIN PLATED PHOSPHOR BRONZE	(0.9) / .035	(4.5) / .177	(3.6) / .142	(0.6) / .024	(2.7) / .106	(2.3) / .091	∅ (3.1) / .122 MAX.	#16	39-00-0084	5558 PBT3L	LOOSE
									-0083	PBT3	CHAIN
	(0.6) / .024	(2.3) / .091	(2.3) / .091	(0.4) / .016	(1.65) / .065	(1.8) / .071	∅ (0.9-1.8) / .035-.071	#22-28	-0068	PBT2L	LOOSE
									-0067	PBT2	CHAIN
	(0.9) / .035	(4.5) / .177	(3.6) / .142	(0.5) / .020	(2.3) / .091	(1.9) / .075	∅ (1.3-3.1) / .051-.122	#18-24	-0062	PBTL	LOOSE
									-0061	PBT	CHAIN
TIN OVER COPPER PLATED BRASS	(0.9) / .035	(4.5) / .177	(3.6) / .142	(0.6) / .024	(2.7) / .106	(2.3) / .091	∅ (3.1) / .122 MAX.	#16	-0082	T3L	LOOSE
									-0081	T3	CHAIN
	(0.6) / .024	(2.3) / .091	(2.3) / .091	(0.4) / .016	(1.65) / .065	(1.8) / .071	∅ (0.9-1.8) / .035-.071	#22-28	-0049	T2L	LOOSE
									-0048	T2	CHAIN
	(0.9) / .035	(4.5) / .177	(3.6) / .142	(0.5) / .020	(2.3) / .091	(1.9) / .075	∅ (1.3-3.1) / .051-.122	#18-24	-0041	TL	LOOSE
									39-00-0040	5558 T	CHAIN

UPDATE TITLE BLOCK
EC NO: UCP2010-2478
DRWN: JJAGUILAR 2010/04/06
CHKD: JBELL 2010/04/09
APPR: FSMITH 2010/04/09
L

REV | DESCRIPTION

QUALITY SYMBOLS
F_A=0
F_C=0
F_P=0

GENERAL TOLERANCES (UNLESS SPECIFIED)

	mm	INCH
4 PLACES	± ---	± ---
3 PLACES	± ---	± .008
2 PLACES	± .20	± .008
1 PLACE	± .2	± ---

ANGULAR ± 3 °

DRAFT WHERE APPLICABLE MUST REMAIN WITHIN DIMENSIONS

DIMENSION STYLE: MM/IN
SCALE: 10:1
DESIGN UNITS: METRIC
THIRD ANGLE PROJECTION

DRAWN BY: H.HIRAMOTO DATE: 1991/03/12
CHECKED BY: S.KUNISHI DATE: 1998/07/07
APPROVED BY: M.FUKUSHIMA DATE: 2010/04/09
FSMITH

TITLE: MINI-FIT JR OVERALL TIN MALE CRIMP TERMINAL

molex MOLEX INCORPORATED

MATERIAL NO.: SEE CHART
DOCUMENT NO.: SD-5558****
SHEET NO.: 2 OF 2
SIZE: B

THIS DRAWING CONTAINS INFORMATION THAT IS PROPRIETARY TO MOLEX INCORPORATED AND SHOULD NOT BE USED WITHOUT WRITTEN PERMISSION

Компания «ЭлектроПласт» предлагает заключение долгосрочных отношений при поставках импортных электронных компонентов на взаимовыгодных условиях!

Наши преимущества:

- Оперативные поставки широкого спектра электронных компонентов отечественного и импортного производства напрямую от производителей и с крупнейших мировых складов;
- Поставка более 17-ти миллионов наименований электронных компонентов;
- Поставка сложных, дефицитных, либо снятых с производства позиций;
- Оперативные сроки поставки под заказ (от 5 рабочих дней);
- Экспресс доставка в любую точку России;
- Техническая поддержка проекта, помощь в подборе аналогов, поставка прототипов;
- Система менеджмента качества сертифицирована по Международному стандарту ISO 9001;
- Лицензия ФСБ на осуществление работ с использованием сведений, составляющих государственную тайну;
- Поставка специализированных компонентов (Xilinx, Altera, Analog Devices, Intersil, Interpoint, Microsemi, Aeroflex, Peregrine, Syfer, Eurofarad, Texas Instrument, Miteq, Cobham, E2V, MA-COM, Hittite, Mini-Circuits,General Dynamics и др.);

Помимо этого, одним из направлений компании «ЭлектроПласт» является направление «Источники питания». Мы предлагаем Вам помощь Конструкторского отдела:

- Подбор оптимального решения, техническое обоснование при выборе компонента;
- Подбор аналогов;
- Консультации по применению компонента;
- Поставка образцов и прототипов;
- Техническая поддержка проекта;
- Защита от снятия компонента с производства.

Как с нами связаться

Телефон: 8 (812) 309 58 32 (многоканальный)
Факс: 8 (812) 320-02-42
Электронная почта: org@eplast1.ru
Адрес: 198099, г. Санкт-Петербург, ул. Калинина, дом 2, корпус 4, литера А.