molex
one company › a world of innovation

This document was generated on 06/07/2010

PLEASE CHECK WWW.MOLEX.COM FOR LATEST PART INFORMATION

Part Number: 0500588000
Status: Active
Overview: picoblade
Description: 1.25mm (.049") Pitch PicoBlade™ Crimp Terminal, Female, 28-32 AWG, Reel

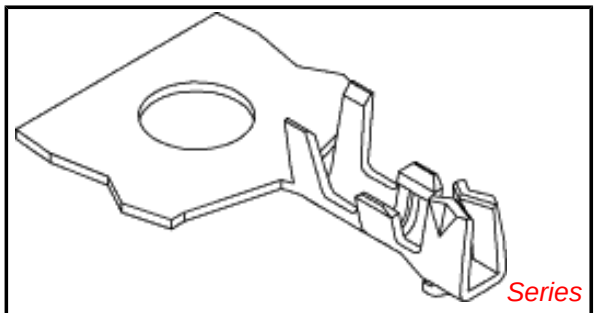

image - Reference only

Documents:

3D Model
Drawing (PDF)
Product Specification PS-51021-001 (PDF)
Product Specification PS-51021-002 (PDF)
Product Specification PS-51021-009 (PDF)
Product Specification PS-51021-010 (PDF)
Product Specification PS-51021-011 (PDF)
Product Specification PS-51021-022 (PDF)
Product Specification PS-51021-023 (PDF)
Product Specification PS-51021-026 (PDF)
Product Specification PS-51021-027 (PDF)
Product Specification PS-51021-028 (PDF)
RoHS Certificate of Compliance (PDF)

General

Product Family	Crimp Terminals
Series	50058
Crimp Quality Equipment	Yes
MolexKits	Yes
Overview	picoblade
Product Name	PicoBlade™

Physical

Gender	Female
Material - Metal	Phosphor Bronze
Material - Plating Mating	Tin
Material - Plating Termination	Tin
Packaging Type	Reel
Plating min: Mating (µin)	36
Plating min: Mating (µm)	0.90
Plating min: Termination (µin)	36
Plating min: Termination (µm)	0.90
Termination Interface: Style	Crimp or Compression
Wire Insulation Diameter	0.50-1.00mm (.020-.039")
Wire Size AWG	28, 30, 32
Wire Size mm²	N/A

Material Info

Reference - Drawing Numbers

Packaging Specification	SPK-50058-001
Product Specification	PS-51021-001, PS-51021-002, PS-51021-009, PS-51021-010, PS-51021-011, PS-51021-022, PS-51021-023, PS-51021-026, PS-51021-027, PS-51021-028, RPS-501576-001, RPS-51021-001, RPS-51021-002, RPS-51021-003, RPS-51021-004, RPS-51021-006, RPS-51021-007, RPS-51021-008, RPS-51021-009, RPS-51021-010, RPS-51021-011, RPS-51021-013, RPS-51021-014, RPS-51021-015, RPS-51021-016, RPS-51021-017, RPS-51021-018, RPS-51021-019, RPS-51021-020, RPS-51021-021, RPS-51021-022, RPS-51021-023, RPS-51021-024, RPS-51021-025, RPS-51021-026, RPS-51021-027, RPS-51021-028, RPS-51021-029, RPS-51021-030, RPS-51021-031, RPS-51021-032, RPS-51021-033, RPS-51021-034, RPS-51021-037, RPS-51021-038,

EU RoHS
ELV and RoHS Compliant
REACH SVHC
Contains SVHC: No
Halogen-Free Status
Halogen-Free

China RoHS

Need more information on product environmental compliance?

Email productcompliance@molex.com
For a multiple part number RoHS Certificate of Compliance, click here

Please visit the Contact Us section for any non-product compliance questions.

Search Parts in this Series
50058Series

Mates With
50125 Crimp Terminal 26-28 AWG, 50133 Crimp Terminal 28-32 AWG

Use With
51021 Housing

Application Tooling | **FAQ**
Tooling specifications and manuals are found by selecting the products below. Crimp Height Specifications are then contained in the Application Tooling Specification document.

Global

Description	Product #
Hand Crimp Tool for 1.25mm (.049") Pitch PicoBlade™ Crimp Terminals, 26-32 AWG	0638190300
Hand Crimp Tool for 1.25mm (.049") Pitch	0638190400

	RPS-51021-039, RPS-51021-040, RPS-51021-041, RPS-51021-042, RPS-51021-043, RPS-51021-044, RPS-51021-045, RPS-51021-046, RPS-51021-047, RPS-51021-048, RPS-51021-050, RPS-51021-051, RPS-51021-052, RPS-51021-053, RPS-51021-054, RPS-51021-055, RPS-51021-056, RPS-51021-057, RPS-51021-058, RPS-51021-059, RPS-51021-060, RPS-51021-061, RPS-51021-062, RPS-51021-063, RPS-51021-064, RPS-51021-065, RPS-51021-066, RPS-51021-067, RPS-51021-068, RPS-51021-071, RPS-51021-072, RPS-51021-073, RPS-51021-074, RPS-51021-076, RPS-51021-077, RPS-51021-078, RPS-51021-079, RPS-51021-083, RPS-51021-084, RPS-51021-085, RPS-51021-086, RPS-51021-089, RPS-51021-091, RPS-51021-092, RPS-51021-096, RPS-51021-097, RPS-51021-101, RPS-53398-002, RPS-53398-037, RPS-53398-038
Sales Drawing	SD-50058-8*00

PicoBlade™ Crimp Terminals, 26-32 AWG	
T2 Terminator Tooling Die	0639103700
FineAdjust™ 1.25mm (.049") Pitch Crim Terminal, 28-32 AWG	0639003700
Extraction Tool	0011030043
Hand Crimp Tool for Series 50058 and 50079 Terminals on Metal Strip	0638110000

Japan

Description	**Product #**
Applicator for M211A Bench Press, 26-32 AWG, for 50058 and 50079 Crimp Terminal	0570673000
Side-Feed Applicator For Full-Auto Machine	0570673200
Extraction Tool	0570726000

DWG. NO. SD-50058-8*00

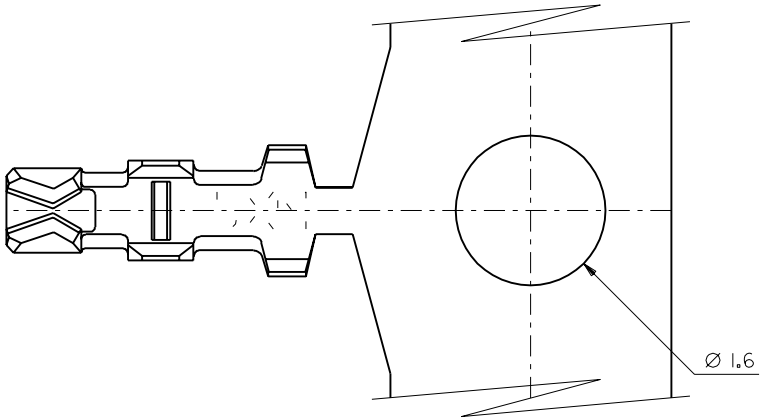

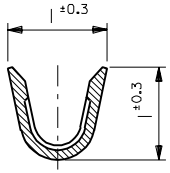

SECT. A-A

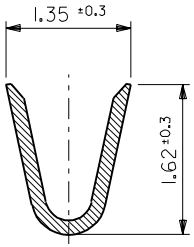

SECT. B-B

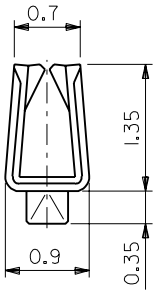

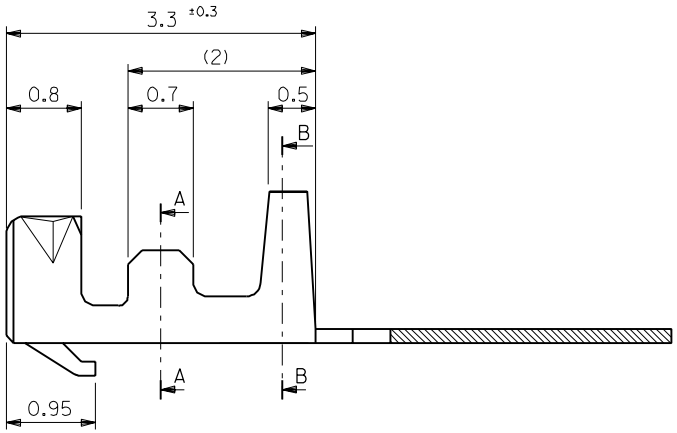

50058-8100	バラ状 LOOSE
50058-8000	連鎖状 CHAIN
ENG. NO.	端子形状 FORM

注記
NOTES

1. 適合ハウジング：51021シリーズ
   APPLICABLE HOUSING : 51021 SERIES
2. メッキ仕様　PLATING
   錫 0.9μm MIN. リフロー処理（前メッキ）
   TIN 0.9μm MIN. REFLOW TREATMENT (PRE-PLATED)

:MM DIMENSIONS IN METRIC DO NOT SCALE DRAWING

角度 ANGLE	±3°
30 以上 OVER	±0.3
10 以上 OVER 30 未満 UNDER	±0.25
10 未満 UNDER	±0.2
一般公差 GENERAL TOLERANCES	

LTR	REVISION RECORD	DR.	CHK.	DATE
D	変更 REVISED (J30883)	H.H	M.F	'93/9/3
C	変更&再作図 REVISED & REDRAWN (J20810)	H.H	M.F	'92/10/27

材料 MATERIAL　リン青銅 PHOSPHOR BRONZE (t=0.15)

仕上げ FINISH

適用電線範囲 WIRE RANGE　AWG #28-32

被覆外径 INS. RANGE　Ø 0.5-1.0

DRAWN BY '92/10/21 H.HIRAMOTO　CHK'D BY '93/9/6 M.FUKUSHIMA

APP'D BY '93/9/6 M.FUKUSHIMA　尺度 SCALE 20 - 1

MOLEX-JAPAN CO.,LTD. 日本モレックス株式会社

REVISE ONLY ON CAD SYSTEM

TITLE 名称
1.25 WIRE TO BOARD CONN. CRIMP REC. TERMINAL

DWG. NO. SD-50058-8*00　REV D

50058.S02

THIS DRAWING CONTAINS INFORMATION THAT IS PROPRIETARY TO MOLEX(JAPAN) AND SHOULD NOT BE USED WITHOUT WRITTEN PERMISSION
本図面は日本モレックス（株）の所有する情報を含むもので当社の許可なく複製を禁止する。

EN-01C(032)MXJ-32

Компания «ЭлектроПласт» предлагает заключение долгосрочных отношений при поставках импортных электронных компонентов на взаимовыгодных условиях!

Наши преимущества:

- Оперативные поставки широкого спектра электронных компонентов отечественного и импортного производства напрямую от производителей и с крупнейших мировых складов;
- Поставка более 17-ти миллионов наименований электронных компонентов;
- Поставка сложных, дефицитных, либо снятых с производства позиций;
- Оперативные сроки поставки под заказ (от 5 рабочих дней);
- Экспресс доставка в любую точку России;
- Техническая поддержка проекта, помощь в подборе аналогов, поставка прототипов;
- Система менеджмента качества сертифицирована по Международному стандарту ISO 9001;
- Лицензия ФСБ на осуществление работ с использованием сведений, составляющих государственную тайну;
- Поставка специализированных компонентов (Xilinx, Altera, Analog Devices, Intersil, Interpoint, Microsemi, Aeroflex, Peregrine, Syfer, Eurofarad, Texas Instrument, Miteq, Cobham, E2V, MA-COM, Hittite, Mini-Circuits,General Dynamics и др.);

Помимо этого, одним из направлений компании «ЭлектроПласт» является направление «Источники питания». Мы предлагаем Вам помощь Конструкторского отдела:

- Подбор оптимального решения, техническое обоснование при выборе компонента;
- Подбор аналогов;
- Консультации по применению компонента;
- Поставка образцов и прототипов;
- Техническая поддержка проекта;
- Защита от снятия компонента с производства.

Как с нами связаться

Телефон: 8 (812) 309 58 32 (многоканальный)
Факс: 8 (812) 320-02-42
Электронная почта: org@eplast1.ru
Адрес: 198099, г. Санкт-Петербург, ул. Калинина, дом 2, корпус 4, литера А.