THIS DRAWING IS A CONTROLLED DOCUMENT.

LOC	DIST
E	B

REVISIONS

P	LTR	DESCRIPTION	DATE	DWN	APVD
	BA1	REVISED PER ECO-11-005150	28MAR2011	RK	HMR

FOR FURTHER INFORMATION SEE DATA SHEET FOR
BMB SERIES-MULTILAYER FERRITE BEADS

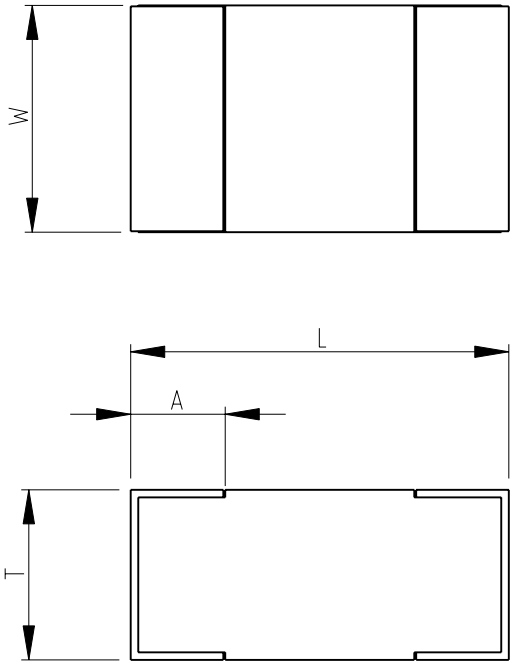

RoHS Compliant

BMB-A,BMB-B,BMB-L,BMB-R 0805 AND
BMB-P 0805 SERIES AS SHOWN

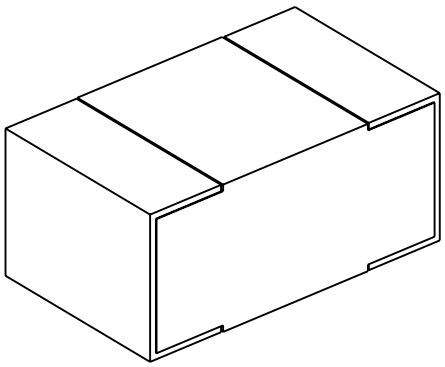

SERIES	L	W	T	A
BMB-P 0805	2.0±0.20	1.2±0.20	0.9±0.20	0.5±0.30
BMB-R 0805				
BMB-L 0805				
BMB-B 0805				
BMB-A 0805				

THIS DRAWING IS UNPUBLISHED. © COPYRIGHT 2008 BY - ALL RIGHTS RESERVED. RELEASED FOR PUBLICATION 2008

DIMENSIONS: mm

TOLERANCES UNLESS OTHERWISE SPECIFIED:

0 PLC	±0.5
1 PLC	±0.2
2 PLC	±0.1
3 PLC	±
4 PLC	±
ANGLES	±5°

DWN SUBHASH.M 15-Sep-08
CHK ALLAN.P 15-Sep-08
APVD STEPHEN.P 15-Sep-08

PRODUCT SPEC –

APPLICATION SPEC –

WEIGHT –

MATERIAL –

FINISH –

TE Connectivity

NAME MULTILAYER FERRITE BEADS SERIES BMB 0805

SIZE	CAGE CODE	DRAWING NO	RESTRICTED TO
A4	00779	C-1624117	–

CUSTOMER DRAWING

SCALE 25:1 SHEET 1 OF 1 REV BA1

1469-35 (3/11)

Pro/ENGINEER DRAWING

Компания «ЭлектроПласт» предлагает заключение долгосрочных отношений при поставках импортных электронных компонентов на взаимовыгодных условиях!

Наши преимущества:

- Оперативные поставки широкого спектра электронных компонентов отечественного и импортного производства напрямую от производителей и с крупнейших мировых складов;
- Поставка более 17-ти миллионов наименований электронных компонентов;
- Поставка сложных, дефицитных, либо снятых с производства позиций;
- Оперативные сроки поставки под заказ (от 5 рабочих дней);
- Экспресс доставка в любую точку России;
- Техническая поддержка проекта, помощь в подборе аналогов, поставка прототипов;
- Система менеджмента качества сертифицирована по Международному стандарту ISO 9001;
- Лицензия ФСБ на осуществление работ с использованием сведений, составляющих государственную тайну;
- Поставка специализированных компонентов (Xilinx, Altera, Analog Devices, Intersil, Interpoint, Microsemi, Aeroflex, Peregrine, Syfer, Eurofarad, Texas Instrument, Miteq, Cobham, E2V, MA-COM, Hittite, Mini-Circuits,General Dynamics и др.);

Помимо этого, одним из направлений компании «ЭлектроПласт» является направление «Источники питания». Мы предлагаем Вам помощь Конструкторского отдела:

- Подбор оптимального решения, техническое обоснование при выборе компонента;
- Подбор аналогов;
- Консультации по применению компонента;
- Поставка образцов и прототипов;
- Техническая поддержка проекта;
- Защита от снятия компонента с производства.

Как с нами связаться

Телефон: 8 (812) 309 58 32 (многоканальный)
Факс: 8 (812) 320-02-42
Электронная почта: org@eplast1.ru
Адрес: 198099, г. Санкт-Петербург, ул. Калинина, дом 2, корпус 4, литера А.