THIS DRAWING IS UNPUBLISHED. RELEASED FOR PUBLICATION - , - .
© COPYRIGHT - By - ALL RIGHTS RESERVED.

LOC	DIST
AD	39

REVISIONS

P	LTR	DESCRIPTION	DATE	DWN	APVD
	R1	REVISED PER ECO-11-004587	11MAR11	RK	HMR

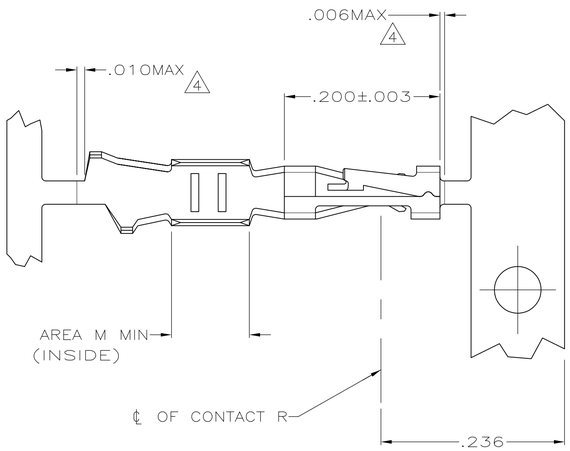

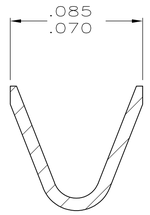

SECTION A–A
SCALE 20:1

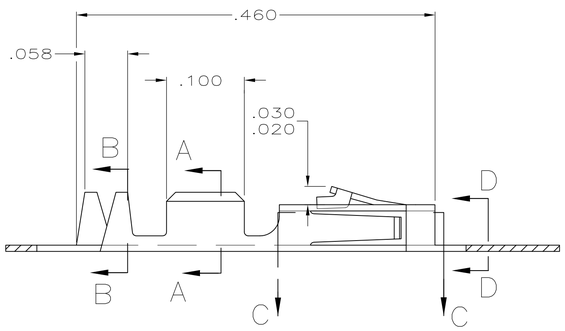

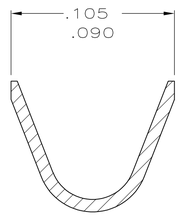

SECTION B–B
INSULATION RANGE .025–.060
SCALE 20:1

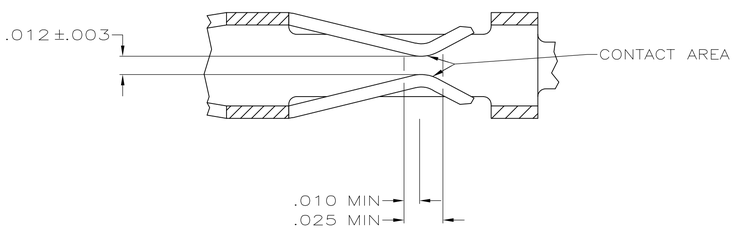

SECTION C–C
SCALE 20:1

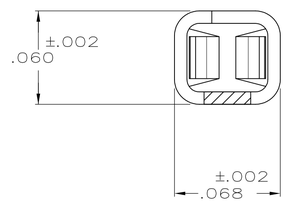

SECTION D–D
SCALE 20:1

1. .000100 MIN BRIGHT TIN–LEAD OVER .000050 MIN NICKEL ON ENTIRE CONTACT
2. .000050 MIN NICKEL ON ENTIRE CONTACT; .000015 MIN GOLD ON CONTACT AREA; .000050 MIN BRIGHT TIN–LEAD ON AREA M.
3. .000050 MIN NICKEL ON ENTIRE CONTACT; .000030 MIN GOLD ON CONTACT AREA; .000050 MIN BRIGHT TIN–LEAD ON AREA M.
4. LOOSE PIECE CUT–OFF DIMENSION.
5. .000100–.000200 TIN OVER .000050–.000100 NICKEL ON ENTIRE CONTACT.
6. PREPLATED MATERIAL: (.000015 MIN GOLD ON CONTACT AREA, .000050–.000100 TIN ON AREA M, ALL OVER .000050–.000100 NICKEL ON ENTIRE CONTACT).
7. PREPLATED MATERIAL: (.000030 MIN GOLD ON CONTACT AREA, .000050–.000100 TIN ON AREA M, ALL OVER .000050–.000100 NICKEL ON ENTIRE CONTACT).

REMARKS	FINISH	PART NO
LOOSE PIECE	7 REF	1–104479–3
LOOSE PIECE	6 REF	1–104479–2
LOOSE PIECE	5 REF	1–104479–1
STRIP	7	1–104479–0
STRIP	6	104479–9
STRIP	5	104479–8
LOOSE PIECE	3 REF	104479–7
LOOSE PIECE	2 REF	104479–6
LOOSE PIECE	1 REF	104479–5
STRIP	3	104479–4
STRIP	2	104479–3
STRIP	1	104479–2

THIS DRAWING IS A CONTROLLED DOCUMENT.

DIMENSIONS: INCHES

TOLERANCES UNLESS OTHERWISE SPECIFIED:
0 PLC ± –
1 PLC ± –
2 PLC ± –
3 PLC ± .005
4 PLC ± –
ANGLES ± –

MATERIAL: PHOSPHOR BRONZE
FINISH: SEE TABLE

DWN C.OBERMAN 5–9–89
CHK K. HELM 5–12–89
APVD R.FLICKER 5–12–89
PRODUCT SPEC 108–1472
APPLICATION SPEC 114–25038
WEIGHT –

TE Connectivity

NAME: CONTACT, CRIMP SNAP–IN AMPMODU SHORT POINT, 20–24 AWG

SIZE	CAGE CODE	DRAWING NO	RESTRICTED TO
A1	00779	C–104479	–

CUSTOMER DRAWING | SCALE 10:1 | SHEET 1 OF 1 | REV R1

4805 (3/11)

Компания «ЭлектроПласт» предлагает заключение долгосрочных отношений при поставках импортных электронных компонентов на взаимовыгодных условиях!

Наши преимущества:

- Оперативные поставки широкого спектра электронных компонентов отечественного и импортного производства напрямую от производителей и с крупнейших мировых складов;
- Поставка более 17-ти миллионов наименований электронных компонентов;
- Поставка сложных, дефицитных, либо снятых с производства позиций;
- Оперативные сроки поставки под заказ (от 5 рабочих дней);
- Экспресс доставка в любую точку России;
- Техническая поддержка проекта, помощь в подборе аналогов, поставка прототипов;
- Система менеджмента качества сертифицирована по Международному стандарту ISO 9001;
- Лицензия ФСБ на осуществление работ с использованием сведений, составляющих государственную тайну;
- Поставка специализированных компонентов (Xilinx, Altera, Analog Devices, Intersil, Interpoint, Microsemi, Aeroflex, Peregrine, Syfer, Eurofarad, Texas Instrument, Miteq, Cobham, E2V, MA-COM, Hittite, Mini-Circuits,General Dynamics и др.);

Помимо этого, одним из направлений компании «ЭлектроПласт» является направление «Источники питания». Мы предлагаем Вам помощь Конструкторского отдела:

- Подбор оптимального решения, техническое обоснование при выборе компонента;
- Подбор аналогов;
- Консультации по применению компонента;
- Поставка образцов и прототипов;
- Техническая поддержка проекта;
- Защита от снятия компонента с производства.

Как с нами связаться

Телефон: 8 (812) 309 58 32 (многоканальный)
Факс: 8 (812) 320-02-42
Электронная почта: org@eplast1.ru
Адрес: 198099, г. Санкт-Петербург, ул. Калинина, дом 2, корпус 4, литера А.