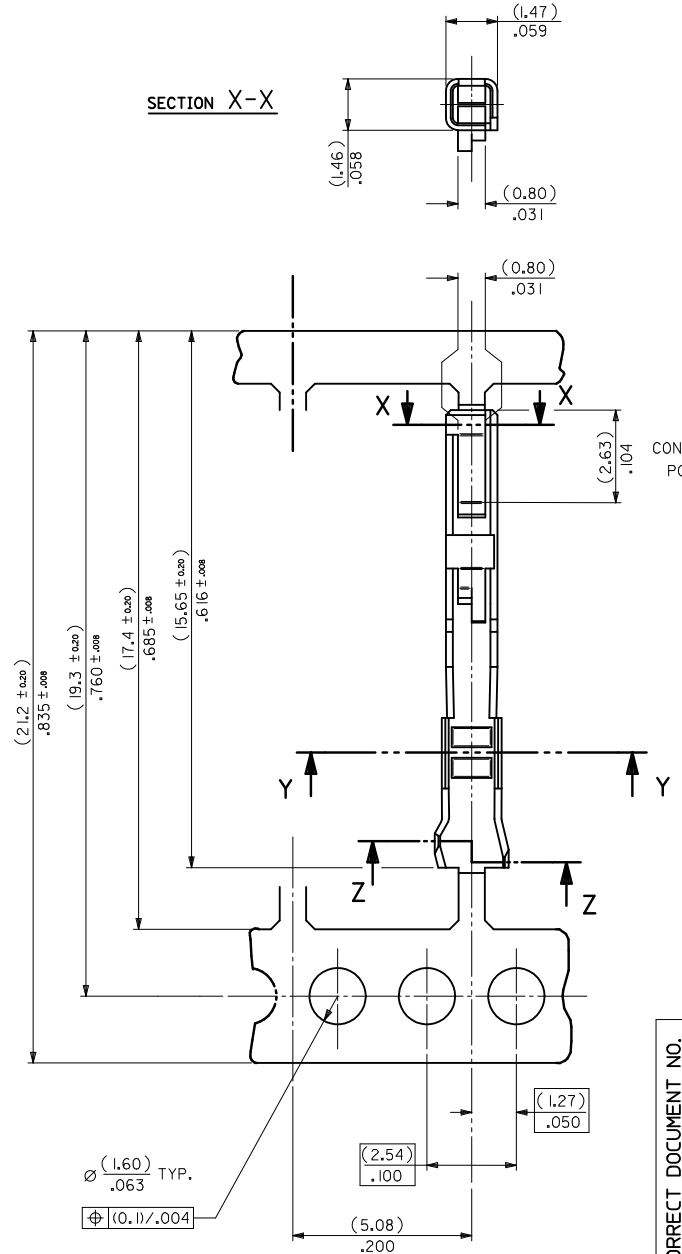
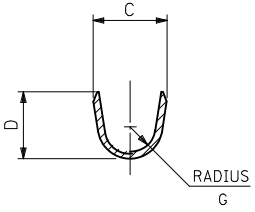
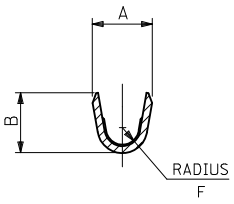




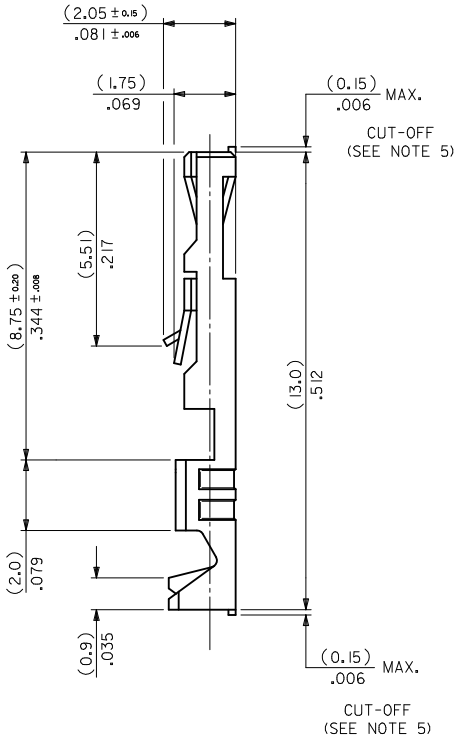
SECTION Z-Z

INSULATION BARREL



SECTION Y-Y

WIRE BARREL



NOTES:

1. *MATERIAL-*
   PHOSPHOR BRONZE CDA 521
   THICKNESS: (0.200)/.008
   TENSILE STRENGTH= 655-760 N/mm²
   PLATING - SEE SHEET 2
2. *FOR DIMENSIONS A,B,C,D,F & G SEE SHEET 2*
3. *FOR WIRE SIZE & INSULATION DIA SEE SHEET 2*
4. *THIS TERMINAL TO MATE WITH (0.635)/.025 SQUARE PIN*
5. *MAX BURR AFTER CUT-OFF (0.025)/.001*

CORRECT DOCUMENT NO.
EC NO: S2011-1086 2011/06/27
DRWN:ATSEE 2011/07/04
CHKD:SKANG 2011/07/04
APPR:MLONG 2011/07/04
DESCRIPTION
REV
L1

QUALITY SYMBOLS
EA=0
EC=0
EP=0

GENERAL TOLERANCES (UNLESS SPECIFIED)

	mm	INCH
4 PLACES	± ---	± ---
3 PLACES	± ---	± .004
2 PLACES	± 0.1	± .008
1 PLACE	± 0.2	± ---
ANGULAR ± .5 °		

DRAFT WHERE APPLICABLE MUST REMAIN WITHIN DIMENSIONS

DIMENSION STYLE: MM ONLY
SCALE: NTS
DESIGN UNITS: METRIC
THIRD ANGLE PROJECTION

DRAWN BY: NPC DATE: 1987/08/27
CHECKED BY: D.MORIARTY DATE: 2005/08/26
APPROVED BY: MLONG DATE: 2011/07/04
MATERIAL NO.: SEE TABLE

TITLE
C-GRID III
FEMALE CRIMP TERMINAL

molex MOLEX INCORPORATED

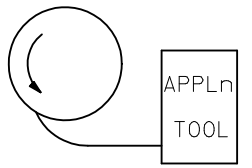
DOCUMENT NO.: SD-90119
SHEET NO.: 1 OF 2

SIZE A3

THIS DRAWING CONTAINS INFORMATION THAT IS PROPRIETARY TO MOLEX INCORPORATED AND SHOULD NOT BE USED WITHOUT WRITTEN PERMISSION

PART No	PLATING	REELING	WIRE SIZE (AWG)	INSULATION RANGE	CRIMP DIMENSIONS					
					WIRE BARREL			INSULATION BARREL		
					A ±(0.15) ±.006	B ±(0.15) ±.006	F ±(0.15) ±.006	C ±(0.15) ±.006	D ±(0.15) ±.006	G ±(0.15) ±.006
90119-0109	A	L.H FEED	22,24	(1.02-1.47) .040-.058	(1.70) .067	(1.70) .067	(0.51) 0.20	(2.10) .083	(1.90) .075	(0.70) 0.27
-0110	E									
-0111	F									
-0112	D									
-0120	A		26,28	(0.76-1.22) .030-.048	(1.37) .054	(1.37) .054	(0.28) 0.11	(2.00) .079	(1.70) .067	(0.60) 0.24
-0121	E									
-0122	F									
-0123	D									
-2109	A	LOOSE PIECE PARTS	22,24	(1.02-1.47) .040-.058	(1.70) .067	(1.70) .067	(0.51) 0.20	(2.10) .083	(1.90) .075	(0.70) 0.27
-2110	E									
-2111	F									
-2112	D									
-2120	A		26,28	(0.76-1.22) .030-.048	(1.37) .054	(1.37) .054	(0.28) 0.11	(2.00) .079	(1.70) .067	(0.60) 0.24
-2121	E									
-2122	F									
90119-2123	D									

TYPE	PLATING
A	PRE-PLATED HOT DIP TIN (1.0 to 2.5 um)/.00004 TO .0001
E	(1.27 TO 1.78um)/.00005 TO .00007 NICKEL OVERALL. (0.38 TO 0.64um)/.000015 TO .000025 GOLD ON CONTACT AREA. (3.0 TO 5.0 um)/.00012 TO .0002 TIN ON TERMINATION AREA.
F	(1.27 TO 1.78um)/.00005 TO .00007 NICKEL OVERALL. (0.76 TO 01.0 um)/.00003 TO .00004 GOLD ON CONTACT AREA. (3.0 TO 5.0 um)/.00012 TO .0002 TIN ON TERMINATION AREA.
D	1.25μm MIN NICKEL OVERALL. 0.05μm TO 0.10μm GOLD FLASH ON CONTACT AREA 2.50μm MIN TIN ON CRIMP AREA



L.H FEED

CORRECT DOCUMENT NO.
EC NO: S2011-1086 2011/06/27
DRWN:ATSEE 2011/07/04
CH'KD:SKANG
APPR:MLONG 2011/07/04
DESCRIPTION
REV
L1

QUALITY SYMBOLS
(E/C)=0
(E/C)=0
(E/P)=0

GENERAL TOLERANCES (UNLESS SPECIFIED)

	mm	INCH
4 PLACES	± ---	± ---
3 PLACES	± ---	± .004
2 PLACES	± 0.1	± .008
1 PLACE	± 0.2	± ---
ANGULAR ± .5 °		

DRAFT WHERE APPLICABLE MUST REMAIN WITHIN DIMENSIONS

DIMENSION STYLE: MM ONLY
SCALE: NTS
DESIGN UNITS: METRIC
THIRD ANGLE PROJECTION

DRAWN BY	NPC	DATE 1987/08/27
CHECKED BY	D.MORIARTY	DATE 2005/08/26
APPROVED BY	MLONG	DATE 2011/07/04

TITLE: C-GRID III FEMALE CRIMP TERMINAL

MOLEX INCORPORATED

MATERIAL NO.: SEE TABLE
DOCUMENT NO.: SD-90119
SHEET NO.: 2 OF 2
SIZE: A3

THIS DRAWING CONTAINS INFORMATION THAT IS PROPRIETARY TO MOLEX INCORPORATED AND SHOULD NOT BE USED WITHOUT WRITTEN PERMISSION

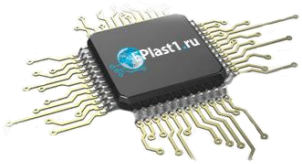
Компания «ЭлектроПласт» предлагает заключение долгосрочных отношений при поставках импортных электронных компонентов на взаимовыгодных условиях!

Наши преимущества:

- Оперативные поставки широкого спектра электронных компонентов отечественного и импортного производства напрямую от производителей и с крупнейших мировых складов;
- Поставка более 17-ти миллионов наименований электронных компонентов;
- Поставка сложных, дефицитных, либо снятых с производства позиций;
- Оперативные сроки поставки под заказ (от 5 рабочих дней);
- Экспресс доставка в любую точку России;
- Техническая поддержка проекта, помощь в подборе аналогов, поставка прототипов;
- Система менеджмента качества сертифицирована по Международному стандарту ISO 9001;
- Лицензия ФСБ на осуществление работ с использованием сведений, составляющих государственную тайну;
- Поставка специализированных компонентов (Xilinx, Altera, Analog Devices, Intersil, Interpoint, Microsemi, Aeroflex, Peregrine, Syfer, Eurofarad, Texas Instrument, Miteq, Cobham, E2V, MA-COM, Hittite, Mini-Circuits,General Dynamics и др.);

Помимо этого, одним из направлений компании «ЭлектроПласт» является направление «Источники питания». Мы предлагаем Вам помощь Конструкторского отдела:

- Подбор оптимального решения, техническое обоснование при выборе компонента;
- Подбор аналогов;
- Консультации по применению компонента;
- Поставка образцов и прототипов;
- Техническая поддержка проекта;
- Защита от снятия компонента с производства.



Как с нами связаться

Телефон: 8 (812) 309 58 32 (многоканальный)
Факс: 8 (812) 320-02-42
Электронная почта: org@eplast1.ru
Адрес: 198099, г. Санкт-Петербург, ул. Калинина, дом 2, корпус 4, литера А.