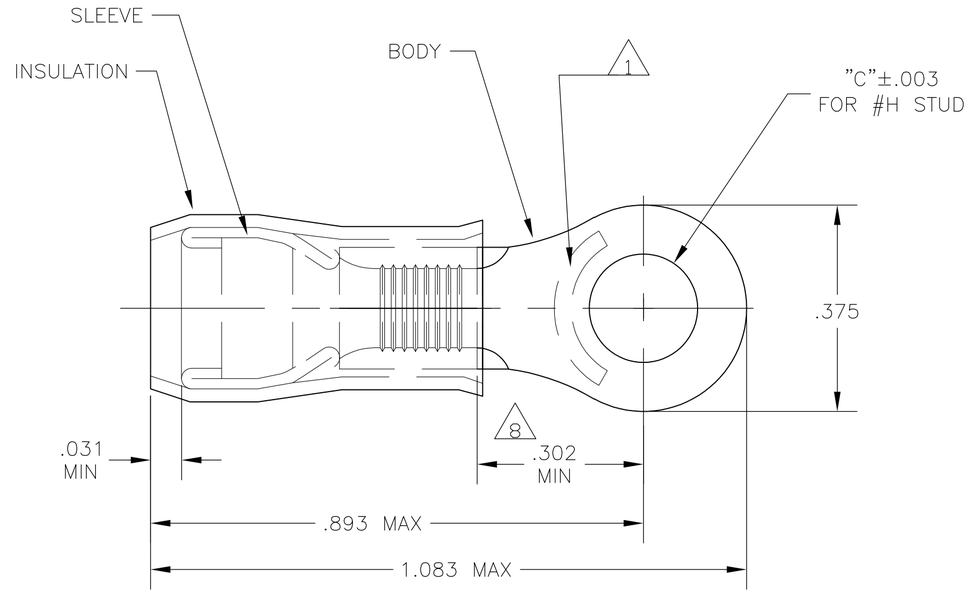
THIS DRAWING IS UNPUBLISHED. RELEASED FOR PUBLICATION -,- .
© COPYRIGHT - By - ALL RIGHTS RESERVED.

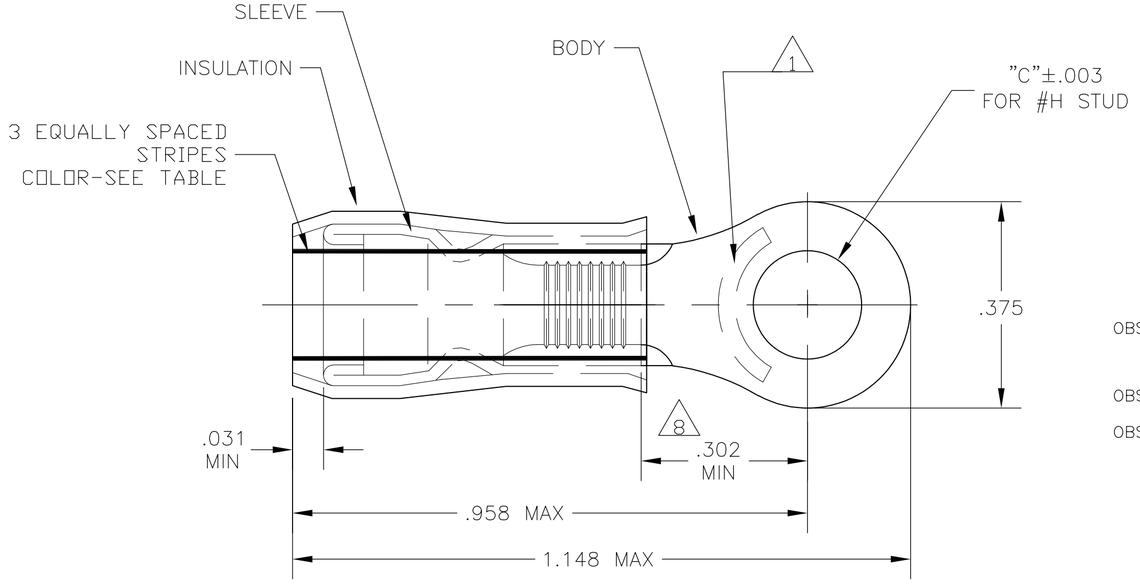
LOC	DIST
G	14

REVISIONS

P	LTR	DESCRIPTION	DATE	DWN	APVD
	Z2	REVISED PER ECO-11-004587	11MAR11	RK	HMR



STYLE A



STYLE B
INSULATION RESTRICTING

1. STAMP "AMP – SEE TABLE" APPROX AS SHOWN
2. WIRE INSULATION DIA: SEE TABLE
3. TONGUE MATERIAL THK: .039±.002
4. BODY: TIN PLATE .000100 MIN EXT THK PER ASTM B545
5. SLEEVE: TIN PLATE .000100 MIN EXT THK PER ASTM B545
6. SLEEVE: NICKEL PLATE PER QQ-N-290
7. BODY & SLEEVE- CU PER ASTM B152
   INSULATION – NYLON PER ASTM D4066
   COLOR – YELLOW
8. APPLIES FROM EDGE OF METAL WIRE BARREL TO CENTER OF STUD HOLE.
9. MEETS MS25036-112, CLASS 1 & 2
10. MEETS MS25036-112, CLASS 2
11. MEETS M7928/1-58, CLASS 1 & 2
12. MEETS M7928/1-65, CLASS 1 & 2
13. MEETS M7928/1-56, CLASS 1 & 2
14. MEETS M7928/1-63, CLASS 1 & 2
15. SUPERESEDED BY 2-36161-5

QTY	PACKAGE TYPE	"H"	"C"	STAMPING	WIRE INSUL DIA	WIRE SIZE	STRIPE COLOR	STYLE	FINISH BODY	FINISH SLEEVE	PART NO
~~50~~	~~LOOSE PIECE, BOX~~	~~#10~~	~~.197~~	~~12~~	~~.095-.200~~	~~12~~	~~YELLOW~~	~~B~~		6	~~9-36161-2~~
50	LOOSE PIECE, BOX	#10	.197	12-10	.150-.230	12-10	--	A		5	8-36161-2
~~500~~	~~ON TAPE, LG. BOX~~	~~#10~~	~~.197~~	~~12-10~~	~~.150-.230~~	~~12-10~~	~~--~~	~~A~~		5	~~3-36161-1~~
~~2500~~	~~ON TAPE & REEL~~	~~#6~~	~~.145~~	~~10~~	~~.119-.200~~	~~10~~	~~BROWN~~	~~B~~		6	~~3-36161-0~~
2500	ON TAPE & REEL	#6	.145	12	.095-.200	12	YELLOW	B		6	2-36161-9
2500	ON TAPE & REEL	#10	.197	12	.119-.200	12	BROWN	B		6 12	2-36161-8
---	LOOSE PIECE	#6	.145	10	.119-.200	10	BROWN	B		6 14	2-36161-6
---	LOOSE PIECE	#6	.145	12	.095-.200	12	YELLOW	B		6 13	2-36161-5
---	LOOSE PIECE	#10	.197	10	.119-.200	10	BROWN	B	4	6 12	2-36161-4
---	LOOSE PIECE	#10	.197	12	.095-.200	12	YELLOW	B		6 11	2-36161-3
2500	ON TAPE & REEL	#10	.197	12-10	.150-.230	12-10	--	A		5 10	2-36161-2
---	LOOSE PIECE	#10	.197	12-10	.150-.230	12-10	--	A		5 9	36161

OBSOLETE: ~~50~~ ~~500~~ ~~2500~~ (ON TAPE & REEL, #6, .145, 10, .119-.200, 10, BROWN, B)

15: 2500 ON TAPE & REEL #6 .145 12 .095-.200 12 YELLOW B

36161

CUSTOMER SERVICE SYSTEMS	
FOR ADDITIONAL PRODUCT INFORMATION OR COPIES OF DRAWINGS AND TECHNICAL DOCUMENTS	PRODUCT INFORMATION CENTER 1-800-522-6752
FOR APPLICATION TOOLING INFORMATION	TOOLING ASSISTANCE CENTER 1-800-722-1111
FOR ORDER ENTRY	1-800-526-5142

THIS DRAWING IS A CONTROLLED DOCUMENT FOR AMP INCORPORATED. IT IS SUBJECT TO CHANGE AND THE CONTROLLING ENGINEERING ORGANIZATION SHOULD BE CONTACTED FOR THE LATEST REVISION.

MAX RECOMMENDED OPERATING TEMPERATURE: 105°C MAX

VOLTAGE RATING: 300 VOLT MAX

CIRCULAR MIL AREA: 2.62-6.64mm² [5,180-13,100] STRANDED OR SOLID

THIS DRAWING IS A CONTROLLED DOCUMENT.

DIMENSIONS: INCHES

TOLERANCES UNLESS OTHERWISE SPECIFIED:
0 PLC ± -
1 PLC ± -
2 PLC ± -
3 PLC ± .008
4 PLC ± -
ANGLES ± -

MATERIAL -
FINISH -

DWN	JR RUTH	17DEC09
CHK	T MICHIELUTTI	17DEC09
APVD	T MICHIELUTTI	17DEC09
PRODUCT SPEC	—	
APPLICATION SPEC	—	
WEIGHT	—	

TE Connectivity

NAME: TERMINAL, RING TONGUE, PIDG WIRE SIZE: 12-10 AWG

SIZE	CAGE CODE	DRAWING NO	RESTRICTED TO
A2	00779	C-36161	—

CUSTOMER DRAWING | SCALE 5:1 | SHEET 1 OF 1 | REV Z2

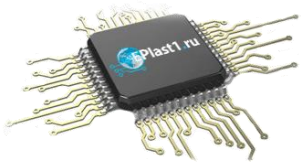
Компания «ЭлектроПласт» предлагает заключение долгосрочных отношений при поставках импортных электронных компонентов на взаимовыгодных условиях!

Наши преимущества:

- Оперативные поставки широкого спектра электронных компонентов отечественного и импортного производства напрямую от производителей и с крупнейших мировых складов;
- Поставка более 17-ти миллионов наименований электронных компонентов;
- Поставка сложных, дефицитных, либо снятых с производства позиций;
- Оперативные сроки поставки под заказ (от 5 рабочих дней);
- Экспресс доставка в любую точку России;
- Техническая поддержка проекта, помощь в подборе аналогов, поставка прототипов;
- Система менеджмента качества сертифицирована по Международному стандарту ISO 9001;
- Лицензия ФСБ на осуществление работ с использованием сведений, составляющих государственную тайну;
- Поставка специализированных компонентов (Xilinx, Altera, Analog Devices, Intersil, Interpoint, Microsemi, Aeroflex, Peregrine, Syfer, Eurofarad, Texas Instrument, Miteq, Cobham, E2V, MA-COM, Hittite, Mini-Circuits,General Dynamics и др.);

Помимо этого, одним из направлений компании «ЭлектроПласт» является направление «Источники питания». Мы предлагаем Вам помощь Конструкторского отдела:

- Подбор оптимального решения, техническое обоснование при выборе компонента;
- Подбор аналогов;
- Консультации по применению компонента;
- Поставка образцов и прототипов;
- Техническая поддержка проекта;
- Защита от снятия компонента с производства.



Как с нами связаться

Телефон: 8 (812) 309 58 32 (многоканальный)
Факс: 8 (812) 320-02-42
Электронная почта: org@eplast1.ru
Адрес: 198099, г. Санкт-Петербург, ул. Калинина, дом 2, корпус 4, литера А.