THIS DRAWING IS UNPUBLISHED.
VERTRAULICHE UNVEROEFFENTLICHTE ZEICHNUNG
© COPYRIGHT 2002 -
RELEASED FOR PUBLICATION 2002
FREI FUER VEROEFFENTLICHUNG
ALL RIGHTS RESERVED.
ALLE RECHTE VORBEHALTEN.

MATED WITH:
PASSEND ZU:

THE DRAWING SHOWS THE 2-DIMENSIONAL REFERENCE COMPONENT CONDITION OF THE ASSEMBLY TO IDENTIFY AND SPECIFY THE NECESSARY DIMENSIONS ONLY. THE DELIVERED PARTS MAY DEVIATE FROM THE DRAWING REGARDING THE ORIENTATION AND POSITION OF EACH COMPONENT (e.g. SLACK CABLE). SO FAR THE FUNCTIONALITY IS NOT CONCERNED.

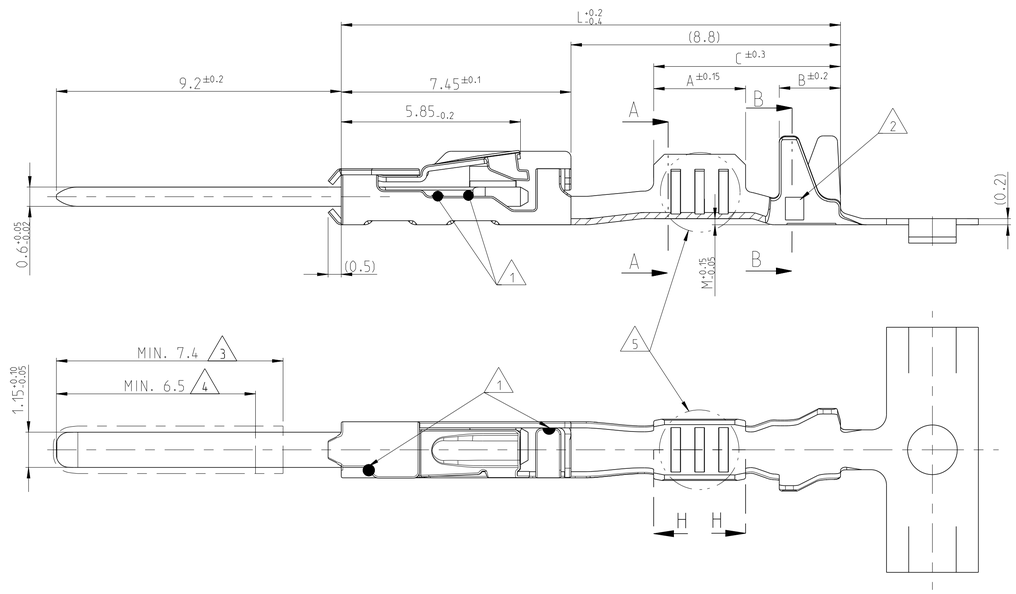
DIE ZEICHNUNG ZEIGT DEN 2-DIMENSIONALEN IDEALZUSTAND DES ZUSAMMENBAUTEILS BEZUEGLICH DER KOMPONENTEN ZUR IDENTIFIKATION UND SPEZIFIKATION DER NOTWENDIGEN DIMENSIONEN. HINSICHTLICH DER ORIENTIERUNG UND DER LAGE DER KOMPONENTEN (z.B. BIEGESCHLAFFES KABEL) KOENNEN DIE GELIEFERTEN TEILE VON DER ZEICHNUNG ABWEICHEN. SOFERN DIE FUNKTIONALITAET NICHT BEEINTRAECHTIGT IST.

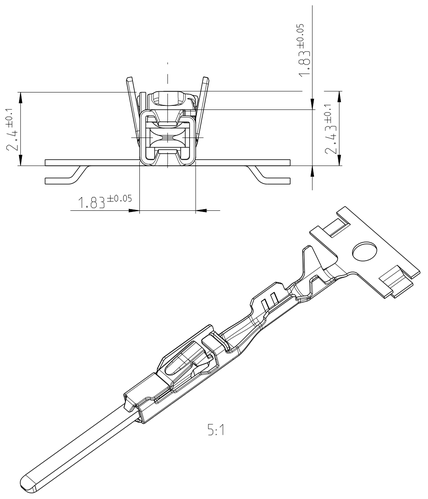
LOC A1 | DIST -

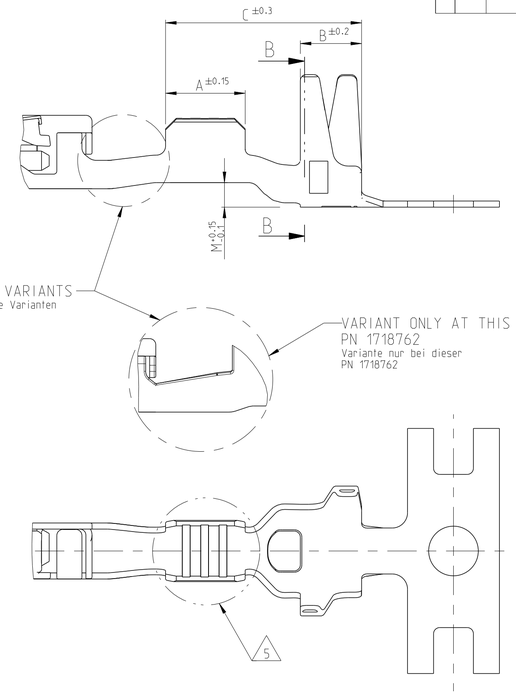
PROJEKT NR. EGAUT 02021

REVISIONS
AENDERUNGEN

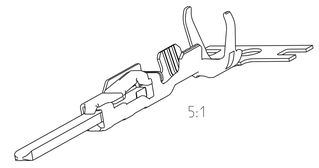
P	LTR	DESCRIPTION / BESCHREIBUNG	DATE	DWN	APVD
	C6	REV. CHANGE PN 1718762-1/-2/-3	27FEB2012	EH	RM
	C7	ECR-13-002334. 2141864 + 2141868 ACTIVATED	06FEB2013	SG	RM







SINGLE WIRE SEALING SYSTEM
Einzelleiter - Dichtungs - System



SINGLE WIRE SEALING SYSTEM / Einzeldichtungssystem
SEE APPLICATION SPECIFICATION / siehe Verarbeitungsspezifikation

FLR CABLE / Leitung
SEE APPLICATION SPECIFICATION / siehe Verarbeitungsspezifikation

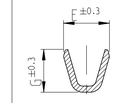
INSULATION CRIMP FOR Isolationscrimp fuer	ORDER NO. Bestell-Nr. STRIP Bandware	REV	ORDER NO. Bestell-Nr. LOOSE PIECE Einzelausfuehrung	WIRE RANGE Drahtgroessenbereich (mm²)	INSULATION-Ø Isolations-Ø (mm)	BODY Kontaktkoerper	TAB Flachstecker	MATERIAL Werkstoff	BODY Kontaktkoerper	SPRING Kontaktfeder	SURFACE Oberflaeche	DESIGN WIRE-CRIMP Ausfuehrung Draht- Crimp	LENGTH Laenge	WIRE CRIMP Drahtcrimp	INSULATION CRIMP Isolations Crimp	CRIMP DIMENSION Crimpabmessungen (mm)	DIMENSION Mass "L" (mm)
	1718762-3	B	1718763-3	1.0 - 1.5	1.9- 2.4	CuNiSi	CuSn0.15/0.2		TIN PLATED verzinnt	4 / 3 TIN PLATED verzinnt		2	A = 3.0 B = 2.0 C = 6.8	E = 2.6 G = 2.9 D_{Dr} = 1.35	H = 4.4 K = 4.3 D_{ISO} = 2.9 M = 0.8		16.8
	1718762-2	C	1718763-2														
	1718762-1	B	1718763-1														
	1718760-3	A	1718761-3	0.5 - 0.75	1.4 - 1.9	CuNiSi	CuSn0.15/0.2		TIN PLATED verzinnt	4 / 3 TIN PLATED verzinnt		2	A = 2.6 B = 2.0 C = 6.4	E = 2.0 G = 2.1 D_{Dr} = 1.1	H = 4.2 K = 4.3 D_{ISO} = 2.7 M = 0.8		16.3
	1718760-2	B	1718761-2														
	1718760-1	A	1718761-1														
	1718758-3	A	1718759-3	0.25 - 0.35	1.1 - 1.75	CuNiSi	CuSn0.15/0.2		TIN PLATED verzinnt	4 / 3 TIN PLATED verzinnt		2	A = 2.6 B = 2.0 C = 6.4	E = 1.8 G = 1.8 D_{Dr} = 0.8	H = 4.2 K = 4.3 D_{ISO} = 2.6 M = 0.8		16.3
	1718758-2	B	1718759-2														
	1718758-1	A	1718759-1														
	2141868-3	A		0.13 - 0.17	2.6	CuNiSi	CuSn0.15/0.2		TIN PLATED verzinnt	4 / 3 TIN PLATED verzinnt		1	A = 2.5 B = 1.9 C = 6.2	E = 1.5 G = 1.4	H = 4.0 K = 4.1 D_{ISO} = 2.6 M = 0.6		15.3
	2141868-2	A															
	2141868-1	A															
	1418762-3	A	1418763-3	1.0 - 1.5	1.9 - 2.4	CuNiSi	CuSn0.15/0.2		TIN PLATED verzinnt	4 / 3 TIN PLATED verzinnt		3	A = 3.0 B = 2.0 C = 6.1	E = 2.6 G = 2.9 D_{Dr} = 1.35	H = 3.7 K = 3.9 D_{ISO} = 2.1 M = 0.2		16.3
	1418762-2	B	1418763-2														
	1418762-1	A	1418763-1														
	5-1418760-3	A		0.5 - 0.75	1.4 - 1.9	CuNiSi	CuSn0.15/0.2		TIN PLATED verzinnt	4 / 3 TIN PLATED verzinnt		2	A = 3.0 B = 2.0 C = 6.1	E = 2.0 G = 2.1 D_{Dr} = 1.1	H = 2.7 K = 2.9 D_{ISO} = 1.6 M = 0.2		16.3
	5-1418760-2	A															
	5-1418760-1	A															
	1418760-3	B	1418761-3	0.5 - 0.75	1.4 - 1.9	CuNiSi	CuSn0.15/0.2		TIN PLATED verzinnt	4 / 3 TIN PLATED verzinnt		3	A = 3.0 B = 2.0 C = 6.1	E = 2.0 G = 2.1 D_{Dr} = 1.1	H = 2.7 K = 2.9 D_{ISO} = 1.6 M = 0.2		16.3
	1418760-2	C	1418761-2														
	1418760-1	B	1418761-1														
	5-1418758-3	A		0.25 - 0.35	1.1 - 1.75	CuNiSi	CuSn0.15/0.2		TIN PLATED verzinnt	4 / 3 TIN PLATED verzinnt		2	A = 2.6 B = 2.0 C = 5.7	E = 1.8 G = 1.8 D_{Dr} = 0.8	H = 2.6 K = 2.6 D_{ISO} = 1.4 M = 0.2		16.3
	5-1418758-2	B															
	5-1418758-1	A															
	1418758-3	A	1418759-3	0.25 - 0.35	1.1 - 1.75	CuNiSi	CuSn0.15/0.2		TIN PLATED verzinnt	4 / 3 TIN PLATED verzinnt		4	A = 2.6 B = 2.0 C = 5.7	E = 1.8 G = 1.8 D_{Dr} = 0.8	H = 2.6 K = 2.6 D_{ISO} = 1.4 M = 0.2		16.3
	1418758-2	B	1418759-2														
	1418758-1	A	1418759-1														
	2141864-3	A		0.13 - 0.17	0.85 - 1.2	CuNiSi	CuSn0.15/0.2		TIN PLATED verzinnt	4 / 3 TIN PLATED verzinnt		1	A = 2.5 B = 1.7 C = 5.4	E = 1.5 G = 1.4	H = 2.0 K = 1.9 D_{ISO} = 1.1		15.3
	2141864-2	A															
	2141864-1	A															

C7

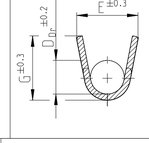
C7

WIRE- CRIMP
Draht- Crimp

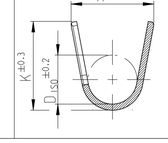
DESIGN 1
Ausfuehrung 1 (5)



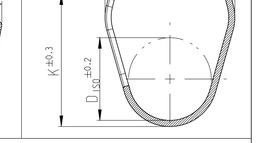
DESIGN 2-4
Ausfuehrung 2-4 (5)



STANDARD INSULATION CRIMP
Standard Isolations-Crimp



SINGLE WIRE CRIMP
Einzeldichtungs - Crimp



DESIGN WIRE - CRIMP
Ausfuehrung Draht - Crimp (5)

DESIGN 1 Ausfuehrung 1	DESIGN 2 Ausfuehrung 2	DESIGN 3 Ausfuehrung 3	DESIGN 4 Ausfuehrung 4

NOTES
Bemerkungen

1. LASER WELDED
Lasergeschweisst
2. REVISION STATUS
Revisionsstand
3. CONTACT AREA TAB MIN. 0.8µm SELECTIV GOLD OVER Ni
Kontaktzone selectiv vergoldet min. 0.8µm ueber Ni
4. CONTACT AREA TAB MIN. 2.0µm SELECTIV SILVER
Kontaktzone selectiv versilbert min. 2.0µm
5. DIFFERENT FORM OF THE SERRATIONS AND WIRE-CRIMP POSSIBLE
unterschiedliche Ausfuehrung der Rillen und des Draht-Crimps moeglich

PRODUCT CHARACTERISTICS ACC. GMP 1.12
BESONDERE MERKMALE NACH GMP 1.12

THIS DRAWING IS A CONTROLLED DOCUMENT.
DIESE ZEICHNUNG IST EINE KONTROLLIERTE DOKUMENT. JEDE AENDERUNG, DIE DIE TECHNISCHEN EIGENSCHAFTEN BEEINFLUSST, MUSS VOR DER AUSFUEHRUNG MIT DER ZUSTAENDIGEN TECHNISCHEN ABTEILUNG SCHRIFTLICH VEREINBART WERDEN.

DIMENSIONS: MASSEINHEITEN: mm
TOLERANCES UNLESS OTHERWISE SPECIFIED: ALLGEMEINTOLERANZEN
X PLC ±
X.X PLC ±
X.XX PLC ±0.2MM
X.XXX PLC ±
ANGLES/WINKEL ± 1°
MATERIAL: SEE TABLE siehe Tabelle
FINISH/OBERFLAECHE/FARBE: SEE TABLE siehe Tabelle

TOLERANCING ISO 8015
TOLERIERUNG ISO 8015

DWN R. Meier 10MAR03
CHK U. Muenk 30JUL03
APVD -
PRODUCT SPEC PRODUKTSPEZ. 108-18782
APPLICATION SPEC VERARBEITUNGSSPEZ. 114-18464
WEIGHT GEWICHT -

TE Connectivity

NAME
PRODUCT GROUP DRAWING FOR TAB CONTACT 1.2 MM
Produktgruppenzeichnung Flachstecker 1.2mm

SIZE A1 | CAGE CODE 00779 | DRAWING NO. ZEICHNUNGS-NR. C- 1418754 | RESTRICTED TO NUR FUER -

CUSTOMER DRAWING /KUNDENZEICHNUNG | SCALE MASSSTAB 10:1 | SHEET BLATT 1 OF VON 1 | REV C7

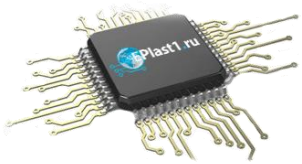
Компания «ЭлектроПласт» предлагает заключение долгосрочных отношений при поставках импортных электронных компонентов на взаимовыгодных условиях!

Наши преимущества:

- Оперативные поставки широкого спектра электронных компонентов отечественного и импортного производства напрямую от производителей и с крупнейших мировых складов;
- Поставка более 17-ти миллионов наименований электронных компонентов;
- Поставка сложных, дефицитных, либо снятых с производства позиций;
- Оперативные сроки поставки под заказ (от 5 рабочих дней);
- Экспресс доставка в любую точку России;
- Техническая поддержка проекта, помощь в подборе аналогов, поставка прототипов;
- Система менеджмента качества сертифицирована по Международному стандарту ISO 9001;
- Лицензия ФСБ на осуществление работ с использованием сведений, составляющих государственную тайну;
- Поставка специализированных компонентов (Xilinx, Altera, Analog Devices, Intersil, Interpoint, Microsemi, Aeroflex, Peregrine, Syfer, Eurofarad, Texas Instrument, Miteq, Cobham, E2V, MA-COM, Hittite, Mini-Circuits,General Dynamics и др.);

Помимо этого, одним из направлений компании «ЭлектроПласт» является направление «Источники питания». Мы предлагаем Вам помощь Конструкторского отдела:

- Подбор оптимального решения, техническое обоснование при выборе компонента;
- Подбор аналогов;
- Консультации по применению компонента;
- Поставка образцов и прототипов;
- Техническая поддержка проекта;
- Защита от снятия компонента с производства.



Как с нами связаться

Телефон: 8 (812) 309 58 32 (многоканальный)
Факс: 8 (812) 320-02-42
Электронная почта: org@eplast1.ru
Адрес: 198099, г. Санкт-Петербург, ул. Калинина, дом 2, корпус 4, литера А.