Copyright FCI.

PRODUCT NUMBER
20020327-XXXXXXXLF

20020327-□□□□□0□LF

PITCH
C: 3.50 mm
D: 3.81 mm

POLES
02: 2 POLES
03: 3 POLES
04: 4 POLES
24: 24 POLES

LF : DENOTED RoHS COMPATIBLE

1 : STANDARD PRODUCT W/ BOX PACKING

PROPERTY TABLE				
FCI SERIES NAME			26-350	26-381
PITCH (mm)			3.50	3.81
VOLTAGE RATING (VAC)			300	300
CURRENT RATING (A)			10	10
APPLICABLE WIRE RANGE (AWG)		1-WIRE	16~24	16~24
		2-WIRE	20	20
WIRE CROSS SECTION (mm^2)	SOLID	1-WIRE	1.5	1.5
		2-WIRE	0.5	0.5
	STRANDED	1-WIRE	1.0	1.0
		2-WIRE	0.2	0.2
OPENING CONTACT HOUSING(mm^2)			1.6x1.6	1.6x1.6
WIRE STRIP LENGTH(mm)			5~6	5~6
TORQUE +/-10% (N-m/Lb-in)			0.19/1.7	0.19/1.7
SCREW			M2x0.4	M2x0.4
WITHSTANDING VOLTAGE (kV)			1.6	1.6
OPERATING TEMP. (℃)			-40~+115	-40~+115
SOLDERING TEMP. (℃)			250±10 (5 sec.)	250±10 (5 sec.)
POLES AVAILABLE			02~24	02~24
SAFETY CERTIFICATE			cULus	

HOUSING CODE

CODE	COLOR	AVAILABILTY
1	GREEN(RAL 6018/T)	STANDARD
2	BLACK	ON REQUEST ONLY
3	GREY(RAL 7004/P)	ON REQUEST ONLY
4	BLUE(RAL 5015/A)	ON REQUEST ONLY

SCREW CODE

CODE	SCREW TYPE		AVAILABILTY
A	-/+		ON REQUEST ONLY
B	-		STANDARD

NOTES:
MATERIALS
1-1 HOUSING: THERMALPLASTIC RESIN, UL 94V-0 RATED.
1-2 SCREW: STEEL, ZINC PLATED.
1-3 CLAMP: COPPER ALLOY, NICKEL PLATED.
1-4 TERMINAL: COPPER ALLOY, TIN PLATED.
2. PRODUCTION SPECIFICATION REFER TO FCI GS-12-625.
3. BOXED PACKAGING.
DETAILED PRODUCT PACKING SPECIFICATION REFER TO FCI GS-14-1394.
4. FCI, SAFETY CERTIFICATE LOGO AND SERIES NAME TO BE SHOWN ON PRODUCT SURFACE.
5. THE PRODUCTS WHERE THE PART NUMBER END IN "LF" MEET THE EUROPEAN UNION DIRECTIVE AND OTHER COUNTRY REGULATIONS AS DESCRIBED IN GS-22-008.
6. RECOMENDED SOLDERING PROCESS BY WAVE SOLDER.

ltr	ecn no	dr	date
A	DG09-0203	BF	062509
B	T09-1148	BF	111709
C	T09-1152	BF	112609
D	T10-0042	WL	030310
E	T10-0109	WL	070710
F	T10-0159	WL	100410
G	T10-0187	WL	121410

mat'l. code
surface ASME Y14.5
tolerance ASME Y14.5
projection
tolerances unless otherwise specified
angles X.±0.5 / X.X±0.3 / X°±1° / X.XX±0.1
MM [INCH]
scale

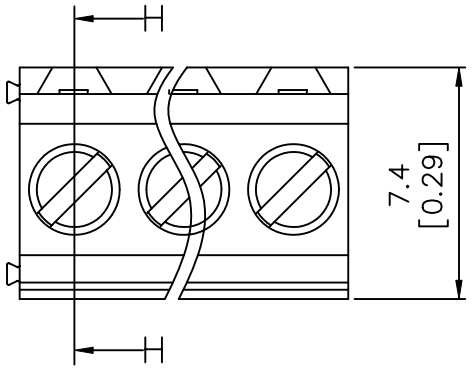
dr	BEER FU	062509
engr	BEER FU	062509
chr	GARY HSIEH	062509
appd	JOSEPH HSIA	062509

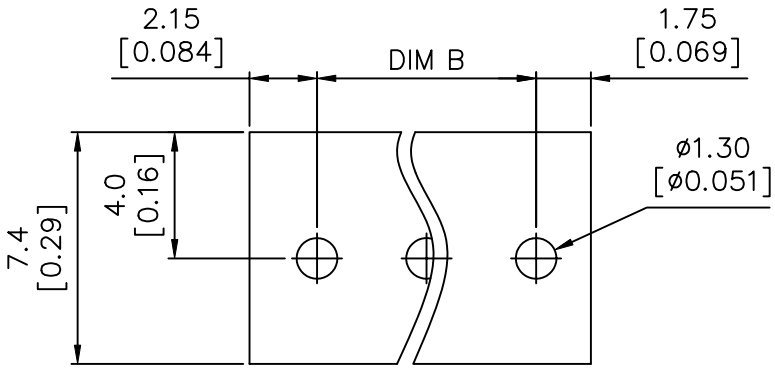
sheet index	revision			
	sheet	1	2	3
		G	G	G

product family: TERMINAL BLOCK
title: TERMINAL BLOCK FIXED HORIZONTAL WIRE INLET
dwg no: 20020327
sheet 1 of 3
size: A4
type: CUSTOMER Drawing

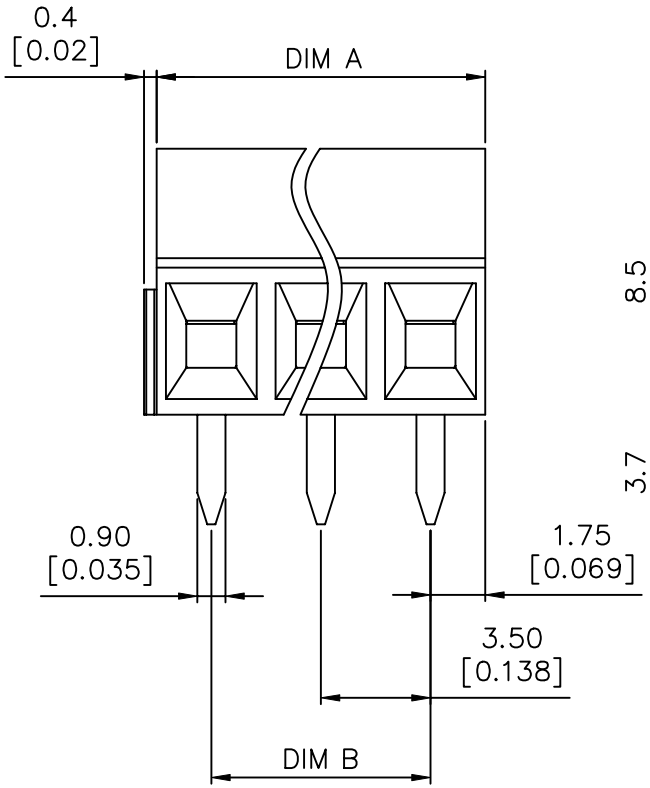
Copyright FCI.

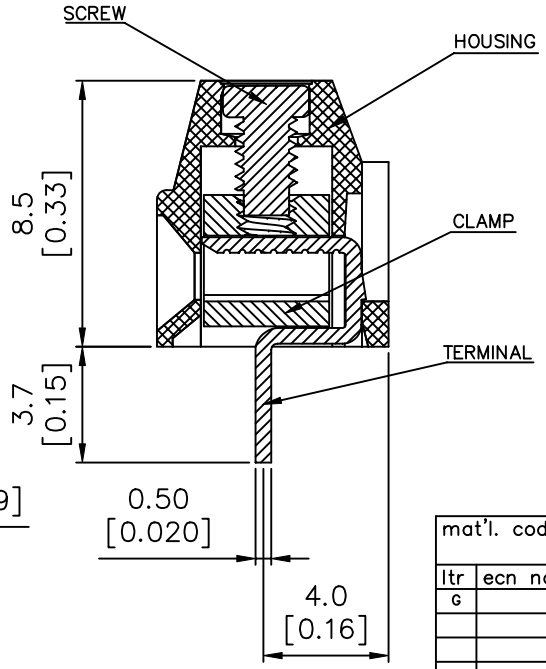
PRODUCT NUMBER	SERIES NAME	PITCH
20020327-CXXXXXXLF	26-350	3.50 mm





P.C.B. LAYOUT





SECTION H-H

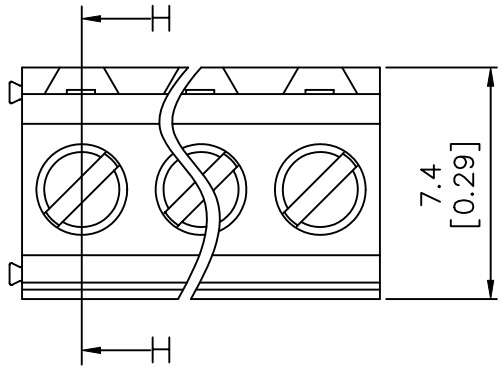
N = Number of poles
Dim A=Nx3.5[0.138]
Dim B=(N-1)x3.5[0.138]

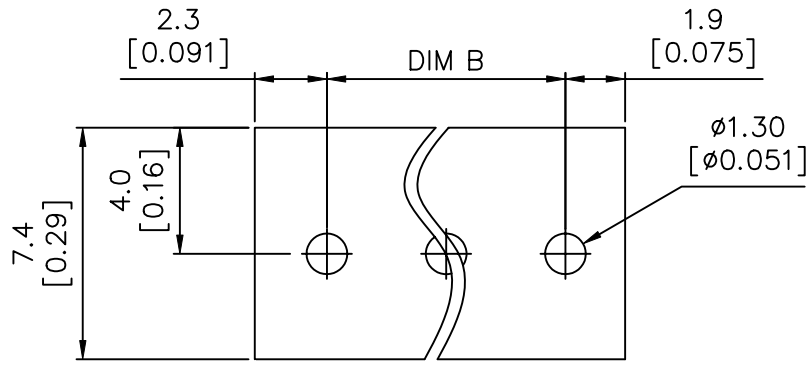
TOL.	Dim A	Dim B
2-6p	±0.15[0.006]	
7-12p	±0.20[0.008]	
13-16p	±0.25[0.010]	
17-24p	±0.30[0.012]	

mat'l. code				surface ASME Y14.5	tolerance ASME Y14.5	projection	product family: TERMINAL BLOCK		
ltr	ecn no	dr	date	tolerances unless otherwise specified			title: TERMINAL BLOCK FIXED HORIZONTAL WIRE INLET		
G				angles	linear: X.±0.5 / X.X±0.3 / X.XX±0.1	MM [INCH]			
				X°±1°		scale			
				dr	BEER FU	062509	dwg no: 20020327	sheet 2 of 3	size: A4
				engr	BEER FU	062509			
				chr	GARY HSIEH	062509			
				appd	JOSEPH HSIA	062509	type: CUSTOMER Drawing		
sheet index	revision sheet								

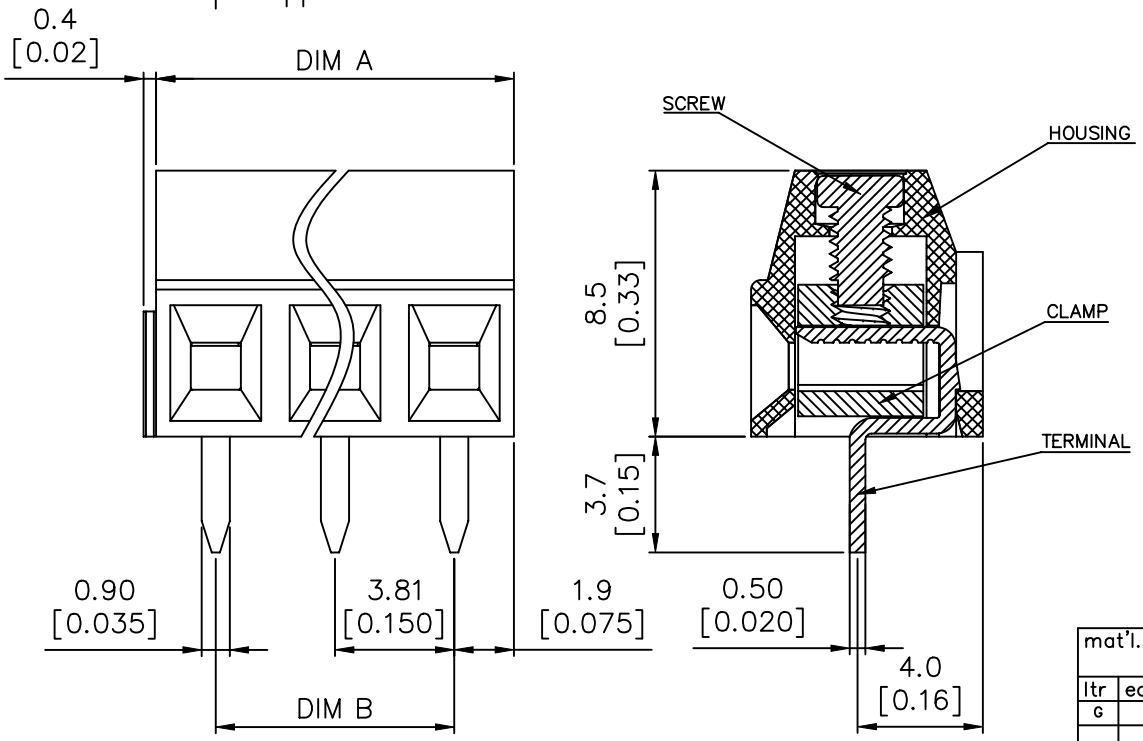
Copyright FCI.

PRODUCT NUMBER	SERIES NAME	PITCH
20020327-DXXXXXXLF	26-381	3.81 mm





P.C.B. LAYOUT



SEC H-H

N = Number of poles
Dim A=Nx3.81[0.150]
Dim B=(N-1)x3.81[0.150]

TOL.	Dim A	Dim B
2-6p	±0.15[0.006]	
7-12p	±0.20[0.008]	
13-16p	±0.25[0.010]	
17-24p	±0.30[0.012]	

| | | |

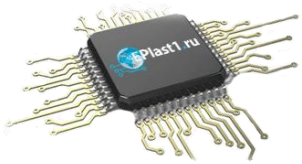
Компания «ЭлектроПласт» предлагает заключение долгосрочных отношений при поставках импортных электронных компонентов на взаимовыгодных условиях!

Наши преимущества:

- Оперативные поставки широкого спектра электронных компонентов отечественного и импортного производства напрямую от производителей и с крупнейших мировых складов;
- Поставка более 17-ти миллионов наименований электронных компонентов;
- Поставка сложных, дефицитных, либо снятых с производства позиций;
- Оперативные сроки поставки под заказ (от 5 рабочих дней);
- Экспресс доставка в любую точку России;
- Техническая поддержка проекта, помощь в подборе аналогов, поставка прототипов;
- Система менеджмента качества сертифицирована по Международному стандарту ISO 9001;
- Лицензия ФСБ на осуществление работ с использованием сведений, составляющих государственную тайну;
- Поставка специализированных компонентов (Xilinx, Altera, Analog Devices, Intersil, Interpoint, Microsemi, Aeroflex, Peregrine, Syfer, Eurofarad, Texas Instrument, Miteq, Cobham, E2V, MA-COM, Hittite, Mini-Circuits,General Dynamics и др.);

Помимо этого, одним из направлений компании «ЭлектроПласт» является направление «Источники питания». Мы предлагаем Вам помощь Конструкторского отдела:

- Подбор оптимального решения, техническое обоснование при выборе компонента;
- Подбор аналогов;
- Консультации по применению компонента;
- Поставка образцов и прототипов;
- Техническая поддержка проекта;
- Защита от снятия компонента с производства.



Как с нами связаться

Телефон: 8 (812) 309 58 32 (многоканальный)
Факс: 8 (812) 320-02-42
Электронная почта: org@eplast1.ru
Адрес: 198099, г. Санкт-Петербург, ул. Калинина, дом 2, корпус 4, литера А.