THIS DRAWING IS UNPUBLISHED. RELEASED FOR PUBLICATION -,- .
© COPYRIGHT - By - ALL RIGHTS RESERVED.

LOC	DIST
AF	50

REVISIONS

P	LTR	DESCRIPTION	DATE	DWN	APVD
	L2	REVISED PER ECO-11-004587	11MAR11	RK	HMR

△6 REDUCED PACKAGE QUANTITY.

△7 OBSOLETE PARTS: OBSOLETE CIS STREAMLINING PER D.RENAUD/D.SINISI

1 CONTINUOUS STRIP ON REEL.

2 WIRE SIZE IS [#22-#18] AWG.

3 INSULATION RANGE IS 2.03-2.79 [.080-.110] DIA.

△4 FOR FOREIGN PRODUCTION ONLY REELED WITH PAPER INTERLEAVE

△5 PRELIMINARY - NOT FOR PRODUCTION

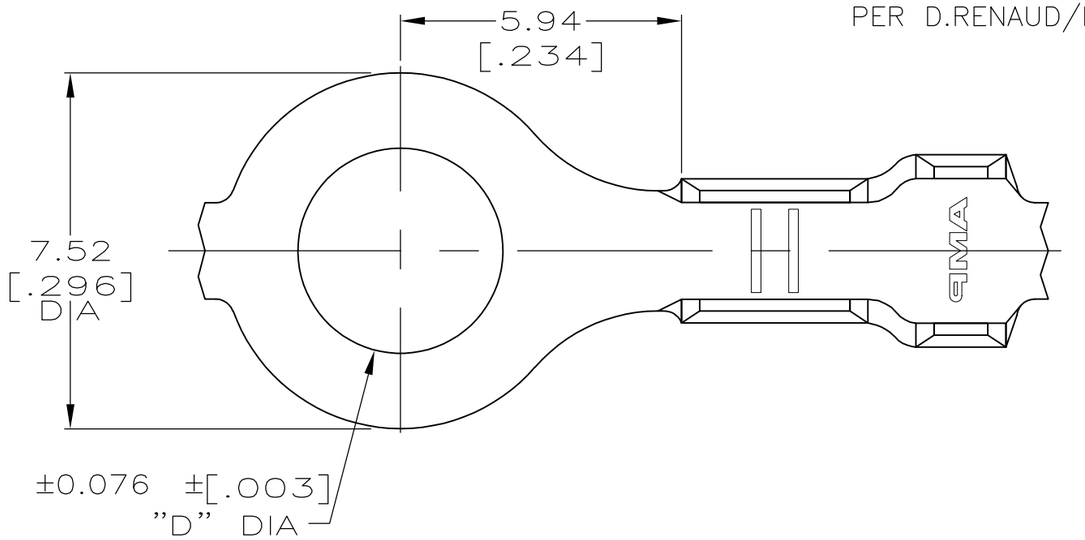

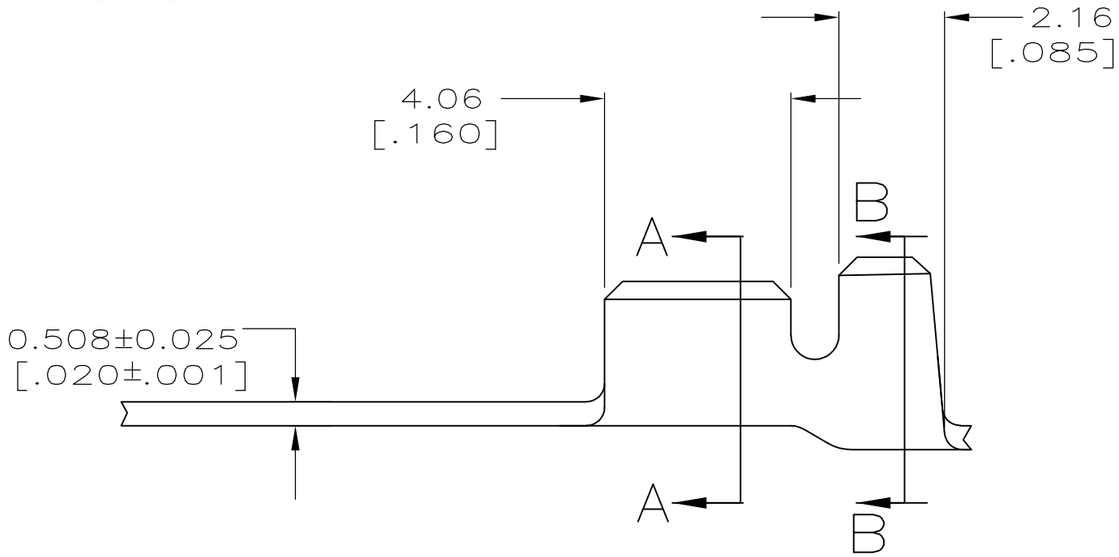

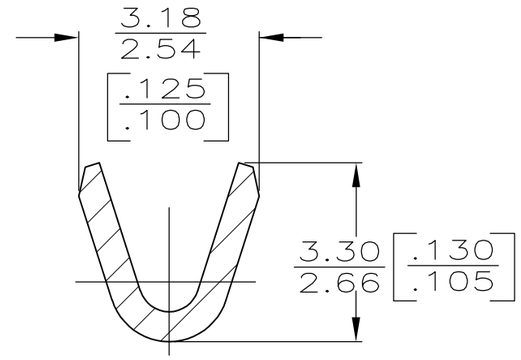

SECTION A-A
SCALE 10:1

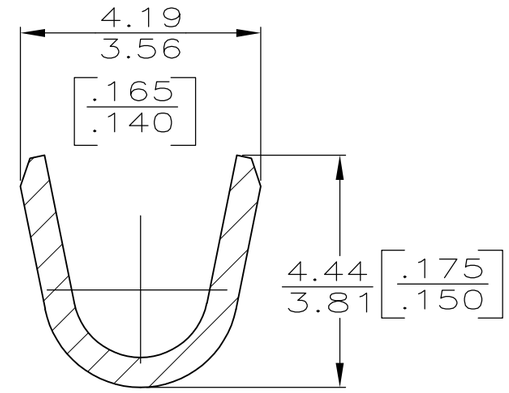

SECTION B-B
SCALE 10:1

△6	TIN PLATING	M 3.5 - [#6]	3.68 [.145]	△5 42037-9
	TIN PLATING	[#10]	5.00 [.197]	△5 42037-8
△4 △7 OBSOLETE	TIN PLATING	M 4 - [#8]	4.34 [.171]	~~42037-7~~
OBSOLETE △4	~~TIN PLATING~~	~~[#10]~~	~~5.00 [.197]~~	~~42037-6~~
	TIN PLATING	[#10]	5.00 [.197]	42037-2
	TIN PLATING	M 4 - [#8]	4.34 [.171]	42037-1
	TIN PLATING	M 3.5 - [#6]	3.68 [.145]	42037
	FINISH	STUD SIZE	D DIM	PART NO

THIS DRAWING IS A CONTROLLED DOCUMENT.

DIMENSIONS: mm [INCHES]

TOLERANCES UNLESS OTHERWISE SPECIFIED:
0 PLC ± -
1 PLC ± -
2 PLC ± 0.25 [.010]
3 PLC ± -
4 PLC ± -
ANGLES ± -

MATERIAL: 082 BRASS

FINISH: SEE TABLE

DWN JR RUTH 01AUG00
CHK MS FEHER 01AUG00
APVD D DECKER 01AUG00
PRODUCT SPEC —
APPLICATION SPEC —
WEIGHT —

TE Connectivity

NAME: RING

SIZE	CAGE CODE	DRAWING NO	RESTRICTED TO
A3	00779	C-42037	—

CUSTOMER DRAWING | SCALE 8:1 | SHEET 1 OF 1 | REV L2

Компания «ЭлектроПласт» предлагает заключение долгосрочных отношений при поставках импортных электронных компонентов на взаимовыгодных условиях!

Наши преимущества:

- Оперативные поставки широкого спектра электронных компонентов отечественного и импортного производства напрямую от производителей и с крупнейших мировых складов;
- Поставка более 17-ти миллионов наименований электронных компонентов;
- Поставка сложных, дефицитных, либо снятых с производства позиций;
- Оперативные сроки поставки под заказ (от 5 рабочих дней);
- Экспресс доставка в любую точку России;
- Техническая поддержка проекта, помощь в подборе аналогов, поставка прототипов;
- Система менеджмента качества сертифицирована по Международному стандарту ISO 9001;
- Лицензия ФСБ на осуществление работ с использованием сведений, составляющих государственную тайну;
- Поставка специализированных компонентов (Xilinx, Altera, Analog Devices, Intersil, Interpoint, Microsemi, Aeroflex, Peregrine, Syfer, Eurofarad, Texas Instrument, Miteq, Cobham, E2V, MA-COM, Hittite, Mini-Circuits,General Dynamics и др.);

Помимо этого, одним из направлений компании «ЭлектроПласт» является направление «Источники питания». Мы предлагаем Вам помощь Конструкторского отдела:

- Подбор оптимального решения, техническое обоснование при выборе компонента;
- Подбор аналогов;
- Консультации по применению компонента;
- Поставка образцов и прототипов;
- Техническая поддержка проекта;
- Защита от снятия компонента с производства.

Как с нами связаться

Телефон: 8 (812) 309 58 32 (многоканальный)
Факс: 8 (812) 320-02-42
Электронная почта: org@eplast1.ru
Адрес: 198099, г. Санкт-Петербург, ул. Калинина, дом 2, корпус 4, литера А.