3M™ PAK 100 SHUNT

.100" MIDGIE, 929 SERIES

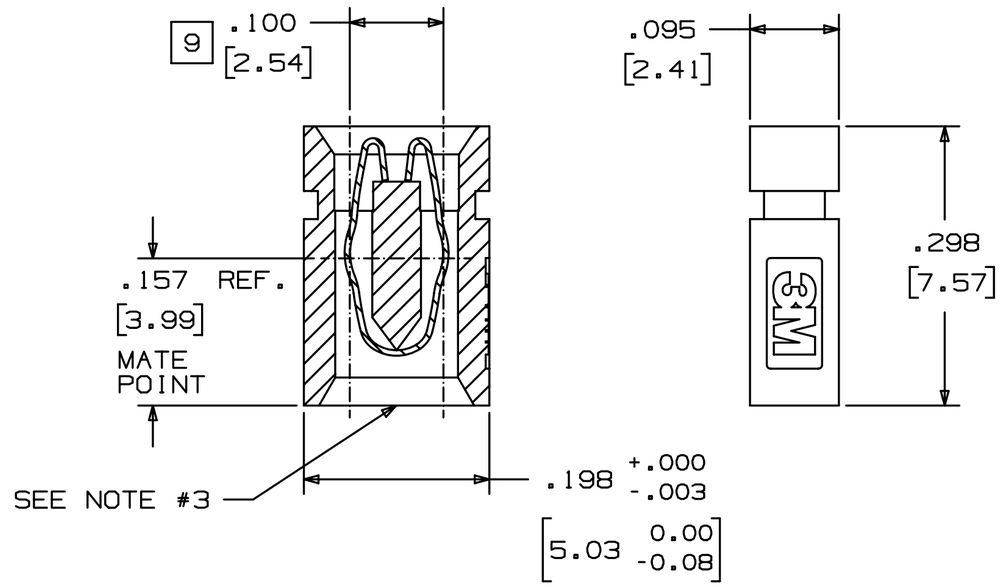

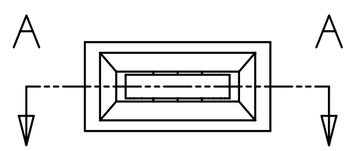

PERFORMANCE 7	
CURRENT RATING:	1A
INSULATION RESISTANCE:	>1X10^9 OHMS AT 500 VDC
WITHSTANDING VOLTAGE:	1500 Vrms AT SEA LEVEL
TEMPERATURE RATING:	-55°C TO +100°C

ORDERING INFORMATION

92995X-XX

COLOR-PLATING OPTIONS:
0-00 = BLACK-100-200μ" MATTE TIN
5-06 = BLUE-10μ" GOLD
7-08 = GRAY-30μ" GOLD

3M™ ELECTRONIC SOLUTIONS DIVISION
INTERCONNECT SOLUTIONS
http://www.3M.com/interconnects/

3M IS A TRADEMARK OF 3M COMPANY.
FOR TECHNICAL, SALES OR ORDERING INFORMATION CALL 800-225-5373

UL FILE NO: E68080

NOTES

1. MATERIAL:
BODY: GLASS FILLED POLYESTER (PBT) UL 94 V-0, COLOR CODED BLACK, BLUE OR GRAY
CONTACT: PHOSPHOR BRONZE.
2. GOLD PLATING:
10μ" OR 30μ" AVG. GOLD ON WIPE AREA OVER 50-80μ" NICKEL.
MATTE TIN PLATING:
100-200μ" MATTE TIN ON WIPE AREA OVER 50-80μ" NICKEL.
3. RECOMMENDED HEADER PIN ENTRY END. REFERENCE CONTACT SHAPE TO ASSURE CORRECT INSTALLATION.
4. RECOMMENDED MATING PINS ARE .025 [.64] ROUND OR SQUARE.
5. STACKABLE END-TO-END AND SIDE-TO-SIDE. UNIQUE C-SPRING CONTACT ASSURES BALANCED FORCES.
6. SEE THE REGULATORY INFORMATION APPENDIX (RIA) IN THE "RoHS COMPLIANCE" SECTION OF WWW.3MCONNECTOR.COM FOR COMPLIANCE INFORMATION (RIA E1 & C1 APPLY).
7. IN THE EVENT OF CONFLICT BETWEEN THIS DATA AND THAT CONTAINED IN THE PRODUCT DATA SHEET, THE PRODUCT DATA SHEET TAKES PRECEDENT.
8. REFERENCE PRODUCT DATA SHEET 929957-08.
9. MATING PIN CENTERLINES.

DIMENSIONS IN INCHES, SECONDARY IN MM

DESIGN REFERENCE NEXT ASSEMBLY

DISTRIBUTION CODES

DIVISION: Interconnect Solutions
DIVISION CODE: ISD

DO NOT SCALE DRAWING
SCALE 8/1

TOLERANCES EXCEPT AS NOTED
INCHES: .0 ± ; .00 ± .01 ; .000 ± .005 ; .0000 ±
MILLIMETERS: 0 ± ; .0 ± .3 ; .00 ± .13 ; .000 ±
ANGLES ±

THIRD ANGLE PROJECTION

INTERPRET PER ASME Y14.5 - 1994

MAX SURFACE ROUGHNESS ☐ ALL SURFACES ☐ MARKED ONLY

REV	ECO	ISSUE DATE AND DESCRIPTION	DRFT	CHKD
B	36251	SEP 21,2011 REVISE AND REDRAWN	JNC	SF

DRFT CASTIGLIONE DATE SEP 21,2011 MFG DATE
CHKD DATE APPVL S. FELDMAN DATE SEP 23,2011

3M Center St. Paul, MN 55144

© 3M COPYRIGHT 2011
This document and the information it contains are 3M property and may not be reproduced or further distributed without 3M permission, or used or disclosed other than for 3M authorized purposes. All rights reserved.

TITLE: PAK 100 SHUNT, .100 MIDGIE, TS-0200

CAGE NUMBER | SIZE C | DRAWING NO. 78-5100-0200-5 | REV. B

MODEL 929XXX | DET. LISTS ☐ YES ☒ NO | SHT 1 OF 1

78-5100-0200-5 DRAWING NUMBER | B REVISION

OCEAN CHIPS
Океан Электроники
Поставка электронных компонентов

Компания «Океан Электроники» предлагает заключение долгосрочных отношений при поставках импортных электронных компонентов на взаимовыгодных условиях!

Наши преимущества:

- Поставка оригинальных импортных электронных компонентов напрямую с производств Америки, Европы и Азии, а так же с крупнейших складов мира;
- Широкая линейка поставок активных и пассивных импортных электронных компонентов (более 30 млн. наименований);
- Поставка сложных, дефицитных, либо снятых с производства позиций;
- Оперативные сроки поставки под заказ (от 5 рабочих дней);
- Экспресс доставка в любую точку России;
- Помощь Конструкторского Отдела и консультации квалифицированных инженеров;
- Техническая поддержка проекта, помощь в подборе аналогов, поставка прототипов;
- Поставка электронных компонентов под контролем ВП;
- Система менеджмента качества сертифицирована по Международному стандарту ISO 9001;
- При необходимости вся продукция военного и аэрокосмического назначения проходит испытания и сертификацию в лаборатории (по согласованию с заказчиком);
- Поставка специализированных компонентов военного и аэрокосмического уровня качества (Xilinx, Altera, Analog Devices, Intersil, Interpoint, Microsemi, Actel, Aeroflex, Peregrine, VPT, Syfer, Eurofarad, Texas Instruments, MS Kennedy, Miteq, Cobham, E2V, MA-COM, Hittite, Mini-Circuits, General Dynamics и др.);

Компания «Океан Электроники» является официальным дистрибьютором и эксклюзивным представителем в России одного из крупнейших производителей разъемов военного и аэрокосмического назначения **«JONHON»**, а так же официальным дистрибьютором и эксклюзивным представителем в России производителя высокотехнологичных и надежных решений для передачи СВЧ сигналов **«FORSTAR»**.

AVIC JONHON

«JONHON» (основан в 1970 г.)

Разъемы специального, военного и аэрокосмического назначения:

(Применяются в военной, авиационной, аэрокосмической, морской, железнодорожной, горно- и нефтедобывающей отраслях промышленности)

«FORSTAR» (основан в 1998 г.)

ВЧ соединители, коаксиальные кабели, кабельные сборки и микроволновые компоненты:

(Применяются в телекоммуникациях гражданского и специального назначения, в средствах связи, РЛС, а так же военной, авиационной и аэрокосмической отраслях промышленности).

FORSTAR®

Телефон: 8 (812) 309-75-97 (многоканальный)
Факс: 8 (812) 320-03-32
Электронная почта: ocean@oceanchips.ru
Web: http://oceanchips.ru/
Адрес: 198099, г. Санкт-Петербург, ул. Калинина, д. 2, корп. 4, лит. А