Part Number: 0874390401
Status: Active
Overview: picospox
Description: 1.50mm (.059") Pitch Pico-SPOX™ Wire-to-Board Housing, 4 Circuits, Black Housing

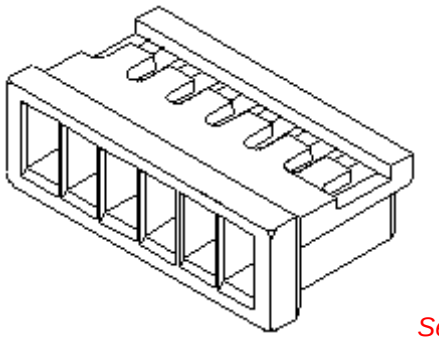

Series
image - Reference only

Documents:
3D Model
Drawing (PDF)
Product Specification PS-87437 (PDF)
RoHS Certificate of Compliance (PDF)

Agency Certification

CSA	LR19980
UL	E29179

General

Product Family	Crimp Housings
Series	87439
Overview	picospox
Product Name	Pico-SPOX™

Physical

Circuits (maximum)	4
Color - Resin	Natural
Flammability	94V-0
Gender	Female
Glow-Wire Compliant	No
Lock to Mating Part	Yes
Material - Resin	Nylon
Number of Rows	1
Packaging Type	Bag
Panel Mount	No
Pitch - Mating Interface (in)	0.059 In
Pitch - Mating Interface (mm)	1.50 mm
Polarized to Mating Part	Yes
Stackable	No
Temperature Range - Operating	-55°C to +105°C

Electrical

Current - Maximum per Contact	1.5A, 2A, 3A

Material Info

Reference - Drawing Numbers

Product Specification	PS-87437, RPS-87437
Sales Drawing	SD-87439-001

EU RoHS
ELV and RoHS Compliant
REACH SVHC
Contains SVHC: No
Halogen-Free Status
Halogen-Free

China RoHS

Need more information on product environmental compliance?

Email productcompliance@molex.com
For a multiple part number RoHS Certificate of Compliance, click here

Please visit the Contact Us section for any non-product compliance questions.

Search Parts in this Series
87439Series

Mates With
Pico-SPOX™ Wire-to-Board Header 87437 , 87438

Use With
87421 Pico-SPOX™ Crimp Terminal

PART NO	LEAD FREE	SIGNAL PIN QTY	POWER PIN QTY	FUSE TERMINAL QTY
87527-1611	NO 2	14	2	2
87527-1612	YES 2	14	2	2

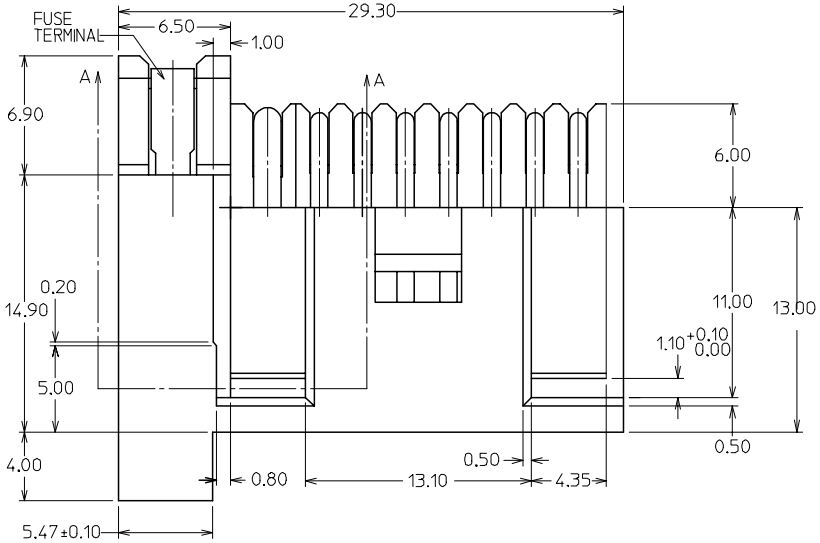

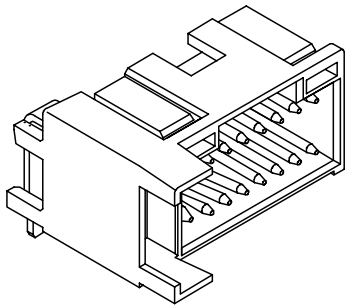

ISOMETRIC VIEW OF CONNECTOR

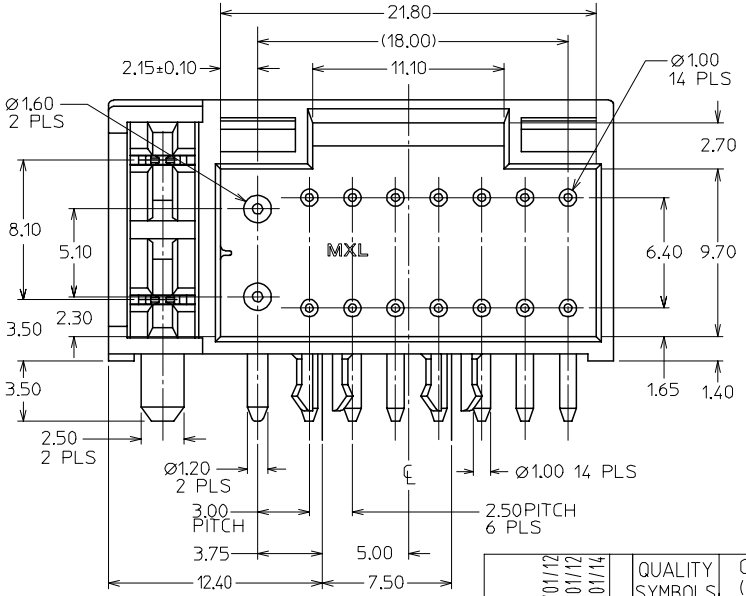

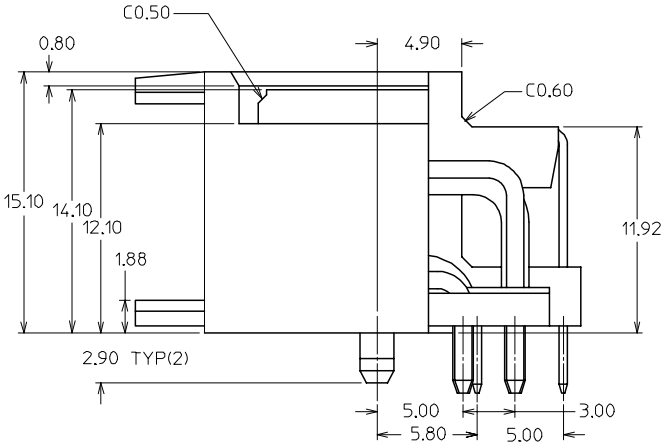

REV	DESCRIPTION	
B1	REVISE NOTE 2.	2005/01/12
	EC NO: S2005-0376	2005/01/12
	DRWN:ATSEE	2005/01/12
	CHKD:SHONG	2005/01/14
	APPR:SKTOH	

QUALITY SYMBOLS: ▼=0 ▽C=0

GENERAL TOLERANCES (UNLESS SPECIFIED)

	mm	INCH
4 PLACES	± ---	± ---
3 PLACES	± ---	± ---
2 PLACES	± 0.2	± ---
1 PLACE	± ---	± ---
ANGULAR ± 3 °		

DRAFT WHERE APPLICABLE MUST REMAIN WITHIN DIMENSIONS

DIMENSION STYLE: MM ONLY

SCALE: NTS

DESIGN UNITS: METRIC

THIRD ANGLE PROJECTION

DRAWN BY	GMSIMMEL	DATE 1997/02/13
CHECKED BY	SKTOH	DATE 1997/05/08
APPROVED BY	PTHO	DATE 1997/05/09

TITLE: SALES DRAWING 2.5/3.0 W-T-B HEADER WITH SINGLE FUSE SOCKET

molex MOLEX INCORPORATED

MATERIAL NO.: SEE TABLE

DOCUMENT NO.: SD-87527-007

SHEET NO.: 1 OF 2

SIZE: A3

THIS DRAWING CONTAINS INFORMATION THAT IS PROPRIETARY TO MOLEX INCORPORATED AND SHOULD NOT BE USED WITHOUT WRITTEN PERMISSION

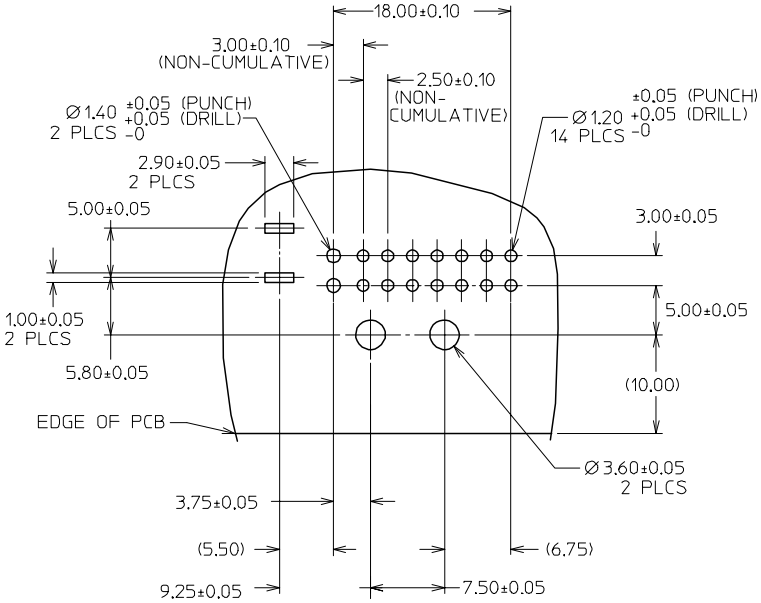

PCB LAYOUT : COMPONENT SIDE
RECOMMENDED PCB THICKNESS = 1.20-1.60

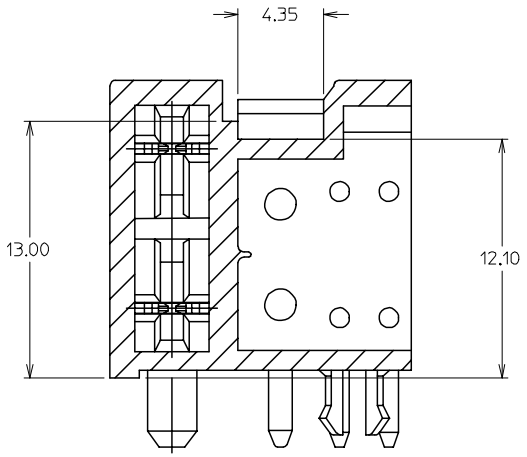

SECTION A-A

NOTES:-

1. MATERIALS:
   HOUSING: - NYLON, UL94-V2
   COLOR: BLACK
   SIGNAL PINS - BRASS, 1.00 DIA.
   POWER PINS - BRASS, 1.60/ 1.20 DIA.
   FUSE TERMINALS - BRASS, 0.5mm THK.
2. FINISH:
   (A) TIN/ LEAD OVER NICKEL UNDERPLATE OVERALL.
   OR
   (B) TIN OVER NICKEL UNDERPLATE OVERALL.
3. PRODUCT SPECIFICATION: PS-87527-0001.

REV	DESCRIPTION	
B1	REVISE NOTE 2.	
	EC NO: S2005-0376	2005/01/12
	DRWN:ATSEE	2005/01/12
	CH'KD:SHONG	2005/01/14
	APPR:SKTOH	

QUALITY SYMBOLS: ▼=0, (C)=0

GENERAL TOLERANCES (UNLESS SPECIFIED)	mm	INCH
4 PLACES	± ---	± ---
3 PLACES	± ---	± ---
2 PLACES	± 0.2	± ---
1 PLACE	± ---	± ---
ANGULAR ± 3 °		

DRAFT WHERE APPLICABLE MUST REMAIN WITHIN DIMENSIONS

DIMENSION STYLE: MM ONLY	SCALE: NTS	DESIGN UNITS: METRIC	THIRD ANGLE PROJECTION
DRAWN BY: GMSIMMEL	DATE: 1997/02/13	TITLE: SALES DRAWING 2.5/3.0 W-T-B HEADER WITH SINGLE FUSE SOCKET	
CHECKED BY: SKTOH	DATE: 1997/05/08		
APPROVED BY: PTHO	DATE: 1997/05/09	molex MOLEX INCORPORATED	
MATERIAL NO.: SEE TABLE		DOCUMENT NO.: SD-87527-007	SHEET NO.: 2 OF 2
SIZE: A3	THIS DRAWING CONTAINS INFORMATION THAT IS PROPRIETARY TO MOLEX INCORPORATED AND SHOULD NOT BE USED WITHOUT WRITTEN PERMISSION		

tb_frame_A3_P_ME_T
Rev. D 2004/04/02

OCEAN CHIPS
Океан Электроники
Поставка электронных компонентов

Компания «Океан Электроники» предлагает заключение долгосрочных отношений при поставках импортных электронных компонентов на взаимовыгодных условиях!

Наши преимущества:

- Поставка оригинальных импортных электронных компонентов напрямую с производств Америки, Европы и Азии, а так же с крупнейших складов мира;
- Широкая линейка поставок активных и пассивных импортных электронных компонентов (более 30 млн. наименований);
- Поставка сложных, дефицитных, либо снятых с производства позиций;
- Оперативные сроки поставки под заказ (от 5 рабочих дней);
- Экспресс доставка в любую точку России;
- Помощь Конструкторского Отдела и консультации квалифицированных инженеров;
- Техническая поддержка проекта, помощь в подборе аналогов, поставка прототипов;
- Поставка электронных компонентов под контролем ВП;
- Система менеджмента качества сертифицирована по Международному стандарту ISO 9001;
- При необходимости вся продукция военного и аэрокосмического назначения проходит испытания и сертификацию в лаборатории (по согласованию с заказчиком);
- Поставка специализированных компонентов военного и аэрокосмического уровня качества (Xilinx, Altera, Analog Devices, Intersil, Interpoint, Microsemi, Actel, Aeroflex, Peregrine, VPT, Syfer, Eurofarad, Texas Instruments, MS Kennedy, Miteq, Cobham, E2V, MA-COM, Hittite, Mini-Circuits, General Dynamics и др.);

Компания «Океан Электроники» является официальным дистрибьютором и эксклюзивным представителем в России одного из крупнейших производителей разъемов военного и аэрокосмического назначения **«JONHON»**, а так же официальным дистрибьютором и эксклюзивным представителем в России производителя высокотехнологичных и надежных решений для передачи СВЧ сигналов **«FORSTAR»**.

AVIC JONHON

«JONHON» (основан в 1970 г.)

Разъемы специального, военного и аэрокосмического назначения:

(Применяются в военной, авиационной, аэрокосмической, морской, железнодорожной, горно- и нефтедобывающей отраслях промышленности)

«FORSTAR» (основан в 1998 г.)

ВЧ соединители, коаксиальные кабели, кабельные сборки и микроволновые компоненты:

(Применяются в телекоммуникациях гражданского и специального назначения, в средствах связи, РЛС, а так же военной, авиационной и аэрокосмической отраслях промышленности).

FORSTAR®

Телефон: 8 (812) 309-75-97 (многоканальный)
Факс: 8 (812) 320-03-32
Электронная почта: ocean@oceanchips.ru
Web: http://oceanchips.ru/
Адрес: 198099, г. Санкт-Петербург, ул. Калинина, д. 2, корп. 4, лит. А