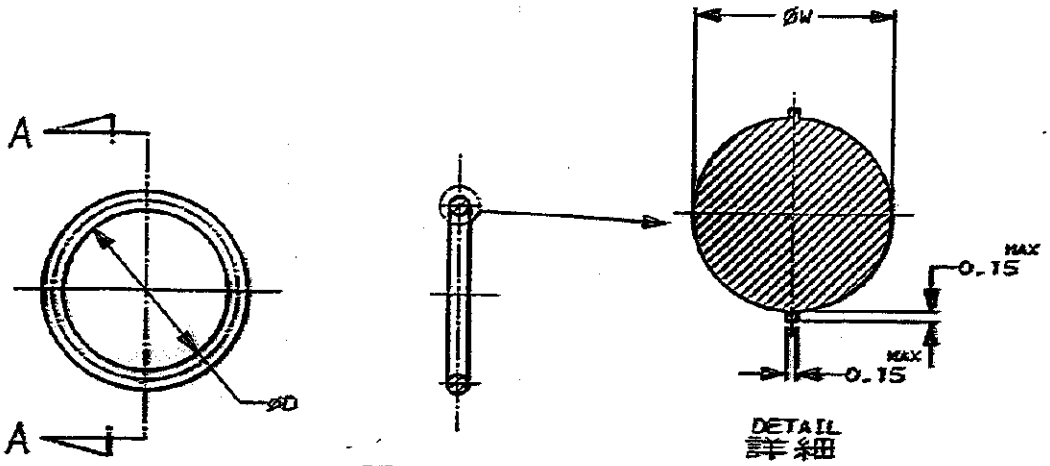
NUMBER C-172190

METRIC

第三角法(3rd ANGLE PROJECTION)



SECT. A-A
断面 A-A

DETAIL
詳細

注:
1. 本品はキャップハウジングに使用される。
2. 適用製品規格 108-5136

NOTES:
1. TO BE USED CAP HOUSING.
2. PRODUCT SPEC. 108-5136

COLOR 色	MATERIAL 材料	CAP HSG. P/N 適用ハウジング番号	Pos. 極数	D	W	PART No. 番号
BLACK 黒	NBR ニトリルゴム	172281	12	24.7±0.2	3.0±0.1	172190-5
BLACK 黒	NBR ニトリルゴム	172196	1	10.4±0.2	2.0±0.1	172190-4
BLACK 黒	NBR ニトリルゴム	172199, 172202	2,3	14.8±0.2	2.4±0.1	172190-3
BLACK 黒	NBR ニトリルゴム	172205	4	15.8±0.2	2.4±0.1	172190-2
BLACK 黒	NBR ニトリルゴム	172192	8	19.5±0.2	2.6±0.1	172190-1

Copyright © 1979 Copyright © 1998 AMP (Japan), LTD. ALL RIGHTS RESERVED

AMP
日本エー・エム・ピー株式会社
Tokyo, Japan

一般公差 (GENERAL TOLERANCE)
MULTI ±0.2
2 PLACE ±0.25
3 PLACE ±0.3
角 ±3°

表面粗さ (SURFACE FINISH) 6.3a CAMS -)
絶縁抵抗 (INSULATION RES.) MΩ
材料 (MATERIAL) 表参照
仕上 (FINISH)

LTR	変更 (REVISION RECORD)	DR	CHK	DATE
E	再作成 (F.J00-0684-99)			

PRINT DIST

DR. Y. Fujiwara '99.3.2
DE. T. Fujiwara '99.3.2
CHK. [illegible] '99.3.2
APP.

SPEC. A | LOC J | 番号 (No.) C-172190 | REV. E | SHEET 1 OF 1

名称 (NAME) ECONOSEAL SERIES
エコノシール シリーズ
"J" CONNECTOR O RING
"J" コネクタ Oリング

AMP-JOTO-TC
REV. 3/'98

(CUSTOMER DRAWING) 参考図面

単位: mm DIMENSIONS IN MM, DO NOT SCALE PRINT

OCEAN CHIPS
Океан Электроники
Поставка электронных компонентов

Компания «Океан Электроники» предлагает заключение долгосрочных отношений при поставках импортных электронных компонентов на взаимовыгодных условиях!

Наши преимущества:

- Поставка оригинальных импортных электронных компонентов напрямую с производств Америки, Европы и Азии, а так же с крупнейших складов мира;
- Широкая линейка поставок активных и пассивных импортных электронных компонентов (более 30 млн. наименований);
- Поставка сложных, дефицитных, либо снятых с производства позиций;
- Оперативные сроки поставки под заказ (от 5 рабочих дней);
- Экспресс доставка в любую точку России;
- Помощь Конструкторского Отдела и консультации квалифицированных инженеров;
- Техническая поддержка проекта, помощь в подборе аналогов, поставка прототипов;
- Поставка электронных компонентов под контролем ВП;
- Система менеджмента качества сертифицирована по Международному стандарту ISO 9001;
- При необходимости вся продукция военного и аэрокосмического назначения проходит испытания и сертификацию в лаборатории (по согласованию с заказчиком);
- Поставка специализированных компонентов военного и аэрокосмического уровня качества (Xilinx, Altera, Analog Devices, Intersil, Interpoint, Microsemi, Actel, Aeroflex, Peregrine, VPT, Syfer, Eurofarad, Texas Instruments, MS Kennedy, Miteq, Cobham, E2V, MA-COM, Hittite, Mini-Circuits, General Dynamics и др.);

Компания «Океан Электроники» является официальным дистрибьютором и эксклюзивным представителем в России одного из крупнейших производителей разъемов военного и аэрокосмического назначения «**JONHON**», а так же официальным дистрибьютором и эксклюзивным представителем в России производителя высокотехнологичных и надежных решений для передачи СВЧ сигналов «**FORSTAR**».

AVIC JONHON

«JONHON» (основан в 1970 г.)

Разъемы специального, военного и аэрокосмического назначения:

(Применяются в военной, авиационной, аэрокосмической, морской, железнодорожной, горно- и нефтедобывающей отраслях промышленности)

«FORSTAR» (основан в 1998 г.)

ВЧ соединители, коаксиальные кабели, кабельные сборки и микроволновые компоненты:

(Применяются в телекоммуникациях гражданского и специального назначения, в средствах связи, РЛС, а так же военной, авиационной и аэрокосмической отраслях промышленности).

FORSTAR®

Телефон: 8 (812) 309-75-97 (многоканальный)
Факс: 8 (812) 320-03-32
Электронная почта: ocean@oceanchips.ru
Web: http://oceanchips.ru/
Адрес: 198099, г. Санкт-Петербург, ул. Калинина, д. 2, корп. 4, лит. А