THIS DRAWING IS UNPUBLISHED. RELEASED FOR PUBLICATION -.- .
© COPYRIGHT - By - ALL RIGHTS RESERVED.

LOC	DIST
CM	54

REVISIONS

P	LTR	DESCRIPTION	DATE	DWN	APVD
	G2	REVISED PER ECO-11-010839	26MAY11	RK	HMR

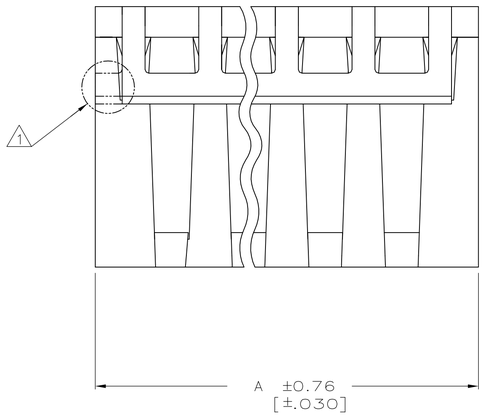

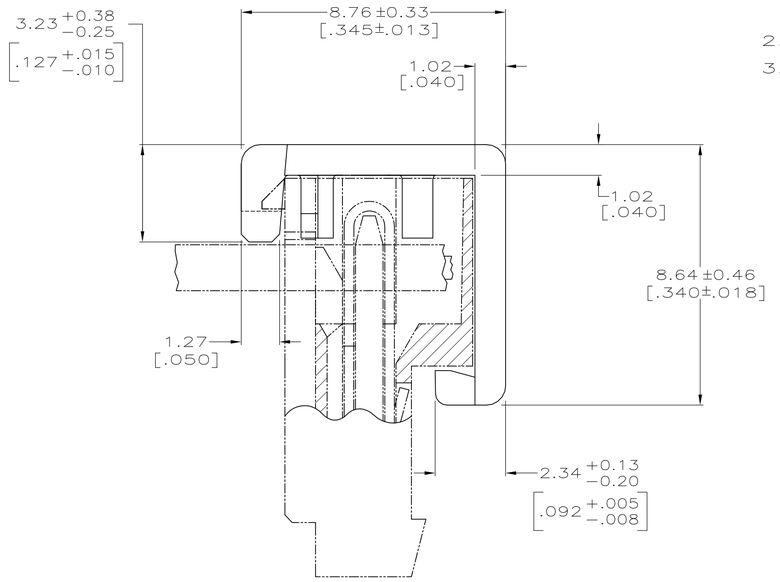

1. PART MAY BE MOLDED TO DESIRED POSITION SIZE OR CUT TO DESIRED POSITION SIZE FROM A LARGER POSITION SIZE PART. WHEN PART IS CUT TO DESIRED POSITION SIZE, A PORTION OF FRONT LOCKING BAR WILL REMAIN ATTACHED.
2. DIMENSIONS IN BRACKETS ARE IN INCHES.
3. TWO POSITION (−2) PARTS WILL BE MOLDED ONLY.

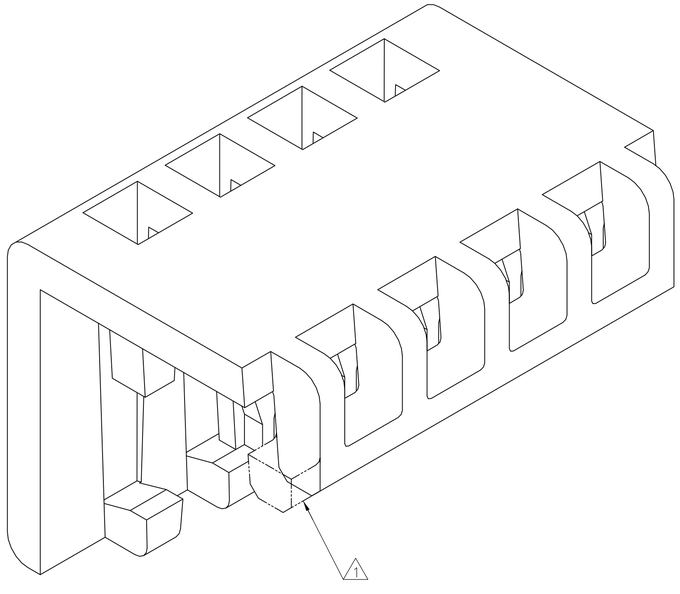

3-DIMENSIONAL MODEL
NTS

	A	PART NO
28 CIRCUIT ASSEMBLES	71.12 [2.800]	2-643075-8
27 CIRCUIT ASSEMBLES	68.58 [2.700]	2-643075-7
26 CIRCUIT ASSEMBLES	66.04 [2.600]	2-643075-6
25 CIRCUIT ASSEMBLES	63.50 [2.500]	2-643075-5
24 CIRCUIT ASSEMBLES	60.96 [2.400]	2-643075-4
23 CIRCUIT ASSEMBLES	58.42 [2.300]	2-643075-3
22 CIRCUIT ASSEMBLES	55.88 [2.200]	2-643075-2
21 CIRCUIT ASSEMBLES	53.34 [2.100]	2-643075-1
20 CIRCUIT ASSEMBLES	50.80 [2.000]	2-643075-0
19 CIRCUIT ASSEMBLES	48.26 [1.900]	1-643075-9
18 CIRCUIT ASSEMBLES	45.72 [1.800]	1-643075-8
17 CIRCUIT ASSEMBLES	43.18 [1.700]	1-643075-7
16 CIRCUIT ASSEMBLES	40.64 [1.600]	1-643075-6
15 CIRCUIT ASSEMBLES	38.10 [1.500]	1-643075-5
14 CIRCUIT ASSEMBLES	35.56 [1.400]	1-643075-4
13 CIRCUIT ASSEMBLES	33.02 [1.300]	1-643075-3
12 CIRCUIT ASSEMBLES	30.48 [1.200]	1-643075-2
11 CIRCUIT ASSEMBLES	27.94 [1.100]	1-643075-1
10 CIRCUIT ASSEMBLES	25.40 [1.000]	1-643075-0
9 CIRCUIT ASSEMBLES	22.86 [.900]	643075-9
8 CIRCUIT ASSEMBLES	20.32 [.800]	643075-8
7 CIRCUIT ASSEMBLES	17.78 [.700]	643075-7
6 CIRCUIT ASSEMBLES	15.24 [.600]	643075-6
5 CIRCUIT ASSEMBLES	12.70 [.500]	643075-5
4 CIRCUIT ASSEMBLES	10.16 [.400]	643075-4
3 CIRCUIT ASSEMBLES	7.62 [.300]	643075-3
2 CIRCUIT ASSEMBLES	5.08 [.200]	643075-2
USE ON MTA 100 ASSEMBLIES AS LISTED		

METRIC

THIS DRAWING IS A CONTROLLED DOCUMENT.

DIMENSIONS: mm [INCHES]

TOLERANCES UNLESS OTHERWISE SPECIFIED:
0 PLC ± –
1 PLC ± –
2 PLC ± –
3 PLC ± 0.13 [.005]
4 PLC ± –
ANGLES ± –

MATERIAL: NYLON,UL 94V-2, WHITE
FINISH: –

DWN –
CHK –
APVD –
PRODUCT SPEC –
APPLICATION SPEC –
WEIGHT –

TE Connectivity

NAME: COVER, MOLDED, .060 MAX O.D. WIRE, MTA-100

SIZE	CAGE CODE	DRAWING NO	RESTRICTED TO
A1	00779	C-643075	–

CUSTOMER DRAWING | SCALE 10:1 | SHEET 1 OF 1 | REV G2

4805 (3/11)

3D

OCEAN CHIPS
Океан Электроники
Поставка электронных компонентов

Компания «Океан Электроники» предлагает заключение долгосрочных отношений при поставках импортных электронных компонентов на взаимовыгодных условиях!

Наши преимущества:

- Поставка оригинальных импортных электронных компонентов напрямую с производств Америки, Европы и Азии, а так же с крупнейших складов мира;
- Широкая линейка поставок активных и пассивных импортных электронных компонентов (более 30 млн. наименований);
- Поставка сложных, дефицитных, либо снятых с производства позиций;
- Оперативные сроки поставки под заказ (от 5 рабочих дней);
- Экспресс доставка в любую точку России;
- Помощь Конструкторского Отдела и консультации квалифицированных инженеров;
- Техническая поддержка проекта, помощь в подборе аналогов, поставка прототипов;
- Поставка электронных компонентов под контролем ВП;
- Система менеджмента качества сертифицирована по Международному стандарту ISO 9001;
- При необходимости вся продукция военного и аэрокосмического назначения проходит испытания и сертификацию в лаборатории (по согласованию с заказчиком);
- Поставка специализированных компонентов военного и аэрокосмического уровня качества (Xilinx, Altera, Analog Devices, Intersil, Interpoint, Microsemi, Actel, Aeroflex, Peregrine, VPT, Syfer, Eurofarad, Texas Instruments, MS Kennedy, Miteq, Cobham, E2V, MA-COM, Hittite, Mini-Circuits, General Dynamics и др.);

Компания «Океан Электроники» является официальным дистрибьютором и эксклюзивным представителем в России одного из крупнейших производителей разъемов военного и аэрокосмического назначения **«JONHON»**, а так же официальным дистрибьютором и эксклюзивным представителем в России производителя высокотехнологичных и надежных решений для передачи СВЧ сигналов **«FORSTAR»**.

AVIC JONHON

«JONHON» (основан в 1970 г.)

Разъемы специального, военного и аэрокосмического назначения:

(Применяются в военной, авиационной, аэрокосмической, морской, железнодорожной, горно- и нефтедобывающей отраслях промышленности)

«FORSTAR» (основан в 1998 г.)

ВЧ соединители, коаксиальные кабели, кабельные сборки и микроволновые компоненты:

(Применяются в телекоммуникациях гражданского и специального назначения, в средствах связи, РЛС, а так же военной, авиационной и аэрокосмической отраслях промышленности).

FORSTAR®

Телефон: 8 (812) 309-75-97 (многоканальный)
Факс: 8 (812) 320-03-32
Электронная почта: ocean@oceanchips.ru
Web: http://oceanchips.ru/
Адрес: 198099, г. Санкт-Петербург, ул. Калинина, д. 2, корп. 4, лит. А