Copyright FCI.

PRODUCT NUMBER
20020108-XXXXXXXLF

20020108- □ □ □ □ A 0 □ LF

PITCH

C : 3.50 mm
D : 3.81 mm
G : 5.00 mm
H : 5.08 mm

POLES

02: 2 POLES
03: 3 POLES
04: 4 POLES
:
24: 24 POLES

LF : DENOTED ROHS COMPATIBLE

1 : STANDARD PRODUCT
W/ BOX PACKING

HOUSING CODE

CODE	COLOR	AVAILABILTY
1	GREEN(RAL 6018/T)	STANDARD
2	BLACK	ON REQUEST ONLY
3	GREY(RAL 7004/P)	ON REQUEST ONLY
4	BLUE(RAL 5015/A)	ON REQUEST ONLY

PROPERTY TABLE					
FCI SERIES NAME		06-350	06-381	06-500	06-508
PITCH (mm)		3.50	3.81	5.00	5.08
VOLTAGE RATING (VAC)		300	300	300	300
CURRENT RATING (A)	cULus	10	10	12	12
	VDE	10.5	10.5	NA	NA
WITHSTANDING VOLTAGE (kV)	cULus	1.6	1.6	1.6	1.6
	VDE	2.5	2.5	NA	NA
OPERATING TEMP. (℃)		-40~+115	-40~+115	-40~+115	-40~+115
SOLDERING TEMP. (℃)		250±10 (5 sec.)	250±10 (5 sec.)	250±10 (5 sec.)	250±10 (5 sec.)
POLES AVAILABLE		02~24	02~24	02~24	02~24
SAFETY CERTIFICATE		cULus VDE		cULus	

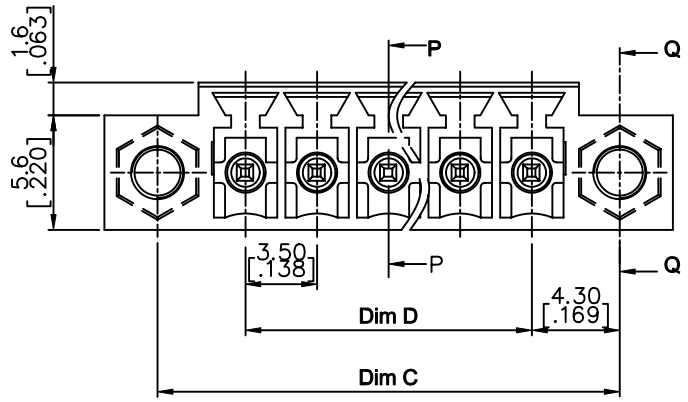
NOTES:
1. MATERIALS
   1-1 HOUSING: THERMALPLASTIC RESIN, UL 94V-0 RATED.
   1-2 TERMINAL: COPPER ALLOY, TIN PLATED.
2. PRODUCT SPECIFICATION REFER TO FCI GS-12-625.
3. BOXED PACKAGING,
   DETAILED PRODUCT PACKING SPECIFICATION REFER TO FCI GS-14-1394.
4. FCI, SAFETY CERTIFICATE LOGO AND SERIES NAME TO BE SHOWN ON PRODUCT SURFACE.
5. THE PRODUCTS WHERE THE PART NUMBER END IN "LF" MEET THE EUROPEAN UNION DIRECTIVE AND OTHER COUNTRY REGULATIONS AS DESCRIBED IN GS-22-008.
6. RECOMENDED SOLDERING PROCESS BY WAVE SOLDER.

mat'l. code				surface ASME Y14.5	tolerance ASME Y14.5	projection	product family: TERMINAL BLOCK
ltr	ecn no	dr	date	tolerances unless otherwise specified			title: TERMINAL BLOCK PLUGGABLE, SOCKET, SIGNAL, STRAIGHT W/FLANGE
A	T10-0062	WL	050710	angles X°±1°	linear X.±0.5[.020]	MM [INCH]	
B	T10-0155	WL	093010		X.X±0.3[.012]		
C	T10-0187	WL	121410		X.XX±0.1[.004]	scale	
D	T11-0019	WL	040611	dr WENDY CHEN 042310			dwg no 20020108 sheet 1 of 5 size A4
E	T-004860	WL	080411	engr JASON HSU 042310			
				chr GARY HSIEH 042310			type: CUSTOMER Drawing
				appd JOSEPH HSIA 042310			

sheet index	revision	E	E	E	E	E
	sheet	1	2	3	4	5

Copyright FCI.

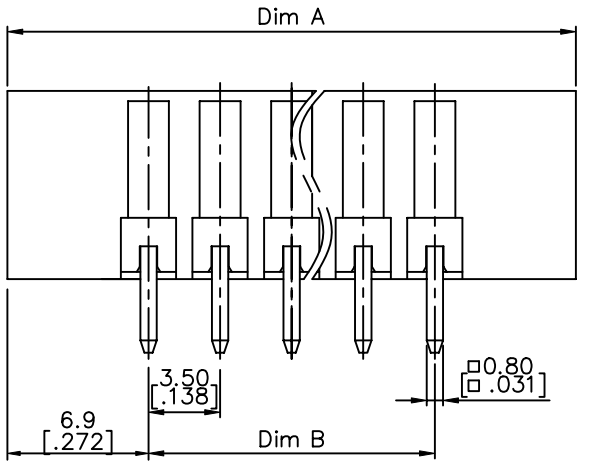
PRODUCT NUMBER	SERIES NAME	PITCH
20020108-CXXXXXXLF	06-350	3.50 mm

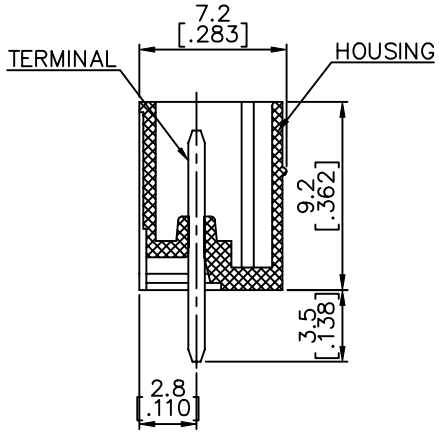


N= Number of poles

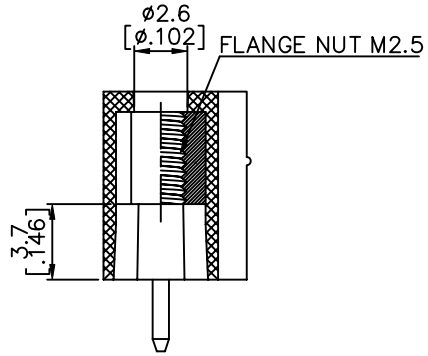
Dim A	(N-1)*3.5[.138]+13.8[.543]
Dim B	(N-1)*3.5[.138]
Dim C	(N-1)*3.5[.138]+8.6[.339]
Dim D	(N-1)*3.5[.138]

Poles	Tolerance
2p-6p	±0.15[.006]
7p-12p	±0.20[.008]
13p-16p	±0.25[.010]
17p-24p	±0.30[.012]

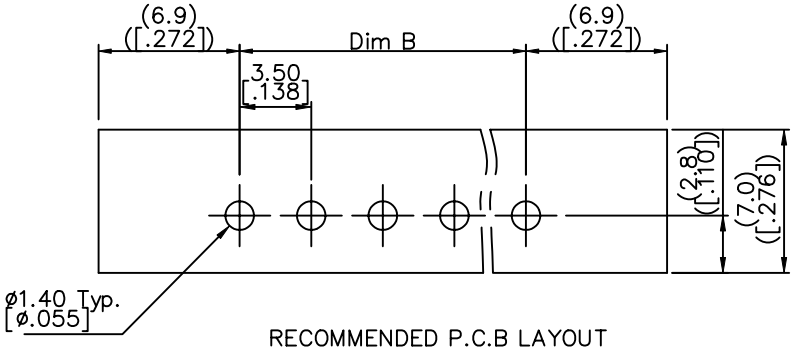




SECTION P-P



SECTION Q-Q



RECOMMENDED P.C.B LAYOUT

| | | |

Copyright FCI.

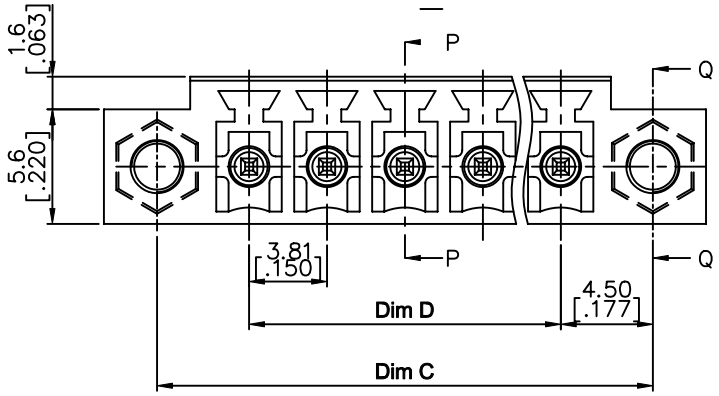
FCIconnect.com

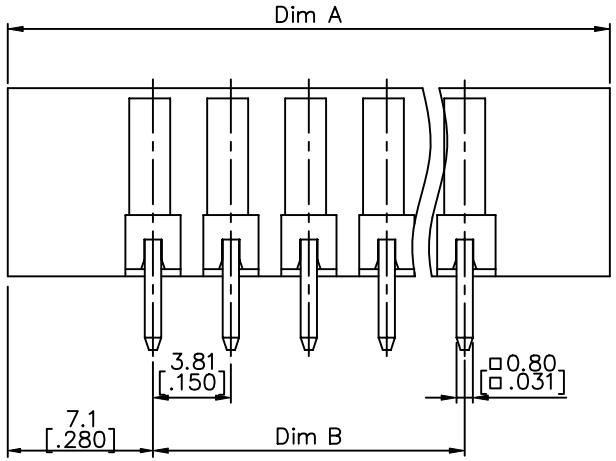
PRODUCT NUMBER	SERIES NAME	PITCH
20020108-DXXXXXXLF	06-381	3.81 mm

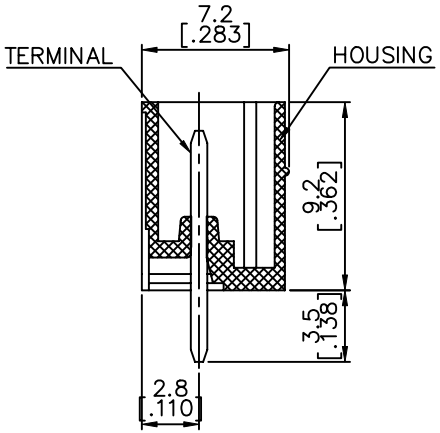
N= Number of poles

Dim A	(N-1)*3.81[.150]+14.2[.559]
Dim B	(N-1)*3.81[.150]
Dim C	(N-1)*3.81[.150]+9.0[.354]
Dim D	(N-1)*3.81[.150]

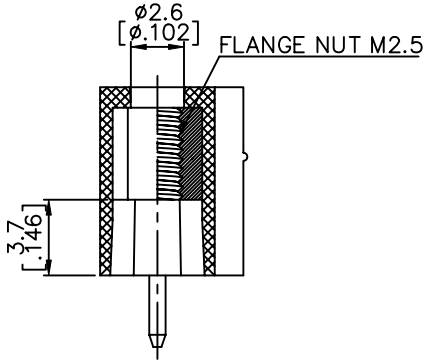
Poles	Tolerance
2p-6p	±0.15[.006]
7p-12p	±0.20[.008]
13p-16p	±0.25[.010]
17p-24p	±0.30[.012]



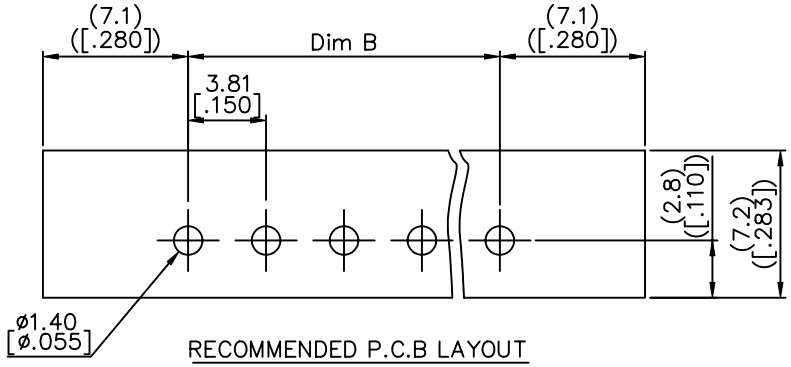




SECTION P-P



SECTION Q-Q

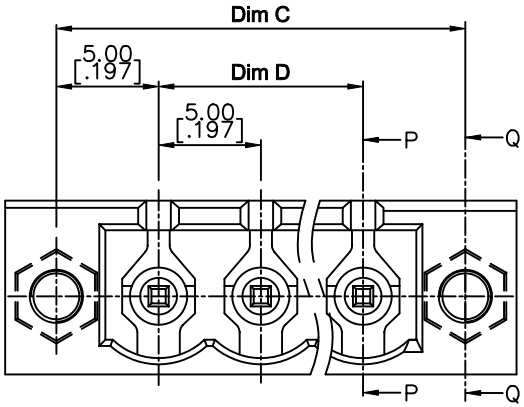


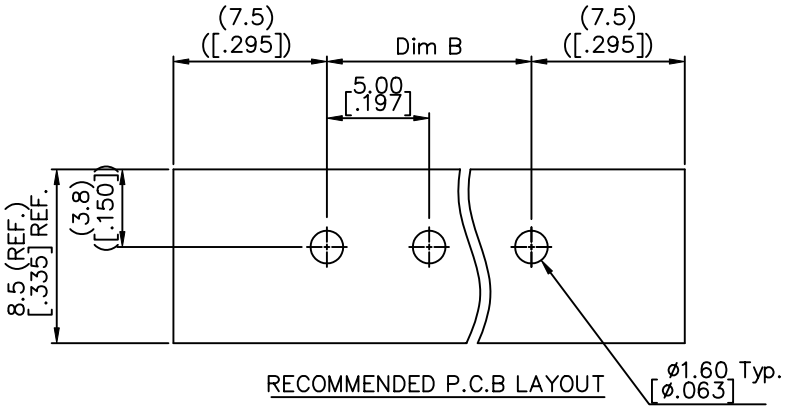
RECOMMENDED P.C.B LAYOUT

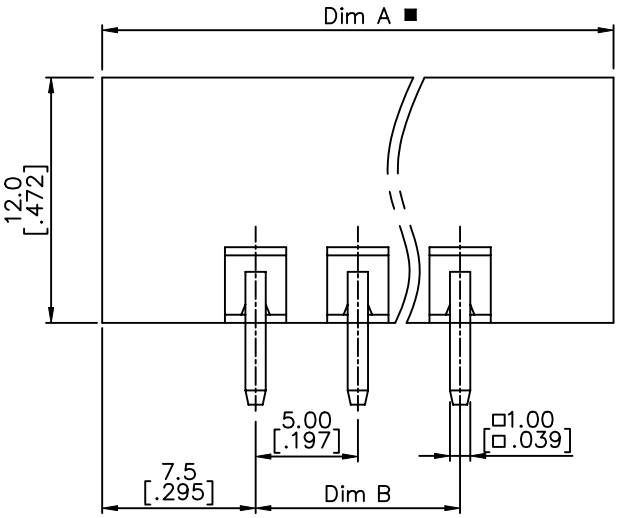
mat'l. code				surface ASME Y14.5		tolerance ASME Y14.5		projection	product family	TERMINAL BLOCK	
ltr	ecn no	dr	date	tolerances unless otherwise specified					title	TERMINAL BLOCK PLUGGABLE, SOCKET, SIGNAL, STRAIGHT W/FLANGE	
E				angles	linear	X.±0.5[.020]		MM [INCH]			
						X.X±0.3[.012]					
				X°±1°		X.XX±0.1[.004]		scale			
				dr	WENDY CHEN	042310			dwg no	20020108	sheet 3 of 5 size A4
				engr	JASON HSU	042310					
				chr	GARY HSIEH	042310					
				appd	JOSEPH HSIA	042310			type	CUSTOMER Drawing	
sheet index	revision sheet										

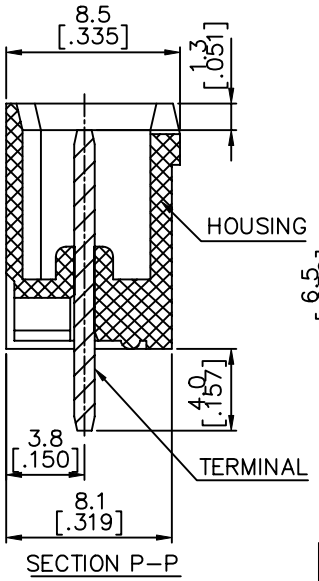
Copyright FCI.

PRODUCT NUMBER	SERIES NAME	PITCH
20020108-GXXXXXXLF	06-500	5.00 mm

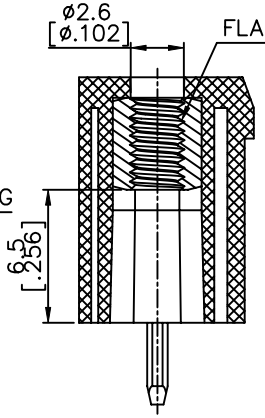








SECTION P-P



SECTION Q-Q

N= Number of poles

Dim A	(N+2)*5.0
Dim B	(N-1)*5.0
Dim C	(N+1)*5.0
Dim D	(N-1)*5.0

Poles	Tolerance
2P-6P	±0.15
7P-12P	±0.20
13P-18P	±0.30
19P-24P	±0.40

mat'l. code		surface ASME Y14.5	tolerance ASME Y14.5
ltr	ecn no / dr / date	tolerances unless otherwise specified	
E		angles	X.±0.5[.020]
		linear	X.X±0.3[.012]
		X°±1°	X.XX±0.1[.004]
dr	WENDY CHEN	042310	
engr	JASON HSU	042310	
chr	GARY HSIEH	042310	
appd	JOSEPH HSIA	042310	
sheet index	revision sheet		

projection | MM [INCH] | scale

product family: TERMINAL BLOCK

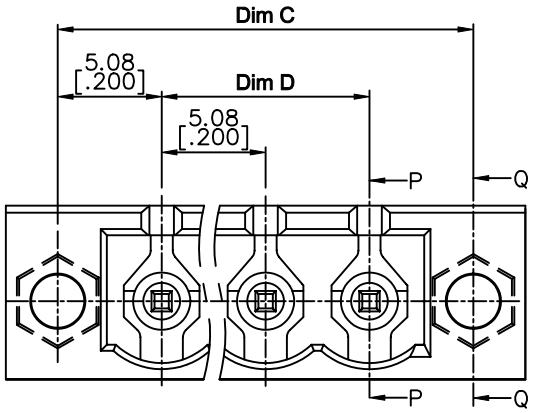
title: TERMINAL BLOCK
PLUGGABLE, SOCKET, SIGNAL, STRAIGHT W/FLANGE

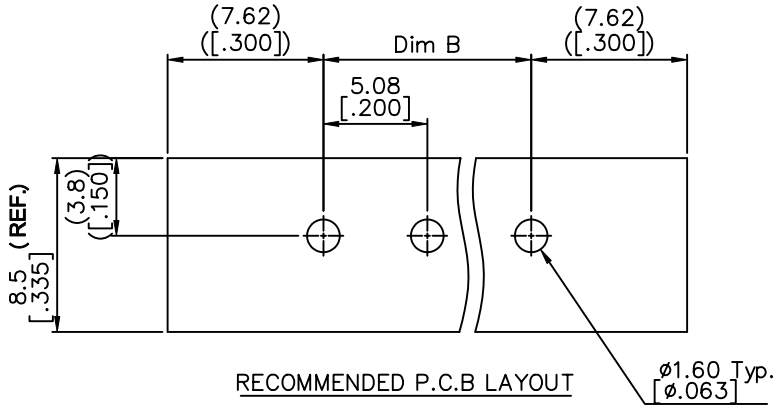
dwg no 20020108 | sheet 4 of 5 | size A4

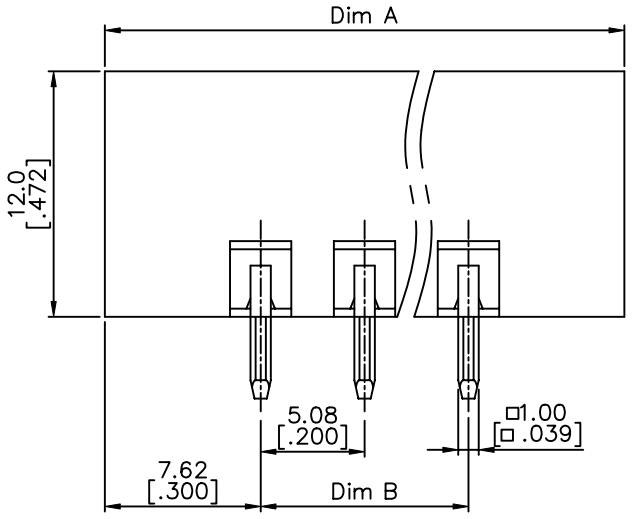
type: CUSTOMER Drawing

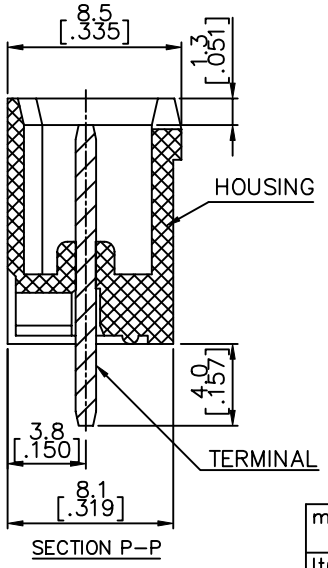
Copyright FCI.

PRODUCT NUMBER	SERIES NAME	PITCH
20020108-HXXXXXXLF	06-508	5.08 mm

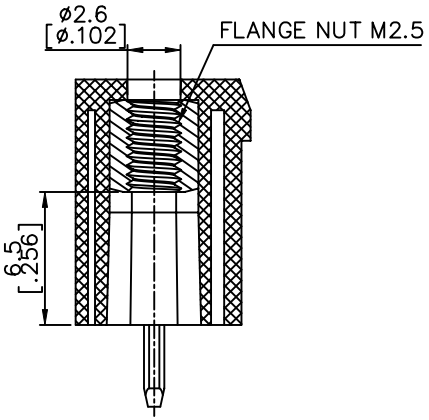








SECTION P-P



N= NUMBER OF POLES

Dim A	(N+2)*5.08
Dim B	(N-1)*5.08
Dim C	(N+1)*5.08
Dim D	(N-1)*5.08

Poles	Tolerance
2P-6P	±0.15
7P-12P	±0.20
13P-18P	±0.30
19P-24P	±0.40

| | | |

OCEAN CHIPS
Океан Электроники
Поставка электронных компонентов

Компания «Океан Электроники» предлагает заключение долгосрочных отношений при поставках импортных электронных компонентов на взаимовыгодных условиях!

Наши преимущества:

- Поставка оригинальных импортных электронных компонентов напрямую с производств Америки, Европы и Азии, а так же с крупнейших складов мира;
- Широкая линейка поставок активных и пассивных импортных электронных компонентов (более 30 млн. наименований);
- Поставка сложных, дефицитных, либо снятых с производства позиций;
- Оперативные сроки поставки под заказ (от 5 рабочих дней);
- Экспресс доставка в любую точку России;
- Помощь Конструкторского Отдела и консультации квалифицированных инженеров;
- Техническая поддержка проекта, помощь в подборе аналогов, поставка прототипов;
- Поставка электронных компонентов под контролем ВП;
- Система менеджмента качества сертифицирована по Международному стандарту ISO 9001;
- При необходимости вся продукция военного и аэрокосмического назначения проходит испытания и сертификацию в лаборатории (по согласованию с заказчиком);
- Поставка специализированных компонентов военного и аэрокосмического уровня качества (Xilinx, Altera, Analog Devices, Intersil, Interpoint, Microsemi, Actel, Aeroflex, Peregrine, VPT, Syfer, Eurofarad, Texas Instruments, MS Kennedy, Miteq, Cobham, E2V, MA-COM, Hittite, Mini-Circuits, General Dynamics и др.);

Компания «Океан Электроники» является официальным дистрибьютором и эксклюзивным представителем в России одного из крупнейших производителей разъемов военного и аэрокосмического назначения «**JONHON**», а так же официальным дистрибьютором и эксклюзивным представителем в России производителя высокотехнологичных и надежных решений для передачи СВЧ сигналов «**FORSTAR**».

AVIC JONHON

«JONHON» (основан в 1970 г.)

Разъемы специального, военного и аэрокосмического назначения:

(Применяются в военной, авиационной, аэрокосмической, морской, железнодорожной, горно- и нефтедобывающей отраслях промышленности)

«FORSTAR» (основан в 1998 г.)

ВЧ соединители, коаксиальные кабели, кабельные сборки и микроволновые компоненты:

(Применяются в телекоммуникациях гражданского и специального назначения, в средствах связи, РЛС, а так же военной, авиационной и аэрокосмической отраслях промышленности).

FORSTAR®

Телефон: 8 (812) 309-75-97 (многоканальный)
Факс: 8 (812) 320-03-32
Электронная почта: ocean@oceanchips.ru
Web: http://oceanchips.ru/
Адрес: 198099, г. Санкт-Петербург, ул. Калинина, д. 2, корп. 4, лит. А