PRODUCT NUMBER

98424–X52–XX–XXXLF

- PLATING
- RoHS COMPATIBLE, SEE NOTE 8
- POLARIZATION (SEE NOTE 7)
- PACKAGING OPTIONAL LETTER (SEE NOTE 5)
- TOTAL NB OF POSITIONS, 04 TO 50
- COLOR OPTION NOTE 1

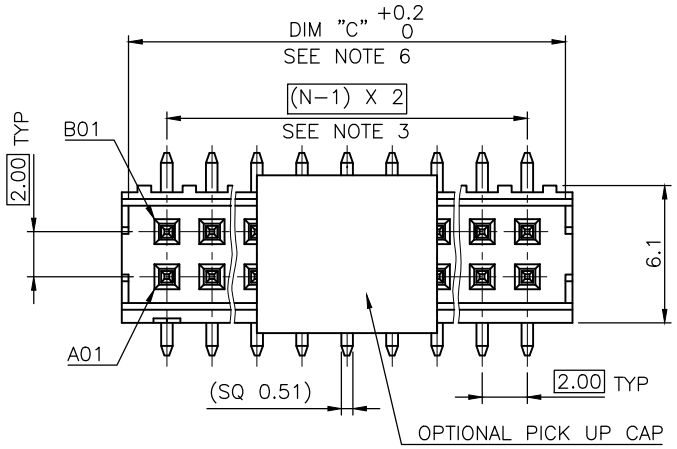
S = 0.38µm GOLD/GXT ON CONTACT AREA 2µm MIN MATTE TIN ON TAIL

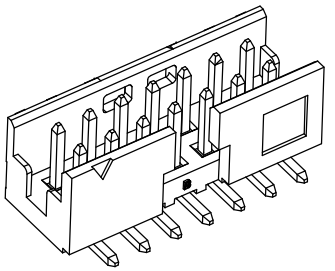
G = 0.76µm GOLD/GXT ON CONTACT AREA 2µm MIN MATTE TIN ON TAIL

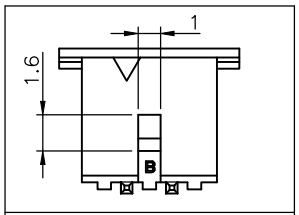
F = GOLD FLASH ON CONTACT AREA 2µm MIN MATTE TIN ON TAIL

T = 2.0–6.0µm FULL MATTE TIN

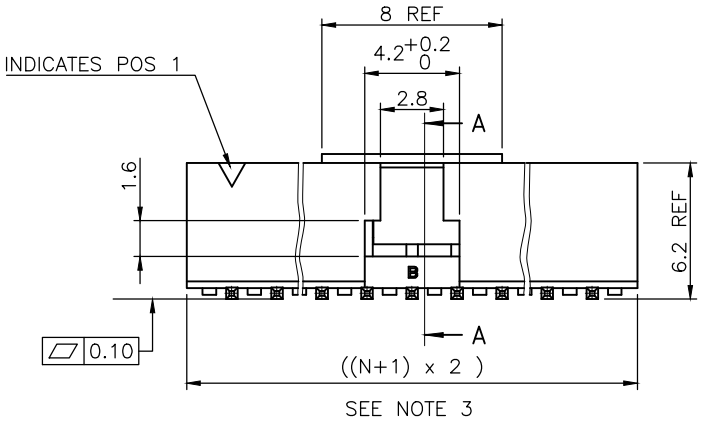
1.27µm Ni MIN UNDERLAYER

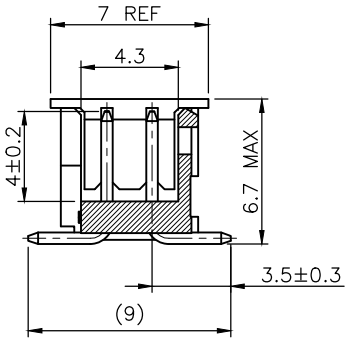






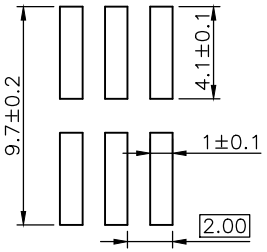
4 POSITIONS PRODUCT DESIGN





NOTES:

1. MATERIAL HOUSING: HIGH TEMP. THERMOPLASTIC UL–94V0
   – = STANDARD COLOR CREAM
   B = OPTIONAL COLOR BLACK
2. MATERIAL TERMINAL: COPPER ALLOY
3. TO DETERMINE DIMENSIONS:
   N = NUMBER OF POSITIONS PER ROW
4. 7N MIN. PIN RETENTION IN EITHER DIRECTION.
5. PACKAGING:
   = STANDARD PACKAGING IN POLYBAGS
   – = POLYBAGS PACKAGING WHEN POLARISATION FEATURE APPLICABLE
   U = TUBE AVAILABLE FROM 08 TO 50 POS
   A = TAPE AND REEL WITH PICK UP CAP INSTALLED IN THE CENTER OF THE PRODUCT FOR PICK AND PLACE, SEE TA884 FOR AVAILIBILITY.
   K = TAPE AND REEL WITHOUT PICK UP CAP
   C = TAPE AND REEL WITH SPECIAL LARGE CAP, ONLY FOR 98424–Y52–06CLF FOR ALL SPECIAL PACKAGING, FCI TO BE CONTACTED
   UV = TUBE WITHOUT PICK UP CAP FOR CUSTOMER DEDICATED PART
   AV = TAPE & REEL WITH PICK UP CAP FOR CUSTOMER DEDICATED PART
   KV = TAPE & REEL WITHOUT PICK UP CAP FOR CUSTOMER DEDICATED PART
6. DIM "C" = (N x 2) + 1.4
   EXAMPLE: N = 7
   DIM "C" = (7 x 2) + 1.4 = 15.4 mm
7. FOR POLARIZATION, SPECIFIED PIN
   EXAMPLE : A03 = ROW A, POSITION 03 TO OMIT PIN
   OMIT FROM PRODUCT NUMBER IF THIS FEATURE IS NOT APPLICABLE
8. RoHS COMPATIBLE PRODUCT SPECIFICATIONS
   a – PLATING:
   – "LF" MEANS THE PRODUCT IS LEAD–FREE, 2µm MINIMUM MATTE TIN OVER 1.27µm MINIMUM NICKEL UNDERPLATE.
   b – MANUFACTURING PROCESS COMPATIBILITY
   – THE HOUSING WILL WITHSTAND EXPOSURE TO 260°C PEAK TEMPERATURE FOR 30 SECONDES MAX IN A CONVECTION, INFRA–RED OR VAPOR PHASE OR REFLOW OVEN.
   c – LABELLING:
   – MEETS PACKAGING SPECS AS PER GS–14–920
   d – THIS PRODUCT MEETS EUROPEAN DIRECTIVES AND OTHER COUNTRY REGULATIONS AS DISCRIBED IN GS–47–0004.



RECOMMENDED PAD LAYOUT

ltr	ecn no	dr	date
N	F10–0007	JCO	10.01.28
P	F11–0071	JCO	11.06.17
R	B–18975	LMU	14.10.01
S	B–19190	LMU	14.10.24
T	B–19797	AMA	14.12.16
U	B–19988	LMU	15.01.13

sheet index	revision	U	A
	sheet	1	2

mat'l. code: SEE NOTES

surface ISO 1302 | tolerance ISO 406 ISO

tolerances unless otherwise specified

angles	linear	X.X ±0.3
		X.XX ±0.13
		X.XXX ±0.05

dr	L.MULIN	04.09.27
engr	J.COMPAGNON	04.09.27
chr		
appd	JMC	04.09.27

projection 101 | mm | scale 1:1

product family: MINITEK

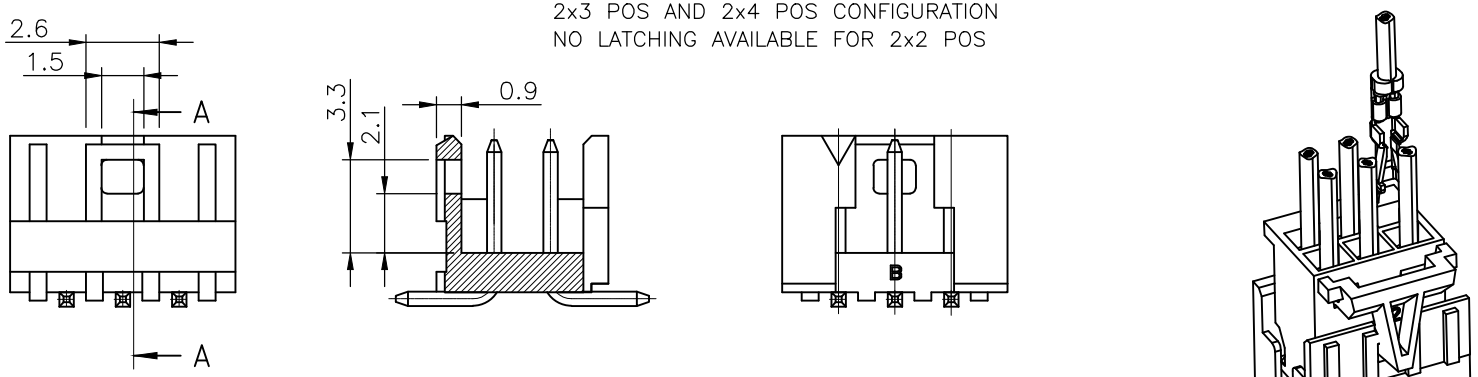
title: SHR HEADER 2.00 VERTICAL SMT

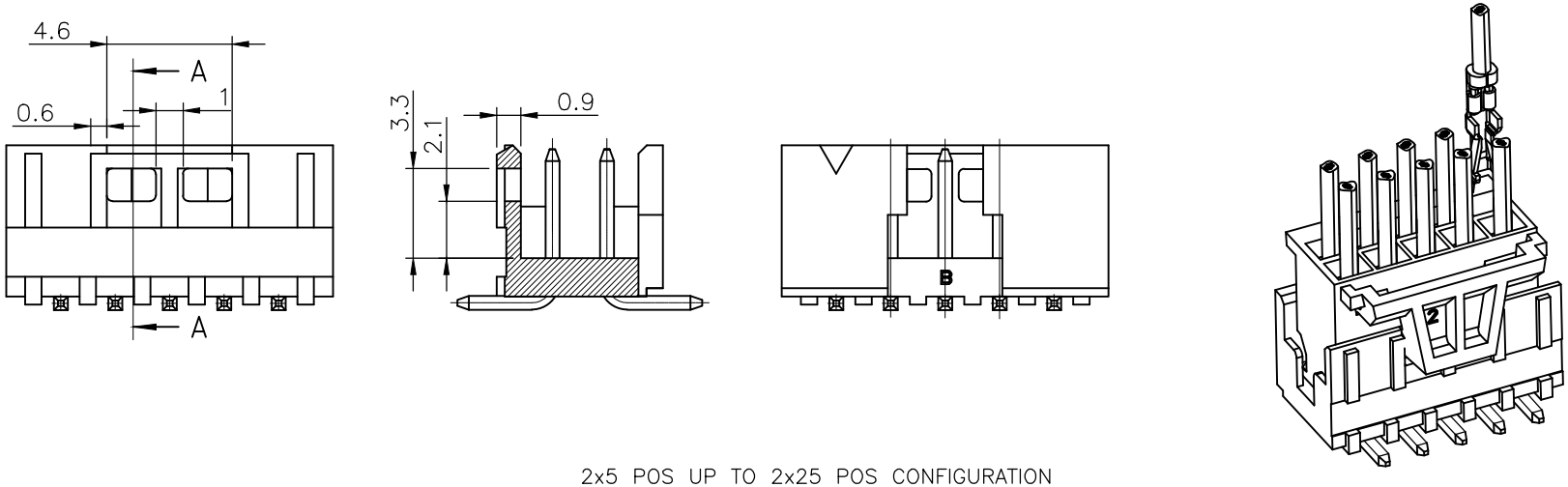
dwg no 98424 | sheet 1 of 2 | size A3

type: CUSTOMER Drawing

Copyright FCI
FCIconnect.com
form: A3

2x3 POS AND 2x4 POS CONFIGURATION
NO LATCHING AVAILABLE FOR 2x2 POS





2x5 POS UP TO 2x25 POS CONFIGURATION

LATCHING FEATURES WHEN USED IN COMBINATION
WITH ACTIVE LATCH HOUSING 10073599

| | | |

OCEAN CHIPS
Океан Электроники
Поставка электронных компонентов

Компания «Океан Электроники» предлагает заключение долгосрочных отношений при поставках импортных электронных компонентов на взаимовыгодных условиях!

Наши преимущества:

- Поставка оригинальных импортных электронных компонентов напрямую с производств Америки, Европы и Азии, а так же с крупнейших складов мира;
- Широкая линейка поставок активных и пассивных импортных электронных компонентов (более 30 млн. наименований);
- Поставка сложных, дефицитных, либо снятых с производства позиций;
- Оперативные сроки поставки под заказ (от 5 рабочих дней);
- Экспресс доставка в любую точку России;
- Помощь Конструкторского Отдела и консультации квалифицированных инженеров;
- Техническая поддержка проекта, помощь в подборе аналогов, поставка прототипов;
- Поставка электронных компонентов под контролем ВП;
- Система менеджмента качества сертифицирована по Международному стандарту ISO 9001;
- При необходимости вся продукция военного и аэрокосмического назначения проходит испытания и сертификацию в лаборатории (по согласованию с заказчиком);
- Поставка специализированных компонентов военного и аэрокосмического уровня качества (Xilinx, Altera, Analog Devices, Intersil, Interpoint, Microsemi, Actel, Aeroflex, Peregrine, VPT, Syfer, Eurofarad, Texas Instruments, MS Kennedy, Miteq, Cobham, E2V, MA-COM, Hittite, Mini-Circuits, General Dynamics и др.);

Компания «Океан Электроники» является официальным дистрибьютором и эксклюзивным представителем в России одного из крупнейших производителей разъемов военного и аэрокосмического назначения «**JONHON**», а так же официальным дистрибьютором и эксклюзивным представителем в России производителя высокотехнологичных и надежных решений для передачи СВЧ сигналов «**FORSTAR**».

AVIC JONHON

«JONHON» (основан в 1970 г.)

Разъемы специального, военного и аэрокосмического назначения:

(Применяются в военной, авиационной, аэрокосмической, морской, железнодорожной, горно- и нефтедобывающей отраслях промышленности)

«FORSTAR» (основан в 1998 г.)

ВЧ соединители, коаксиальные кабели, кабельные сборки и микроволновые компоненты:

(Применяются в телекоммуникациях гражданского и специального назначения, в средствах связи, РЛС, а так же военной, авиационной и аэрокосмической отраслях промышленности).

FORSTAR®

Телефон: 8 (812) 309-75-97 (многоканальный)
Факс: 8 (812) 320-03-32
Электронная почта: ocean@oceanchips.ru
Web: http://oceanchips.ru/
Адрес: 198099, г. Санкт-Петербург, ул. Калинина, д. 2, корп. 4, лит. А