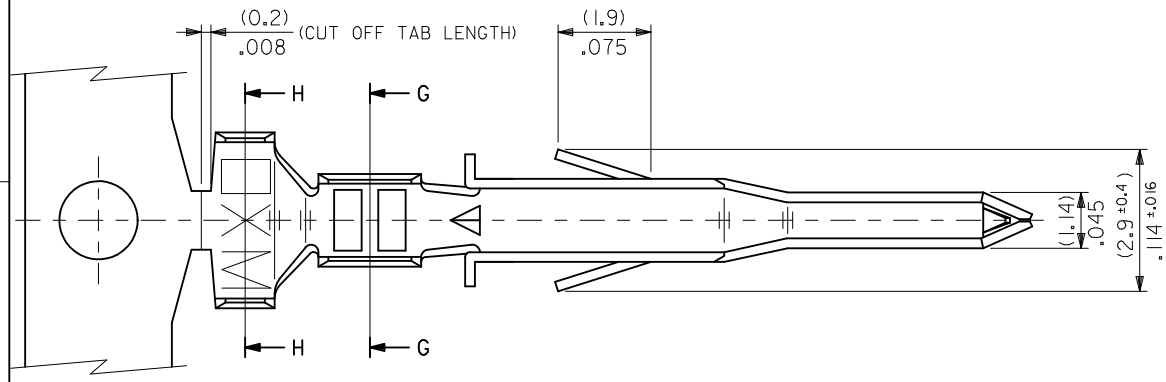

NOTES

1. MATERIAL: SEE CHART
2. FINISH: SEE CHART
3. PRODUCT SPECIFICATION: PS-5556-001, PS-5556-002, PS-5556-003
4. PACKAGING SPECIFICATION: PK-5558-001 FOR CHAIN
   PK-5556-003 FOR LOOSE
5. MATES WITH TERMINAL: 5556 SERIES.
6. APPLICIABLE HOUSING: 5559, 30068, 42475 SERIES.
7. THE NUMBER OF SERRATIONS TO BE ONE FOR WIRE RANGE #22-28.
8. WHEN TERMINALS ARE INSTALLED IN THE HOUSING THE WIRES ARE TO BE DRESSED IN SUCH A MANNER TO ALLOW THE TERMINALS TO FLOAT FREELY IN THE POCKET.
9. THIS TERMINAL IS DESIGNED FOR SINGLE WIRE CRIMPING.
10. PART CONFORMS TO CLASS "B" REQUIREMENTS OF COSMETIC SPECIFICATION PS-45499-002.

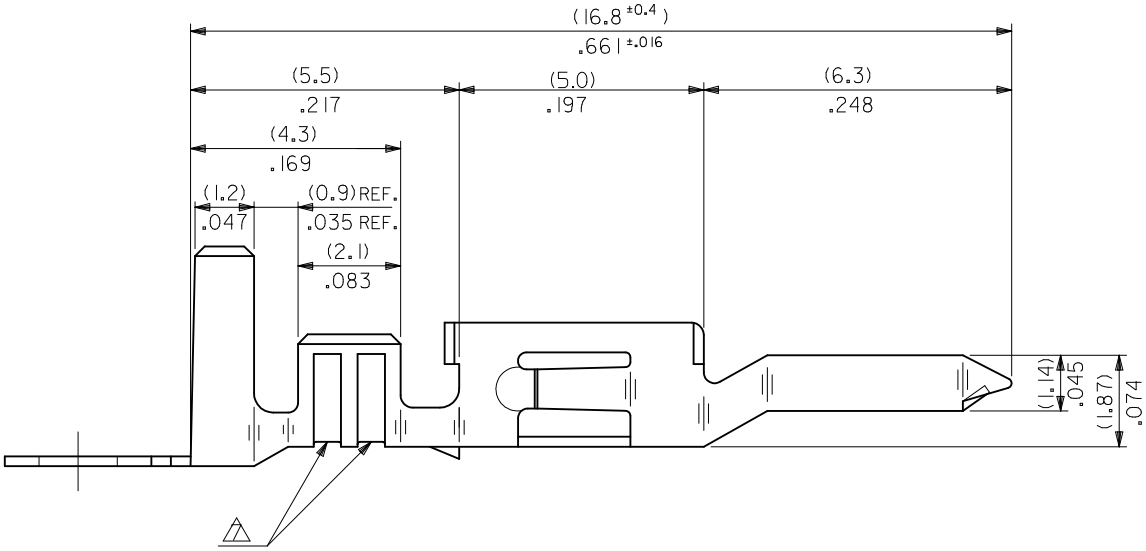

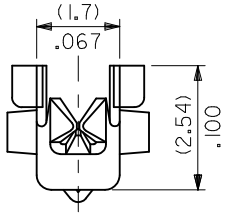

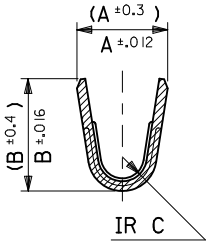

SECT. G-G

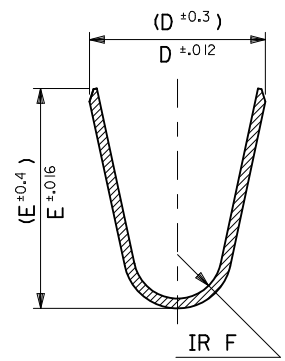

SECT. H-H

UPDATED NOTES EC NO: UCP2010-2478 DRWN: JJAGUILAR 2010/04/06 CH'KD: JBELL 2010/04/09 APPR: FSMITH 2010/04/09	REV	DESCRIPTION	QUALITY SYMBOLS F_A=0 F_C=0 F_P=0	GENERAL TOLERANCES (UNLESS SPECIFIED)	DIMENSION STYLE MM/IN	SCALE 10:1	DESIGN UNITS METRIC
					DRAWN BY H.HIRAMOTO DATE 1991/03/12	TITLE MINI-FIT JR OVERALL TIN MALE CRIMP TERMINAL	THIRD ANGLE PROJECTION
					CHECKED BY S.KUNISHI DATE 1998/07/07		
					APPROVED BY H.MUKUSHIMA DATE 1998/07/07	molex MOLEX INCORPORATED	
					MATERIAL NO. SEE CHART	DOCUMENT NO. SD-5558****	SHEET NO. 1 OF 2
					SIZE B	THIS DRAWING CONTAINS INFORMATION THAT IS PROPRIETARY TO MOLEX INCORPORATED AND SHOULD NOT BE USED WITHOUT WRITTEN PERMISSION	

	mm	INCH
4 PLACES	± ---	± ---
3 PLACES	± ---	± .008
2 PLACES	± .20	± .008
1 PLACE	± .2	± ---
ANGULAR ± 3 °		

DRAFT WHERE APPLICABLE MUST REMAIN WITHIN DIMENSIONS

L

tb_frame_B_P_ME_T
Rev. F 2009/06/18

MATERIAL	F	E	D	C	B	A	INS. RANGE	WIRE RANGE	EDP NO.	ENG. NO.	FORM
TIN PLATED PHOSPHOR BRONZE	(0.9) / .035	(4.5) / .177	(3.6) / .142	(0.6) / .024	(2.7) / .106	(2.3) / .091	∅ (3.1) / .122 MAX.	#16	39-00-0084	5558 PBT3L	LOOSE
									-0083	PBT3	CHAIN
	(0.6) / .024	(2.3) / .091	(2.3) / .091	(0.4) / .016	(1.65) / .065	(1.8) / .071	∅ (0.9-1.8) / .035-.071	#22-28	-0068	PBT2L	LOOSE
									-0067	PBT2	CHAIN
	(0.9) / .035	(4.5) / .177	(3.6) / .142	(0.5) / .020	(2.3) / .091	(1.9) / .075	∅ (1.3-3.1) / .051-.122	#18-24	-0062	PBTL	LOOSE
									-0061	PBT	CHAIN
TIN OVER COPPER PLATED BRASS	(0.9) / .035	(4.5) / .177	(3.6) / .142	(0.6) / .024	(2.7) / .106	(2.3) / .091	∅ (3.1) / .122 MAX.	#16	-0082	T3L	LOOSE
									-0081	T3	CHAIN
	(0.6) / .024	(2.3) / .091	(2.3) / .091	(0.4) / .016	(1.65) / .065	(1.8) / .071	∅ (0.9-1.8) / .035-.071	#22-28	-0049	T2L	LOOSE
									-0048	T2	CHAIN
	(0.9) / .035	(4.5) / .177	(3.6) / .142	(0.5) / .020	(2.3) / .091	(1.9) / .075	∅ (1.3-3.1) / .051-.122	#18-24	-0041	TL	LOOSE
									39-00-0040	5558 T	CHAIN

UPDATE TITLE BLOCK
EC NO: UCP2010-2478
DRWN: JJAGUILAR 2010/04/06
CHKD: JBELL 2010/04/09
APPR: FSMITH 2010/04/09

REV | DESCRIPTION

QUALITY SYMBOLS
F_A=0
F_C=0
F_P=0

GENERAL TOLERANCES (UNLESS SPECIFIED)

	mm	INCH
4 PLACES	± ---	± ---
3 PLACES	± ---	± .008
2 PLACES	± .20	± .008
1 PLACE	± .2	± ---

ANGULAR ± 3 °

DRAFT WHERE APPLICABLE MUST REMAIN WITHIN DIMENSIONS

DIMENSION STYLE: MM/IN
SCALE: 10:1
DESIGN UNITS: METRIC
THIRD ANGLE PROJECTION

DRAWN BY: H.HIRAMOTO DATE: 1991/03/12
CHECKED BY: S.KUNISHI DATE: 1998/07/07
APPROVED BY: M.FUKUSHIMA DATE: 2010/04/09
FSMITH

TITLE: MINI-FIT JR OVERALL TIN MALE CRIMP TERMINAL

molex MOLEX INCORPORATED

MATERIAL NO.: SEE CHART
DOCUMENT NO.: SD-5558****
SHEET NO.: 2 OF 2
SIZE: B

THIS DRAWING CONTAINS INFORMATION THAT IS PROPRIETARY TO MOLEX INCORPORATED AND SHOULD NOT BE USED WITHOUT WRITTEN PERMISSION

OCEAN CHIPS
Океан Электроники
Поставка электронных компонентов

Компания «Океан Электроники» предлагает заключение долгосрочных отношений при поставках импортных электронных компонентов на взаимовыгодных условиях!

Наши преимущества:

- Поставка оригинальных импортных электронных компонентов напрямую с производств Америки, Европы и Азии, а так же с крупнейших складов мира;
- Широкая линейка поставок активных и пассивных импортных электронных компонентов (более 30 млн. наименований);
- Поставка сложных, дефицитных, либо снятых с производства позиций;
- Оперативные сроки поставки под заказ (от 5 рабочих дней);
- Экспресс доставка в любую точку России;
- Помощь Конструкторского Отдела и консультации квалифицированных инженеров;
- Техническая поддержка проекта, помощь в подборе аналогов, поставка прототипов;
- Поставка электронных компонентов под контролем ВП;
- Система менеджмента качества сертифицирована по Международному стандарту ISO 9001;
- При необходимости вся продукция военного и аэрокосмического назначения проходит испытания и сертификацию в лаборатории (по согласованию с заказчиком);
- Поставка специализированных компонентов военного и аэрокосмического уровня качества (Xilinx, Altera, Analog Devices, Intersil, Interpoint, Microsemi, Actel, Aeroflex, Peregrine, VPT, Syfer, Eurofarad, Texas Instruments, MS Kennedy, Miteq, Cobham, E2V, MA-COM, Hittite, Mini-Circuits, General Dynamics и др.);

Компания «Океан Электроники» является официальным дистрибьютором и эксклюзивным представителем в России одного из крупнейших производителей разъемов военного и аэрокосмического назначения **«JONHON»**, а так же официальным дистрибьютором и эксклюзивным представителем в России производителя высокотехнологичных и надежных решений для передачи СВЧ сигналов **«FORSTAR»**.

AVIC JONHON

«JONHON» (основан в 1970 г.)

Разъемы специального, военного и аэрокосмического назначения:

(Применяются в военной, авиационной, аэрокосмической, морской, железнодорожной, горно- и нефтедобывающей отраслях промышленности)

«FORSTAR» (основан в 1998 г.)

ВЧ соединители, коаксиальные кабели, кабельные сборки и микроволновые компоненты:

(Применяются в телекоммуникациях гражданского и специального назначения, в средствах связи, РЛС, а так же военной, авиационной и аэрокосмической отраслях промышленности).

FORSTAR®

Телефон: 8 (812) 309-75-97 (многоканальный)
Факс: 8 (812) 320-03-32
Электронная почта: ocean@oceanchips.ru
Web: http://oceanchips.ru/
Адрес: 198099, г. Санкт-Петербург, ул. Калинина, д. 2, корп. 4, лит. А