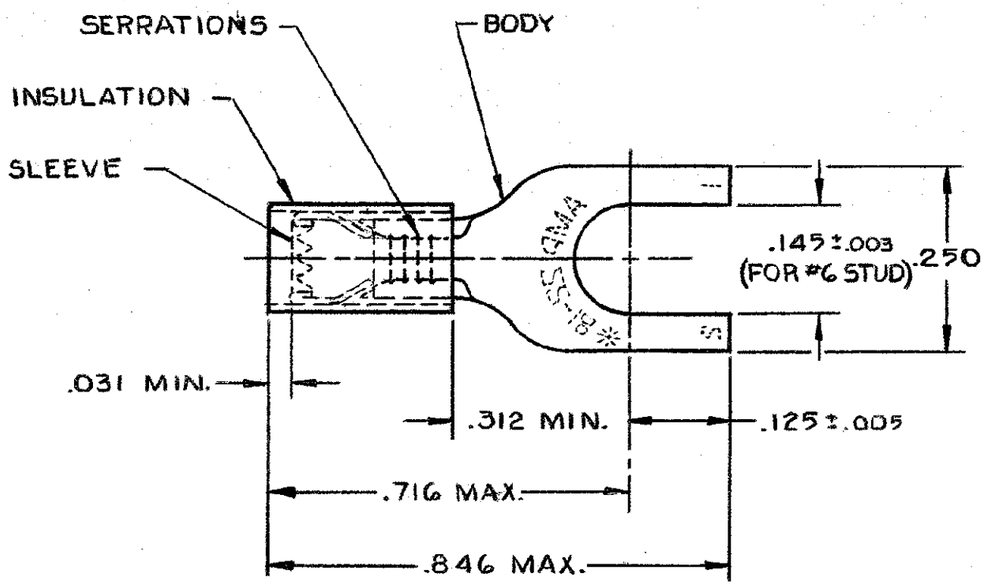
THIS DRAWING IS UNPUBLISHED. RELEASED FOR PUBLICATION
© COPYRIGHT — BY —

P	F	ZONE	LTR	DESCRIPTION	DATE	APPROVED
			M1	REVISED PER ECO-11-005294	19APR11	HMR



1 WIRE INSULATION DIA. = .105-.140

2 TONGUE MATERIAL THK. = .031±.002

3 22-18 MARKING FOR MILITARY, COMMERCIAL RANGE 22-16

4 TIN PLATE (ASTM B 545) .000100 MIN THK.

5 PRELIMINARY — NOT FOR PRODUCTION

6 SUPERSEEDED BY 8-34541-1

	COLOR	QTY.	DESCRIPTION	PART NO
6	~~RED~~	~~50~~	~~LOOSE PIECE, BAG~~	~~8-34541-5~~
	RED	100	LOOSE PIECE, BOX	8-34541-1
	BLACK	5,000	34541-1 ON TAPE, REEL	5 2-34541-4
OBSOLETE	~~RED~~	~~100~~	~~ON TAPE, SM. BOX~~	~~2-34541-3~~
OBSOLETE	~~RED~~	~~1,000~~	~~ON TAPE, LG. BOX~~	~~2-34541-2~~
	RED	5,000	34541 ON TAPE, REEL	2-34541-1
	BLACK	—	LOOSE PIECE	5 34541-1
	RED	—	LOOSE PIECE	34541

UNLESS OTHERWISE SPECIFIED DIMENSIONS ARE IN INCHES. TOLERANCES ON: DECIMALS ±.008 ANGLES ± —

MATERIAL INSULATION: NYLON - RED BODY & SLEEVE: COPPER PER (ASTM B 152)

FINISH BODY: 4

CONTRACT NO

DR UTA/RFB 9-24-85

CHK P. Mutty Gliniewicz 1-27-86

APPD Mari Lou Van Ness 12/30/85

APPD

DSGN APPD

OTHER APPD

TE Connectivity

NAME TERMINAL, PIDG™, SPADE WIRE SIZE: 22-16

SIZE	FSCM. NO	DRAWING NO
B	00779	34541

SCALE NTS SHEET 1 OF 1

CUSTOMER DRAWING

OCEAN CHIPS
Океан Электроники
Поставка электронных компонентов

Компания «Океан Электроники» предлагает заключение долгосрочных отношений при поставках импортных электронных компонентов на взаимовыгодных условиях!

Наши преимущества:

- Поставка оригинальных импортных электронных компонентов напрямую с производств Америки, Европы и Азии, а так же с крупнейших складов мира;
- Широкая линейка поставок активных и пассивных импортных электронных компонентов (более 30 млн. наименований);
- Поставка сложных, дефицитных, либо снятых с производства позиций;
- Оперативные сроки поставки под заказ (от 5 рабочих дней);
- Экспресс доставка в любую точку России;
- Помощь Конструкторского Отдела и консультации квалифицированных инженеров;
- Техническая поддержка проекта, помощь в подборе аналогов, поставка прототипов;
- Поставка электронных компонентов под контролем ВП;
- Система менеджмента качества сертифицирована по Международному стандарту ISO 9001;
- При необходимости вся продукция военного и аэрокосмического назначения проходит испытания и сертификацию в лаборатории (по согласованию с заказчиком);
- Поставка специализированных компонентов военного и аэрокосмического уровня качества (Xilinx, Altera, Analog Devices, Intersil, Interpoint, Microsemi, Actel, Aeroflex, Peregrine, VPT, Syfer, Eurofarad, Texas Instruments, MS Kennedy, Miteq, Cobham, E2V, MA-COM, Hittite, Mini-Circuits, General Dynamics и др.);

Компания «Океан Электроники» является официальным дистрибьютором и эксклюзивным представителем в России одного из крупнейших производителей разъемов военного и аэрокосмического назначения «**JONHON**», а так же официальным дистрибьютором и эксклюзивным представителем в России производителя высокотехнологичных и надежных решений для передачи СВЧ сигналов «**FORSTAR**».

AVIC JONHON

«JONHON» (основан в 1970 г.)

Разъемы специального, военного и аэрокосмического назначения:

(Применяются в военной, авиационной, аэрокосмической, морской, железнодорожной, горно- и нефтедобывающей отраслях промышленности)

«FORSTAR» (основан в 1998 г.)

ВЧ соединители, коаксиальные кабели, кабельные сборки и микроволновые компоненты:

(Применяются в телекоммуникациях гражданского и специального назначения, в средствах связи, РЛС, а так же военной, авиационной и аэрокосмической отраслях промышленности).

FORSTAR®

Телефон: 8 (812) 309-75-97 (многоканальный)
Факс: 8 (812) 320-03-32
Электронная почта: ocean@oceanchips.ru
Web: http://oceanchips.ru/
Адрес: 198099, г. Санкт-Петербург, ул. Калинина, д. 2, корп. 4, лит. А