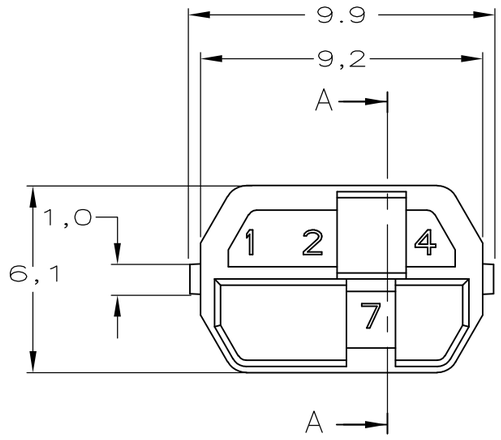
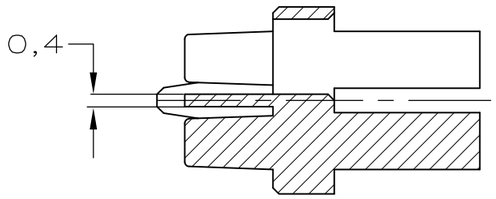
THIS DRAWING IS UNPUBLISHED. RELEASED FOR PUBLICATION –,– .
© COPYRIGHT – By – ALL RIGHTS RESERVED.

LOC	DIST
—	—

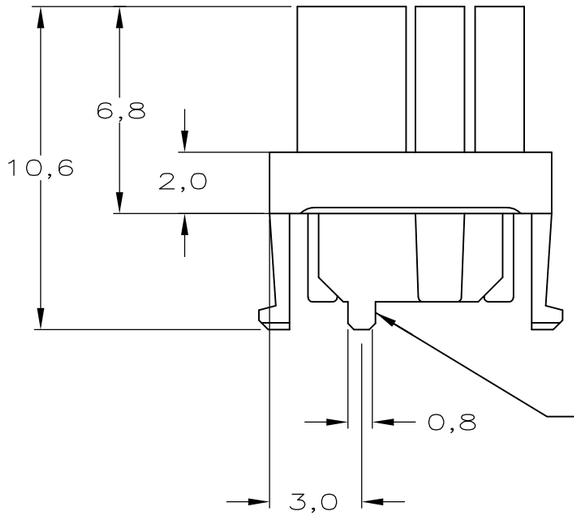
REVISIONS

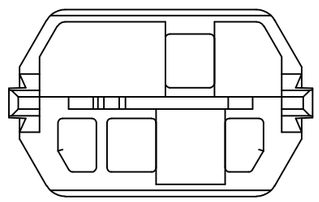
P	LTR	DESCRIPTION	DATE	DWN	APVD
	D1	REVISED PER ECO–11–005030	11MAR11	RK	HMR





SECTION A–A





NOTES:

1. DRAWING SHOWS CODING KEY 6–100526–3 WITH CODE NUMBER 1247 AS AN EXAMPLE. REINFORCED CODING KEYS ARE DESIGNED FOR THE 8 ROW CONNECTOR SYSTEM, BUT FIT THE 5 ROW CONNECTOR SYSTEM AS WELL.
2. DRAWING SHOWS CODING KEY 2–100526–4 WITH CODE NUMBER 2457 AS AN EXAMPLE.
3. MATERIAL: GLASSFILLED POLYAMIDE 6.6.; COLOUR: SEE TABLE.
4. EACH CODING KEY HAS FOUR BLOCKING PINS AND FOUR CAVITIES. THE NUMBERS ON TOP OF THE BLOCKING PINS FORM THE FOUR–FIGURE IDENTIFICATION NUMBER (ASCENDING).
5. PARTNUMBER MATCHING FEMALE CODING KEY, FOR REFERNCE ONLY.

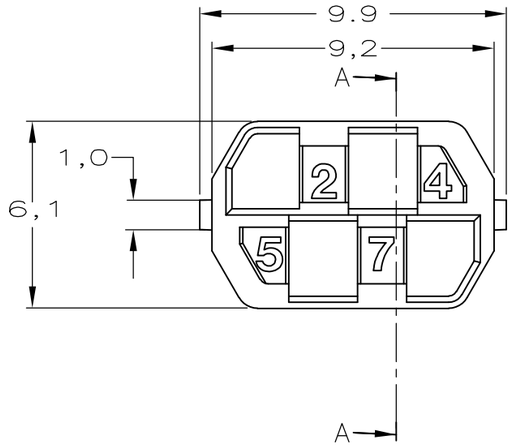
MALE KEY 5	COLOUR 3	RAL NR. 3	ID. NUMBER 4	PARTNUMBER
–	–	–	–	–
–	–	–	–	–
–	–	–	–	–

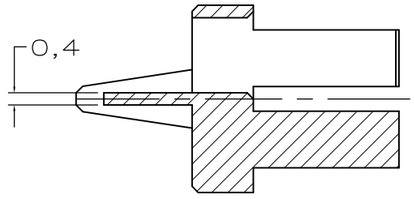
THIS DRAWING IS UNPUBLISHED. RELEASED FOR PUBLICATION –,– .
© COPYRIGHT – By – ALL RIGHTS RESERVED.

LOC	DIST
—	—

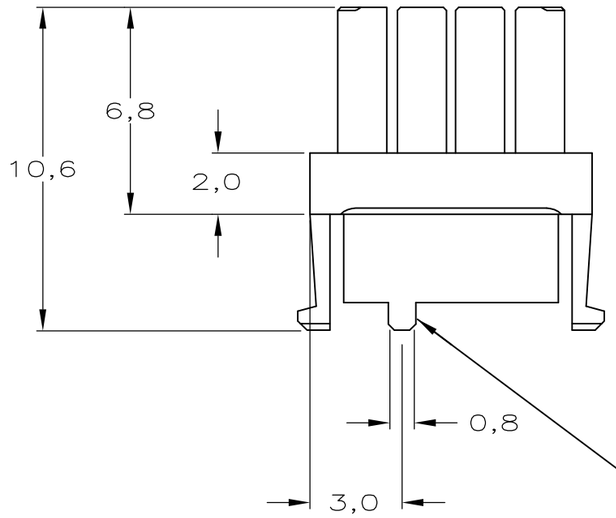
REVISIONS

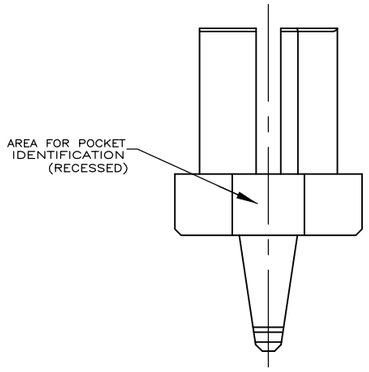
P	LTR	DESCRIPTION	DATE	DWN	APVD
	–	SEE SHEET1	–	—	—

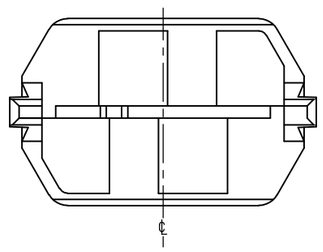




SECTION A–A







MALE KEY 5	COLOUR 3	RAL NR. 3	ID. NUMBER 4	PARTNUMBER
–	–	–	–	–
	–	–	–	–
	–	–	–	–
	–	–	–	–
	–	–	–	–
	–	–	–	–
	–	–	–	–
	–	–	–	–
	–	–	–	–
–	–	–	–	–
6–100525–9	OCHER YELLOW	1024	1235	6–100526–9
6–100525–4	RASPBERRY RED	3027	1246	6–100526–4
5–100525–3	OCEAN BLUE	5020	1347	5–100526–3
5–100525–2	EMERALD GREEN	6001	1348	5–100526–2
4–100525–9	YELLOW ORANGE	2000	1358	4–100526–9
4–100525–8	HEATHER VIOLET	4003	1367	4–100526–8
4–100525–4	COPPER BROWN	8004	1457	4–100526–4
4–100525–3	STONE GREY	7030	1458	4–100526–3
3–100525–7	PURPLE RED	3004	1578	3–100526–7
3–100525–5	SALMON PINK	3022	2345	3–100526–5
3–100525–4	RED LILAC	4001	2346	3–100526–4
2–100525–7	LIGHT IVORY	1015	2368	2–100526–7
2–100525–6	PASTEL GREEN	6019	2378	2–100526–6
2–100525–4	YELLOW GREEN	6018	2457 2	2–100526–4
2–100525–0	BLUE LILAC	4005	2478	2–100526–0
1–100525–8	PIGEON BLUE	5014	2568	1–100526–8
1–100525–4	OLIVE YELLOW	1020	3457	1–100526–4
1–100525–3	CEMENT GREY	7033	3458	1–100526–3
1–100525–2	LIGHT GREEN	6027	3467	1–100526–2
100525–8	PURE ORANGE	2004	3568	100526–8
100525–5	ULTRAMARINE BLUE	5002	4567	100526–5
100525–2	GREEN BROWN	8000	4678	100526–2

THIS DRAWING IS A CONTROLLED DOCUMENT.

DIMENSIONS: mm

TOLERANCES UNLESS OTHERWISE SPECIFIED:
0 PLC ± –
1 PLC ± –
2 PLC ± –
3 PLC ± –
4 PLC ± –
ANGLES ± –

MATERIAL –

FINISH –

DWN D. TRUREN 03–FEB–98
CHK D. TRUREN 03–FEB–98
APVD F.v.KONINGSBRUGGE –
PRODUCT SPEC —
APPLICATION SPEC —
WEIGHT —

TE Connectivity

NAME
Z–PACK 2mm HM
FEMALE CODING KEYS

SIZE	CAGE CODE	DRAWING NO	RESTRICTED TO
A3	00779	C–100526	—

CUSTOMER DRAWING | SCALE – | SHEET 2 OF 2 | REV D1

OCEAN CHIPS
Океан Электроники
Поставка электронных компонентов

Компания «Океан Электроники» предлагает заключение долгосрочных отношений при поставках импортных электронных компонентов на взаимовыгодных условиях!

Наши преимущества:

- Поставка оригинальных импортных электронных компонентов напрямую с производств Америки, Европы и Азии, а так же с крупнейших складов мира;
- Широкая линейка поставок активных и пассивных импортных электронных компонентов (более 30 млн. наименований);
- Поставка сложных, дефицитных, либо снятых с производства позиций;
- Оперативные сроки поставки под заказ (от 5 рабочих дней);
- Экспресс доставка в любую точку России;
- Помощь Конструкторского Отдела и консультации квалифицированных инженеров;
- Техническая поддержка проекта, помощь в подборе аналогов, поставка прототипов;
- Поставка электронных компонентов под контролем ВП;
- Система менеджмента качества сертифицирована по Международному стандарту ISO 9001;
- При необходимости вся продукция военного и аэрокосмического назначения проходит испытания и сертификацию в лаборатории (по согласованию с заказчиком);
- Поставка специализированных компонентов военного и аэрокосмического уровня качества (Xilinx, Altera, Analog Devices, Intersil, Interpoint, Microsemi, Actel, Aeroflex, Peregrine, VPT, Syfer, Eurofarad, Texas Instruments, MS Kennedy, Miteq, Cobham, E2V, MA-COM, Hittite, Mini-Circuits, General Dynamics и др.);

Компания «Океан Электроники» является официальным дистрибьютором и эксклюзивным представителем в России одного из крупнейших производителей разъемов военного и аэрокосмического назначения «**JONHON**», а так же официальным дистрибьютором и эксклюзивным представителем в России производителя высокотехнологичных и надежных решений для передачи СВЧ сигналов «**FORSTAR**».

AVIC JONHON

«JONHON» (основан в 1970 г.)

Разъемы специального, военного и аэрокосмического назначения:

(Применяются в военной, авиационной, аэрокосмической, морской, железнодорожной, горно- и нефтедобывающей отраслях промышленности)

«FORSTAR» (основан в 1998 г.)

ВЧ соединители, коаксиальные кабели, кабельные сборки и микроволновые компоненты:

(Применяются в телекоммуникациях гражданского и специального назначения, в средствах связи, РЛС, а так же военной, авиационной и аэрокосмической отраслях промышленности).

FORSTAR®

Телефон: 8 (812) 309-75-97 (многоканальный)
Факс: 8 (812) 320-03-32
Электронная почта: ocean@oceanchips.ru
Web: http://oceanchips.ru/
Адрес: 198099, г. Санкт-Петербург, ул. Калинина, д. 2, корп. 4, лит. А