DWG. NO. SD_50394-8051

CAD FILE S50394T1.DGN

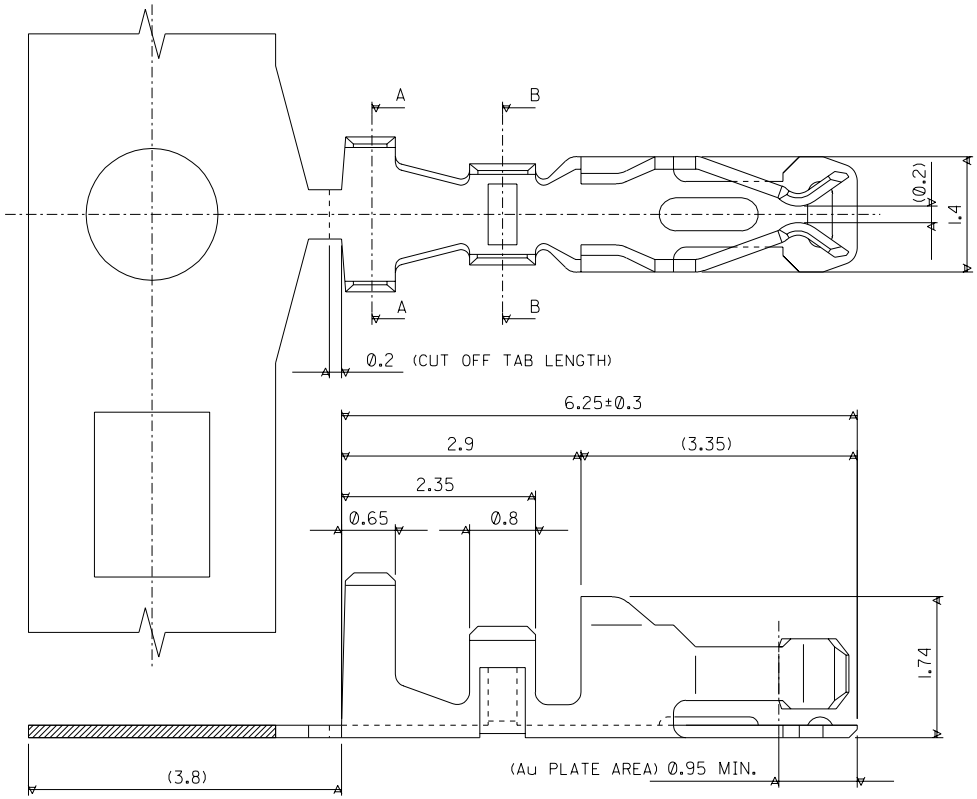

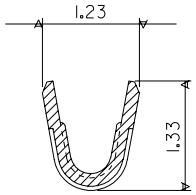

B-B

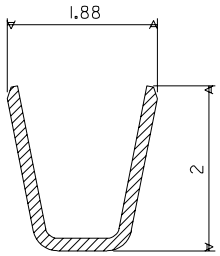

A-A

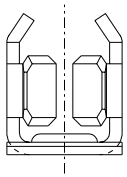

NOTES.

1. APPLICABLE HOUSING : 51110-***1
: 51110-**5*

GOLD FLASH 0.05-0.125 uM	50394-8400	50394-8054
~~0.38 Pd/Ni w/ GOLD FLASH~~	~~50394-8300~~	~~50394-8053~~
0.76	50394-8200	50394-8052
0.38	50394-8100	50394-8051
Au. PLATE THICK. (um MIN.)	FORM:LOOSE	FORM:CHAIN
	ENG.No.	

LTR	REVISION RECORD	ECN	DR / CHK	DATE
B	VOID PART NO. PER ECN S2004-0719	---	ANG / LING	040223
A2	ADD GOLD FLASH AS PER ECN#S2003-0030	---	NASH / LING	02/07/12
A1	ADD 0.38 Pd/Ni WITH GOLD FLASH AS PER PDR#98-01-0267 (ECN#S1998-0364)	---	SEE / LING	980312
A	REL AS PER ECN#	S40519	SO / EDP	940420

REVISE ONLY ON CAD SYSTEM

MATERIAL : PHOSPHOR BRONZE (THK=0.152)

FINISH : SEE NOTES

DRAWN BY S.O. 940420 | CHK'D BY EDPOH 940427 | APPR'D BY ROY 940428 | SCALE 15:1

molex MOLEX SINGAPORE PTE LTD

SHEET 1 OF 1

GENERAL TOLERANCES ± 0.20/.008 | REV B

DWG. NO.: SD1 50394-8***

TITLE : 2.0mm GRID W TO B CONN. CRIMP TERMINAL

DO NOT SCALE DRAWING

THIS DRAWING CONTAINS INFORMATION THAT IS PROPRIETARY TO MOLEX (S) PTE LTD AND SHOULD NOT BE USED WITHOUT WRITTEN PERMISSION

ENG. NO.		CONTACT PLATING (NICKEL OVERALL 2μm MIN)
FORM: LOOSE	FORM: CHAIN	
50394-8100	50394-8051	0.38μm GOLD MIN
50394-8200	50394-8052	0.76μm GOLD MIN
50394-8400	50394-8054	GOLD FLASH 0.05-0.125μm
50394-8500	50394-8055	2.50μm MATTE TIN MIN

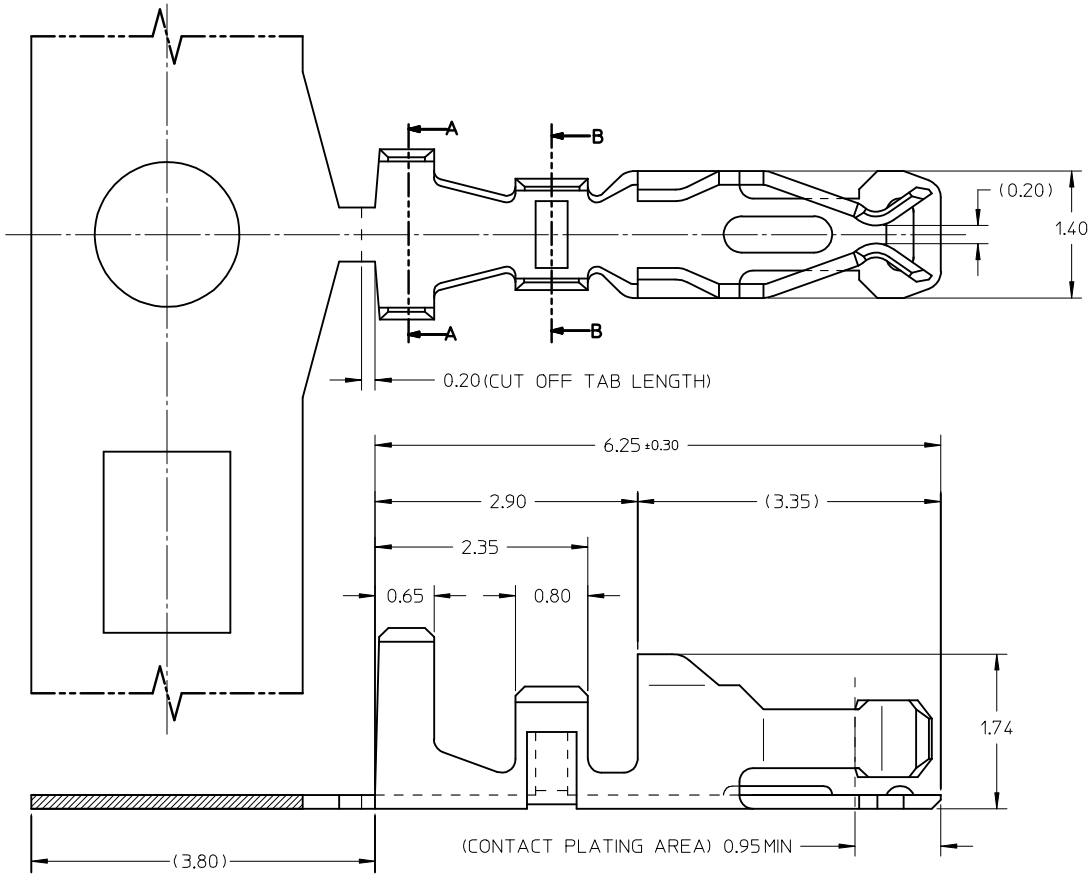

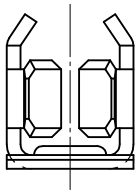

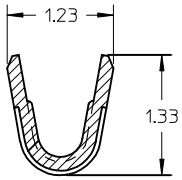

B-B

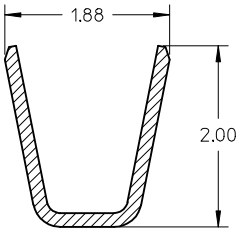

A-A

NOTES :

1. APPLICABLE HOUSING : 51110-***1
: 51110-**5*
: 151100-00**

WINDING DIRECTION

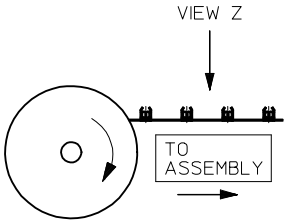

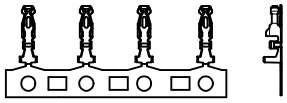

VIEW Z

ADD TIN PLATING	2016/02/17		
EC NO: S2016-0736	2016/02/24		
DRWN:FCS00	2016/02/25		
CH'KD:CG0H			
APPR:KHLIM			
B2	REV	DESCRIPTION	

QUALITY SYMBOLS

F_A=0

F_C=0

F_P=0

GENERAL TOLERANCES (UNLESS SPECIFIED)

	mm	INCH
4 PLACES	± ---	± ---
3 PLACES	± ---	± ---
2 PLACES	± 0.20	± ---
1 PLACE	± ---	± ---
0 PLACE	± ---	± ---

ANGULAR ± 3 °

DRAFT WHERE APPLICABLE MUST REMAIN WITHIN DIMENSIONS

DIMENSION STYLE: MM ONLY	SCALE: NTS	DESIGN UNITS: METRIC	THIRD ANGLE PROJECTION
DRAWN BY: S.Q	DATE: 1994/04/20		
CHECKED BY: EDPOH	DATE: 1994/04/27		
APPROVED BY: LBLEE	DATE: 2013/11/13		
MATERIAL NO.: SEE TABLE	DOCUMENT NO.: SD-50394-8XXX	SHEET NO.: 1 OF 1	
SIZE: A3			

TITLE: SALES DRAWING 2.0MM GRID W TO B CONN. CRIMP TERMINAL

molex

THIS DRAWING CONTAINS INFORMATION THAT IS PROPRIETARY TO MOLEX INCORPORATED AND SHOULD NOT BE USED WITHOUT WRITTEN PERMISSION

OCEAN CHIPS
Океан Электроники
Поставка электронных компонентов

Компания «Океан Электроники» предлагает заключение долгосрочных отношений при поставках импортных электронных компонентов на взаимовыгодных условиях!

Наши преимущества:

- Поставка оригинальных импортных электронных компонентов напрямую с производств Америки, Европы и Азии, а так же с крупнейших складов мира;
- Широкая линейка поставок активных и пассивных импортных электронных компонентов (более 30 млн. наименований);
- Поставка сложных, дефицитных, либо снятых с производства позиций;
- Оперативные сроки поставки под заказ (от 5 рабочих дней);
- Экспресс доставка в любую точку России;
- Помощь Конструкторского Отдела и консультации квалифицированных инженеров;
- Техническая поддержка проекта, помощь в подборе аналогов, поставка прототипов;
- Поставка электронных компонентов под контролем ВП;
- Система менеджмента качества сертифицирована по Международному стандарту ISO 9001;
- При необходимости вся продукция военного и аэрокосмического назначения проходит испытания и сертификацию в лаборатории (по согласованию с заказчиком);
- Поставка специализированных компонентов военного и аэрокосмического уровня качества (Xilinx, Altera, Analog Devices, Intersil, Interpoint, Microsemi, Actel, Aeroflex, Peregrine, VPT, Syfer, Eurofarad, Texas Instruments, MS Kennedy, Miteq, Cobham, E2V, MA-COM, Hittite, Mini-Circuits, General Dynamics и др.);

Компания «Океан Электроники» является официальным дистрибьютором и эксклюзивным представителем в России одного из крупнейших производителей разъемов военного и аэрокосмического назначения **«JONHON»**, а так же официальным дистрибьютором и эксклюзивным представителем в России производителя высокотехнологичных и надежных решений для передачи СВЧ сигналов **«FORSTAR»**.

AVIC JONHON

«JONHON» (основан в 1970 г.)

Разъемы специального, военного и аэрокосмического назначения:

(Применяются в военной, авиационной, аэрокосмической, морской, железнодорожной, горно- и нефтедобывающей отраслях промышленности)

«FORSTAR» (основан в 1998 г.)

ВЧ соединители, коаксиальные кабели, кабельные сборки и микроволновые компоненты:

(Применяются в телекоммуникациях гражданского и специального назначения, в средствах связи, РЛС, а так же военной, авиационной и аэрокосмической отраслях промышленности).

FORSTAR®

Телефон: 8 (812) 309-75-97 (многоканальный)
Факс: 8 (812) 320-03-32
Электронная почта: ocean@oceanchips.ru
Web: http://oceanchips.ru/
Адрес: 198099, г. Санкт-Петербург, ул. Калинина, д. 2, корп. 4, лит. А