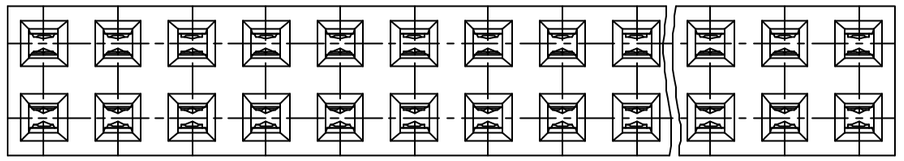
PRODUCT NUMBER
87606–YXXXLF

- WHEN NEEDED, SUFFIX LETTER "LF" INDICATES THE PRODUCT IS RoHS COMPATIBLE, SEE NOTE 10
- OPTIONAL LETTER SEE NOTE 6
- NUMBER OF POSITIONS PER ROW: 02 TO 50.
- PLATING CODE
  - 3= 0.76µm GOLD ON CONTACT AREA. 3.81µm TIN–LEAD ON TAIL.
  - 4= 5µm TIN–LEAD ON CONTACT AREA. 3.81µm TIN–LEAD ON TAIL.
  - 8= 0.38µm GOLD ON CONTACT AREA. 3.81µm TIN–LEAD ON TAIL.

WHEN SUFFIX "LF" IS REQUIRED, 2µm MIN MATTE TIN OVER 1.27 MIN Ni IS SUPPLIED INSTEAD OF SnPb.



NOTES:

1 – HOUSING MAT'L: THERMOPLASTIC GLASS FILLED FLAME RETARDANT PER UL 94 V–0 COLOR: BLUE.

2 – TERMINAL MATERIAL: PHOSPHOR BRONZE.

3 – 2 UP TO 4 POSITIONS PRODUCT PACKED IN PLASTIC BOX.
5 UP TO 50 POSITIONS PRODUCT PACKED IN TUBE.

4 – TO DETERMINE DIMENSIONS:
N = NUMBER OF POSITIONS PER ROW
EXAMPLE: 8 POS: (Nx2.54)–0.08=20.24 mm

5 – HE13 PRINTING ON 87606–3XX PRODUCT.

6 – A LETTER "H" AT THE END OF THE PART NUMBER TO INDICATE A HIGH TEMP. PRODUCT
HOUSING MAT'L: THERMOPLASTIC GLASS FILLED FLAME RETARDANT PER UL 94 V–0 COLOR: GREY.

7 – RoHS COMPATIBLE PRODUCT SPECIFICATIONS

a – PLATING:

– "LF" MEANS THE PRODUCT IS LEAD–FREE, 2µm MINIMUM MATTE TIN OVER 1.27µm MINIMUM NICKEL UNDERPLATE.

b – MANUFACTURING PROCESS COMPATIBILITY

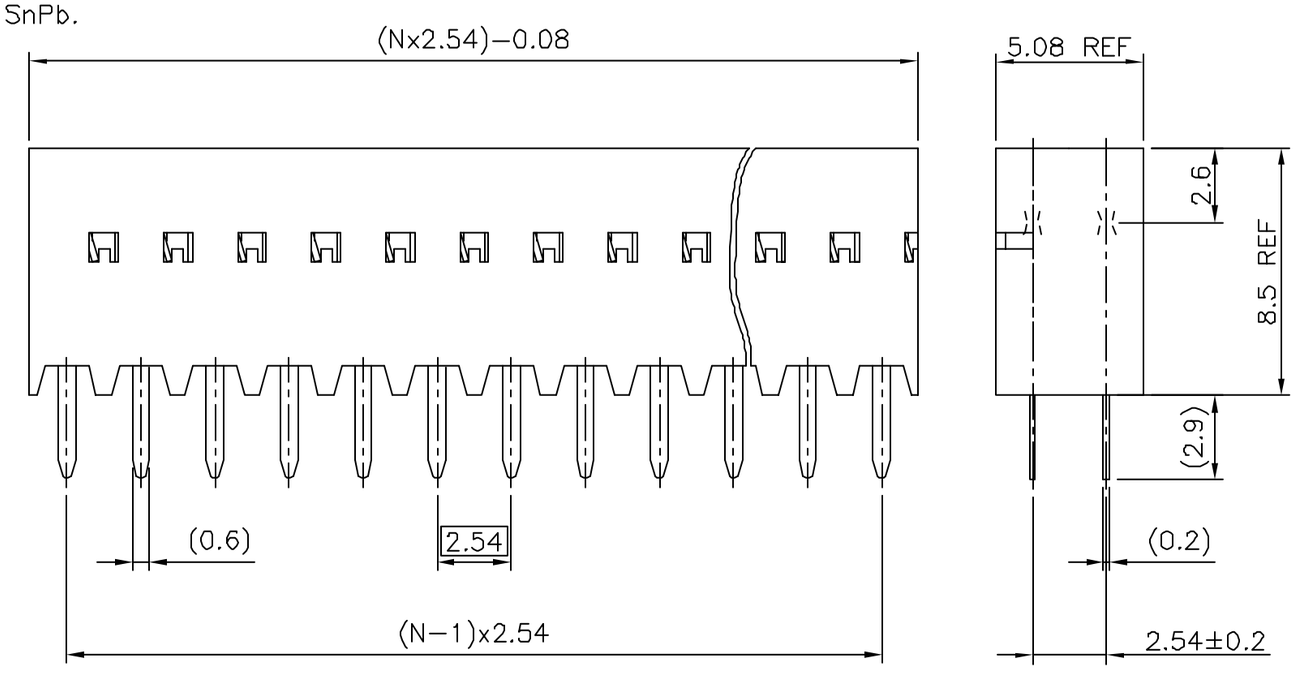
– THE HOUSING WILL WITHSTAND EXPOSURE TO 260°C ±5°C SOLDER BATH TEMPERATURE FOR 5 SECONDS IN A WAVE SOLDER APPLICATION WITH A 1.6mm MIN THICK CIRCUIT BOARD.

c – LABELING:

– MEETS PACKAGING SPECS AS PER GS–14–920

d – LEGAL STATEMENT: SEE GS–22–008

8 – PRINTING & HOLE PATTERN SEE NEXT SHEET.

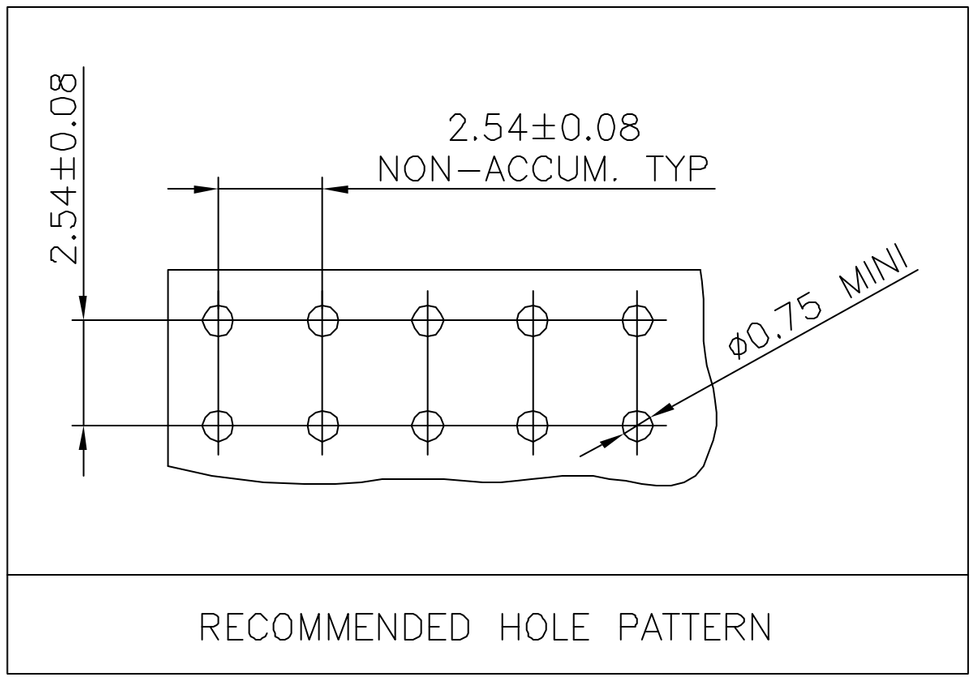


mat'l. code				surface		tolerance		projection	product family
SEE NOTE 1				ISO 1302		ISO 406 ISO 7101			DUBOX
ltr	ecn no	dr	date	tolerances unless otherwise specified					title
K	F04–0347	DLE	04.09.23	angles	linear	±0.3		mm	BtB RECEPT. VERT DR TMT
L	F05–0230	DLE	05.08.08						
M	F06–0204	DLE	06.06.21	±2°				scale 5:1	
N	F07–0109	DLE	07.01.16	dr	D LEGRAND		04.09.23		dwg no 87606 sheet 1 of 2 size A3
				engr	P NIZZI		04.09.23		
H	F10353	DLE	01.06.20	chr	D LE		04.09.23		type CUSTOMER Drawing
J	F04–0345	DLE	04.09.22	appd	P NZ		04.09.23		
sheet	revision	N	D						
index	sheet	1	2						

FCIconnect.com
Copyright FCI

PDM: Rev:N STATUS: Released Printed: Jun 06, 2009

PDM: Rev:N STATUS:Released Printed: Jun 06, 2009



RECOMMENDED HOLE PATTERN

FCIconnect.com
Copyright FCI

| | | |

OCEAN CHIPS
Океан Электроники
Поставка электронных компонентов

Компания «Океан Электроники» предлагает заключение долгосрочных отношений при поставках импортных электронных компонентов на взаимовыгодных условиях!

Наши преимущества:

- Поставка оригинальных импортных электронных компонентов напрямую с производств Америки, Европы и Азии, а так же с крупнейших складов мира;
- Широкая линейка поставок активных и пассивных импортных электронных компонентов (более 30 млн. наименований);
- Поставка сложных, дефицитных, либо снятых с производства позиций;
- Оперативные сроки поставки под заказ (от 5 рабочих дней);
- Экспресс доставка в любую точку России;
- Помощь Конструкторского Отдела и консультации квалифицированных инженеров;
- Техническая поддержка проекта, помощь в подборе аналогов, поставка прототипов;
- Поставка электронных компонентов под контролем ВП;
- Система менеджмента качества сертифицирована по Международному стандарту ISO 9001;
- При необходимости вся продукция военного и аэрокосмического назначения проходит испытания и сертификацию в лаборатории (по согласованию с заказчиком);
- Поставка специализированных компонентов военного и аэрокосмического уровня качества (Xilinx, Altera, Analog Devices, Intersil, Interpoint, Microsemi, Actel, Aeroflex, Peregrine, VPT, Syfer, Eurofarad, Texas Instruments, MS Kennedy, Miteq, Cobham, E2V, MA-COM, Hittite, Mini-Circuits, General Dynamics и др.);

Компания «Океан Электроники» является официальным дистрибьютором и эксклюзивным представителем в России одного из крупнейших производителей разъемов военного и аэрокосмического назначения «**JONHON**», а так же официальным дистрибьютором и эксклюзивным представителем в России производителя высокотехнологичных и надежных решений для передачи СВЧ сигналов «**FORSTAR**».

AVIC JONHON

«JONHON» (основан в 1970 г.)

Разъемы специального, военного и аэрокосмического назначения:

(Применяются в военной, авиационной, аэрокосмической, морской, железнодорожной, горно- и нефтедобывающей отраслях промышленности)

«FORSTAR» (основан в 1998 г.)

ВЧ соединители, коаксиальные кабели, кабельные сборки и микроволновые компоненты:

(Применяются в телекоммуникациях гражданского и специального назначения, в средствах связи, РЛС, а так же военной, авиационной и аэрокосмической отраслях промышленности).

FORSTAR®

Телефон: 8 (812) 309-75-97 (многоканальный)
Факс: 8 (812) 320-03-32
Электронная почта: ocean@oceanchips.ru
Web: http://oceanchips.ru/
Адрес: 198099, г. Санкт-Петербург, ул. Калинина, д. 2, корп. 4, лит. А