THIS DRAWING IS UNPUBLISHED. RELEASED FOR PUBLICATION -,- .
© COPYRIGHT - By - ALL RIGHTS RESERVED.

LOC	DIST
CM	00

REVISIONS

P	LTR	DESCRIPTION	DATE	DWN	APVD
	N2	REVISED PER ECO-11-004587	11MAR11	RK	HMR

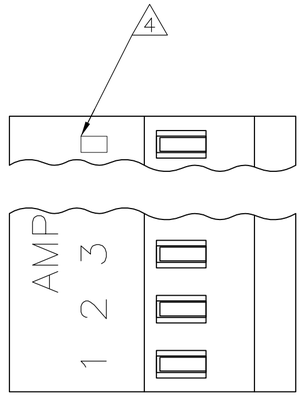

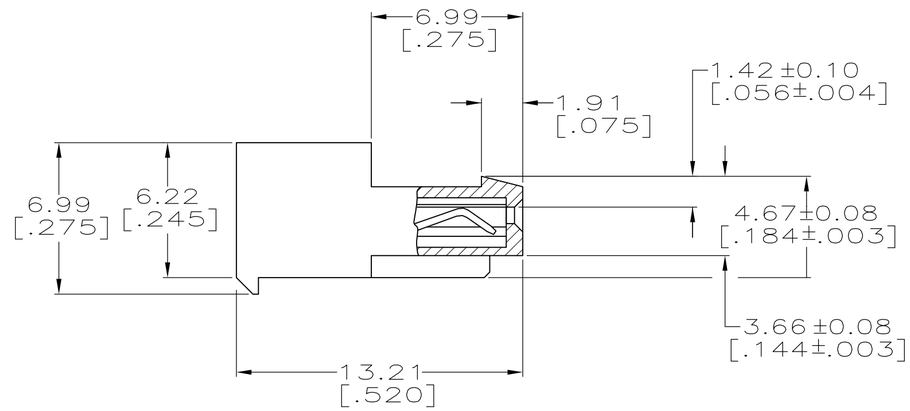

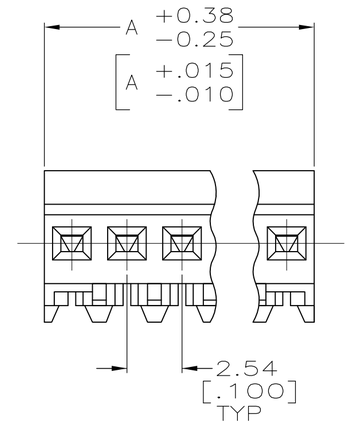

YES	71.12[2.800]	28	5-640441-8	
YES	68.58[2.700]	27	5-640441-7	
YES	66.04[2.600]	26	5-640441-6	
YES	63.50[2.500]	25	5-640441-5	
YES	60.96[2.400]	24	5-640441-4	
YES	58.42[2.300]	23	5-640441-3	
YES	55.88[2.200]	22	5-640441-2	
YES	53.34[2.100]	21	5-640441-1	
YES	50.80[2.000]	20	5-640441-0	
YES	48.26[1.900]	19	4-640441-9	
YES	45.72[1.800]	18	4-640441-8	
YES	43.18[1.700]	17	4-640441-7	
YES	40.64[1.600]	16	4-640441-6	
YES	38.10[1.500]	15	4-640441-5	
YES	35.56[1.400]	14	4-640441-4	
YES	33.02[1.300]	13	4-640441-3	
YES	30.48[1.200]	12	4-640441-2	
YES	27.94[1.100]	11	4-640441-1	
YES	25.40[1.000]	10	4-640441-0	
YES	22.86[.900]	9	3-640441-9	
YES	20.32[.800]	8	3-640441-8	
YES	17.78[.700]	7	3-640441-7	
YES	15.24[.600]	6	3-640441-6	
YES	12.70[.500]	5	3-640441-5	
YES	10.16[.400]	4	3-640441-4	
YES	7.62[.300]	3	3-640441-3	
YES	5.08[.200]	2	3-640441-2	
~~NO~~	~~71.12[2.800]~~	~~28~~	~~2-640441-8~~	SUPERCEDED BY 5-640441-8 7
~~NO~~	~~68.58[2.700]~~	~~27~~	~~2-640441-7~~	SUPERCEDED BY 5-640441-7 7
~~NO~~	~~66.04[2.600]~~	~~26~~	~~2-640441-6~~	SUPERCEDED BY 5-640441-6 7
~~NO~~	~~63.50[2.500]~~	~~25~~	~~2-640441-5~~	SUPERCEDED BY 5-640441-5 7
NO	60.96[2.400]	24	2-640441-4	
~~NO~~	~~58.42[2.300]~~	~~23~~	~~2-640441-3~~	SUPERCEDED BY 5-640441-3 7
NO	55.88[2.200]	22	2-640441-2	
~~NO~~	~~53.34[2.100]~~	~~21~~	~~2-640441-1~~	SUPERCEDED BY 5-640441-1 7
NO	50.80[2.000]	20	2-640441-0	
NO	48.26[1.900]	19	1-640441-9	
NO	45.72[1.800]	18	1-640441-8	
NO	43.18[1.700]	17	1-640441-7	
NO	40.64[1.600]	16	1-640441-6	
NO	38.10[1.500]	15	1-640441-5	
NO	35.56[1.400]	14	1-640441-4	
NO	33.02[1.300]	13	1-640441-3	
NO	30.48[1.200]	12	1-640441-2	
NO	27.94[1.100]	11	1-640441-1	
NO	25.40[1.000]	10	1-640441-0	
NO	22.86[.900]	9	640441-9	
NO	20.32[.800]	8	640441-8	
NO	17.78[.700]	7	640441-7	
NO	15.24[.600]	6	640441-6	
NO	12.70[.500]	5	640441-5	
NO	10.16[.400]	4	640441-4	
NO	7.62[.300]	3	640441-3	
NO	5.08[.200]	2	640441-2	
LEADFREE	DIM A	NO. OF CIRCUITS	PART NO.	

1. MATERIAL: CONNECTOR - NYLON UL94V-2 (WHITE).
   CONTACTS - 0.30[.012] THICK COPPER ALLOY
   BRIGHT TIN-LEAD .00203[.000080] MIN THICKNESS
   FOR 640441-2 THRU 2-640441-8.
   MATTE WHISKER MITIGATED TIN .00203[.000080] MIN THICKNESS
   OVER NICKEL UNDERPLATE FOR 3-640441-2 THRU 5-640441-8.
2. CONTACTS ACCEPT 24 AWG WIRE WITH 1.52[.060] MAX INSULATION DIAMETER.
3. CONTACTS MUST ACCEPT 0.64±0.03[.025 POST AND REMAIN LOCKED IN POSITION.
4. IDENTIFICATION NUMBER FOR LAST CIRCUIT MAY NOT APPEAR ON ALL ASSEMBLIES.
5. DIMENSIONS IN BRACKETS ARE IN INCHES.
6. HOUSING FEATURES ARE: CLOSED END WITH LOCKING RAMP.
7. OBSOLETE PARTS: OBSOLETE CIS STREAMLINING PER D.RENAUD/D.SINISI

METRIC

THIS DRAWING IS A CONTROLLED DOCUMENT.

DIMENSIONS: mm [INCHES]

TOLERANCES UNLESS OTHERWISE SPECIFIED:
0 PLC ±
1 PLC ±
2 PLC ±
3 PLC ± 0.13 [.005]
4 PLC ±
ANGLES ±

MATERIAL 1
FINISH 1

DWN S. CARPENTER 09JUN2003
CHK D. BOSSI 09JUN2003
APVD D. BOSSI 09JUN2003
PRODUCT SPEC 108-1050
APPLICATION SPEC 114-1019
WEIGHT

TE Connectivity

NAME MTA-100 CONNECTOR ASSEMBLY, 24 AWG, STANDARD

SIZE	CAGE CODE	DRAWING NO	RESTRICTED TO
A2	00779	C-640441	—

CUSTOMER DRAWING | SCALE 5:1 | SHEET 1 OF 1 | REV N2

640441

OCEAN CHIPS
Океан Электроники
Поставка электронных компонентов

Компания «Океан Электроники» предлагает заключение долгосрочных отношений при поставках импортных электронных компонентов на взаимовыгодных условиях!

Наши преимущества:

- Поставка оригинальных импортных электронных компонентов напрямую с производств Америки, Европы и Азии, а так же с крупнейших складов мира;
- Широкая линейка поставок активных и пассивных импортных электронных компонентов (более 30 млн. наименований);
- Поставка сложных, дефицитных, либо снятых с производства позиций;
- Оперативные сроки поставки под заказ (от 5 рабочих дней);
- Экспресс доставка в любую точку России;
- Помощь Конструкторского Отдела и консультации квалифицированных инженеров;
- Техническая поддержка проекта, помощь в подборе аналогов, поставка прототипов;
- Поставка электронных компонентов под контролем ВП;
- Система менеджмента качества сертифицирована по Международному стандарту ISO 9001;
- При необходимости вся продукция военного и аэрокосмического назначения проходит испытания и сертификацию в лаборатории (по согласованию с заказчиком);
- Поставка специализированных компонентов военного и аэрокосмического уровня качества (Xilinx, Altera, Analog Devices, Intersil, Interpoint, Microsemi, Actel, Aeroflex, Peregrine, VPT, Syfer, Eurofarad, Texas Instruments, MS Kennedy, Miteq, Cobham, E2V, MA-COM, Hittite, Mini-Circuits, General Dynamics и др.);

Компания «Океан Электроники» является официальным дистрибьютором и эксклюзивным представителем в России одного из крупнейших производителей разъемов военного и аэрокосмического назначения **«JONHON»**, а так же официальным дистрибьютором и эксклюзивным представителем в России производителя высокотехнологичных и надежных решений для передачи СВЧ сигналов **«FORSTAR»**.

AVIC JONHON

«JONHON» (основан в 1970 г.)

Разъемы специального, военного и аэрокосмического назначения:

(Применяются в военной, авиационной, аэрокосмической, морской, железнодорожной, горно- и нефтедобывающей отраслях промышленности)

«FORSTAR» (основан в 1998 г.)

ВЧ соединители, коаксиальные кабели, кабельные сборки и микроволновые компоненты:

(Применяются в телекоммуникациях гражданского и специального назначения, в средствах связи, РЛС, а так же военной, авиационной и аэрокосмической отраслях промышленности).

FORSTAR®

Телефон: 8 (812) 309-75-97 (многоканальный)
Факс: 8 (812) 320-03-32
Электронная почта: ocean@oceanchips.ru
Web: http://oceanchips.ru/
Адрес: 198099, г. Санкт-Петербург, ул. Калинина, д. 2, корп. 4, лит. А