THIS DRAWING IS UNPUBLISHED. RELEASED FOR PUBLICATION -,- .
© COPYRIGHT - By - ALL RIGHTS RESERVED.

| LOC | DIST |
|---|---|
| ES | 00 |

REVISIONS

| P | LTR | DESCRIPTION | DATE | DWN | APVD |
|---|---|---|---|---|---|
| | B2 | REVISED PER ECO-11-005033 | 24MAR11 | RK | HMR |

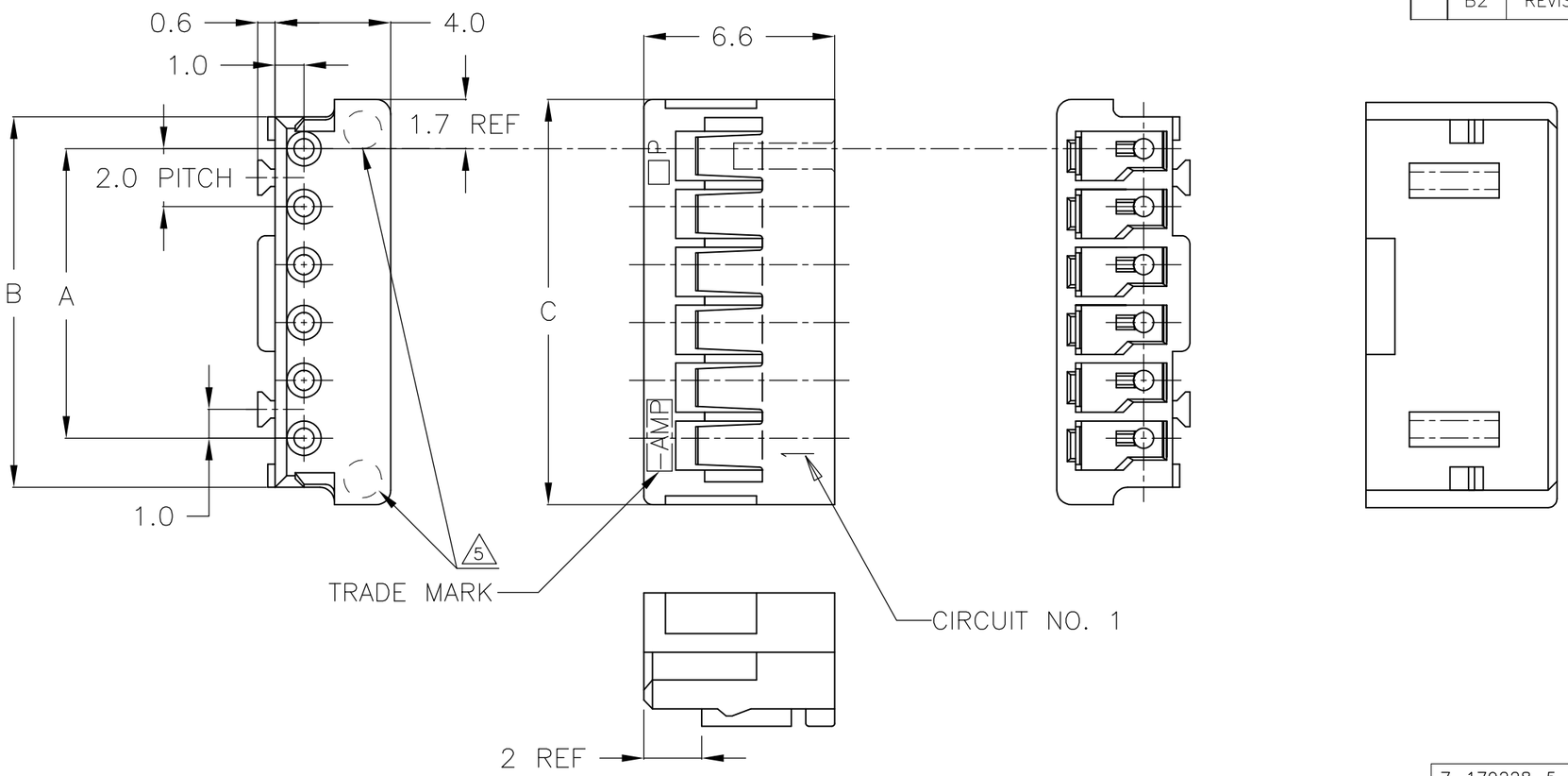


NOTES;

1. MATERIAL : 66 NYLON (UL94V-0)
2. PRODUCT SPEC.: 108-5408
3. APPLICATION SPEC.: 114-5179
4. 7-179228-3 WAS OBSOLETED.
5. CAVITY NUMBER LOCATED. (OPTIONAL)

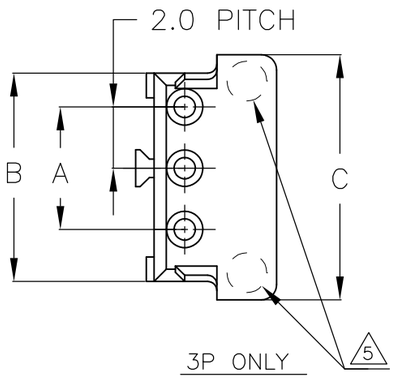


3P ONLY

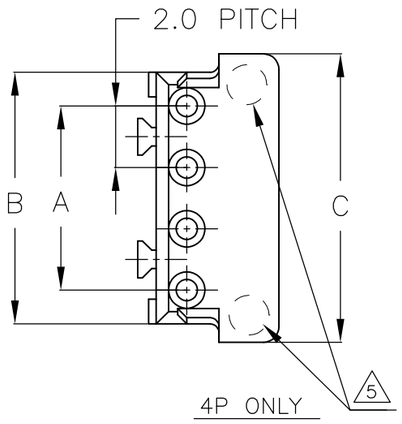


4P ONLY

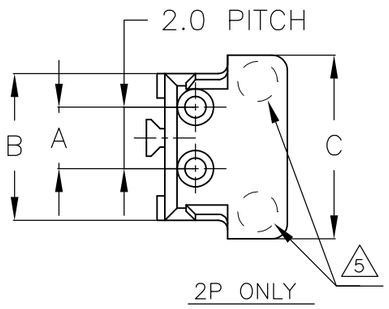


2P ONLY

| 7-179228-5 | 5-179228-5 | 3-179228-5 | 1-179228-5 | 15 | 28 | 30.8 | 32.0 |
|---|---|---|---|---|---|---|---|
| 7- 4 | 5- 4 | 3- 4 | 1- 4 | 14 | 26 | 28.8 | 30.0 |
| 7- 4 -3 | 5- -3 | 3- -3 | 1- -3 | 13 | 24 | 26.8 | 28.0 |
| 7- -2 | 5- -2 | 3- -2 | 1- -2 | 12 | 22 | 24.8 | 26.0 |
| 7- -1 | 5- -1 | 3- -1 | 1- -1 | 11 | 20 | 22.8 | 24.0 |
| 7- -0 | 5- -0 | 3- -0 | 1- -0 | 10 | 18 | 20.8 | 22.0 |
| 6- -9 | 4- -9 | 2- -9 | -9 | 9 | 16 | 18.8 | 20.0 |
| 6- -8 | 4- -8 | 2- -8 | -8 | 8 | 14 | 16.8 | 18.0 |
| 6- -7 | 4- -7 | 2- -7 | -7 | 7 | 12 | 14.8 | 16.0 |
| 6- -6 | 4- -6 | 2- -6 | -6 | 6 | 10 | 12.8 | 14.0 |
| 6- -5 | 4- -5 | 2- -5 | -5 | 5 | 8 | 10.8 | 12.0 |
| 6- -4 | 4- -4 | 2- -4 | -4 | 4 | 6 | 8.8 | 10.0 |
| 6- -3 | 4- -3 | 2- -3 | -3 | 3 | 4 | 6.8 | 8.0 |
| 6-179228-2 | 4-179228-2 | 2-179228-2 | 179228-2 | 2 | 2 | 4.8 | 6.0 |
| BLACK | YELLOW | BLUE | NATURAL | POS | A | B | C |
| PART NUMBER | | | | | | | |

THIS DRAWING IS A CONTROLLED DOCUMENT.

DIMENSIONS: mm

TOLERANCES UNLESS OTHERWISE SPECIFIED:
0 PLC ± -
1 PLC ± -
2 PLC ± -
3 PLC ± -
4 PLC ± -
ANGLES ± 3°

GENERAL TOLERANCE
0<* ≤ 10 : ±0.2
10<* ≤ 30 : ±0.25
30<* ≤ 100 : ±0.3
ANGLES : ±3°

MATERIAL: SEE NOTE 1

FINISH: -

| | | |
|---|---|---|
| DWN | T.FURUYA | 12NOV1993 |
| CHK | S.KUBOUCHI | 15NOV1993 |
| APVD | S.KUBOUCHI | 15NOV1993 |
| PRODUCT SPEC | — | |
| APPLICATION SPEC | — | |
| WEIGHT | — | |

TE Connectivity

NAME: CRIMP TYPE II RECEPTACLE HOUSING (AMP CT CONNECTOR 2mm PITCH)

| SIZE | CAGE CODE | DRAWING NO | RESTRICTED TO |
|---|---|---|---|
| A3 | 00779 | C-179228 | — |

CUSTOMER DRAWING | SCALE NTS | SHEET 1 OF 1 | REV B2

# OCEAN CHIPS
## Океан Электроники
### Поставка электронных компонентов

Компания «Океан Электроники» предлагает заключение долгосрочных отношений при поставках импортных электронных компонентов на взаимовыгодных условиях!

Наши преимущества:

- Поставка оригинальных импортных электронных компонентов напрямую с производств Америки, Европы и Азии, а так же с крупнейших складов мира;
- Широкая линейка поставок активных и пассивных импортных электронных компонентов (более 30 млн. наименований);
- Поставка сложных, дефицитных, либо снятых с производства позиций;
- Оперативные сроки поставки под заказ (от 5 рабочих дней);
- Экспресс доставка в любую точку России;
- Помощь Конструкторского Отдела и консультации квалифицированных инженеров;
- Техническая поддержка проекта, помощь в подборе аналогов, поставка прототипов;
- Поставка электронных компонентов под контролем ВП;
- Система менеджмента качества сертифицирована по Международному стандарту ISO 9001;
- При необходимости вся продукция военного и аэрокосмического назначения проходит испытания и сертификацию в лаборатории (по согласованию с заказчиком);
- Поставка специализированных компонентов военного и аэрокосмического уровня качества (Xilinx, Altera, Analog Devices, Intersil, Interpoint, Microsemi, Actel, Aeroflex, Peregrine, VPT, Syfer, Eurofarad, Texas Instruments, MS Kennedy, Miteq, Cobham, E2V, MA-COM, Hittite, Mini-Circuits, General Dynamics и др.);

Компания «Океан Электроники» является официальным дистрибьютором и эксклюзивным представителем в России одного из крупнейших производителей разъемов военного и аэрокосмического назначения **«JONHON»**, а так же официальным дистрибьютором и эксклюзивным представителем в России производителя высокотехнологичных и надежных решений для передачи СВЧ сигналов **«FORSTAR»**.

AVIC JONHON

**«JONHON»** (основан в 1970 г.)

Разъемы специального, военного и аэрокосмического назначения:

(Применяются в военной, авиационной, аэрокосмической, морской, железнодорожной, горно- и нефтедобывающей отраслях промышленности)

**«FORSTAR»** (основан в 1998 г.)

ВЧ соединители, коаксиальные кабели, кабельные сборки и микроволновые компоненты:

(Применяются в телекоммуникациях гражданского и специального назначения, в средствах связи, РЛС, а так же военной, авиационной и аэрокосмической отраслях промышленности).

FORSTAR®

Телефон: 8 (812) 309-75-97 (многоканальный)
Факс: 8 (812) 320-03-32
Электронная почта: ocean@oceanchips.ru
Web: http://oceanchips.ru/
Адрес: 198099, г. Санкт-Петербург, ул. Калинина, д. 2, корп. 4, лит. А