THIS DRAWING IS UNPUBLISHED. RELEASED FOR PUBLICATION -.- .
© COPYRIGHT - By - ALL RIGHTS RESERVED.

LOC	DIST
AD	39

REVISIONS

P	LTR	DESCRIPTION	DATE	DWN	APVD
	R2	REVISED PER ECO-15-004641	28MAR2015	NK	JO

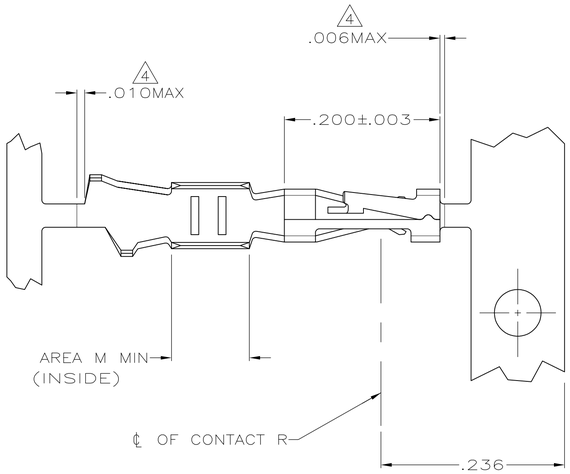

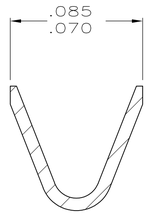

SECTION A–A
SCALE 20:1

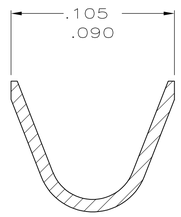

SECTION B–B
INSULATION RANGE .025–.060
SCALE 20:1

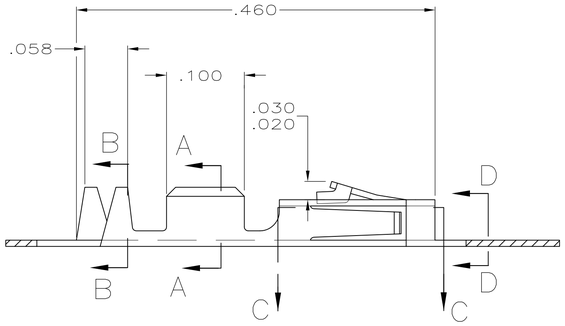

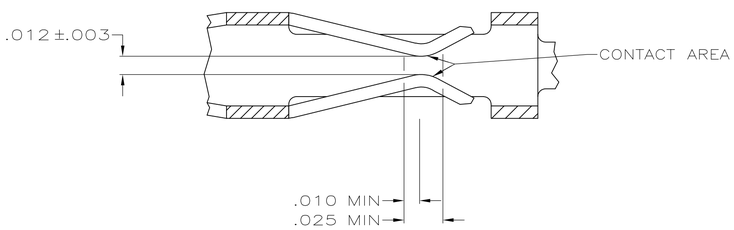

SECTION C–C
SCALE 20:1

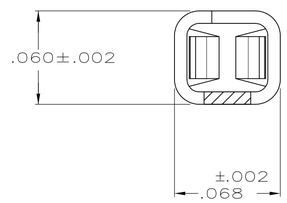

SECTION D–D
SCALE 20:1

1. .000100 MIN BRIGHT TIN–LEAD OVER .000050 MIN NICKEL ON ENTIRE CONTACT
2. .000050 MIN NICKEL ON ENTIRE CONTACT; .000015 MIN GOLD ON CONTACT AREA; .000050 MIN BRIGHT TIN–LEAD ON AREA M.
3. .000050 MIN NICKEL ON ENTIRE CONTACT; .000030 MIN GOLD ON CONTACT AREA; .000050 MIN BRIGHT TIN–LEAD ON AREA M.
4. LOOSE PIECE CUT–OFF DIMENSION.
5. .000100–.000200 TIN OVER .000050–.000100 NICKEL ON ENTIRE CONTACT.
6. PREPLATED MATERIAL: (.000015 MIN GOLD ON CONTACT AREA, .000050–.000100 TIN ON AREA M, ALL OVER .000050–.000100 NICKEL ON ENTIRE CONTACT).
7. PREPLATED MATERIAL: (.000030 MIN GOLD ON CONTACT AREA, .000050–.000100 TIN ON AREA M, ALL OVER .000050–.000100 NICKEL ON ENTIRE CONTACT).

REMARKS	FINISH	PART NO
STRIP	7	1–104479–8
LOOSE PIECE	7 REF	1–104479–3
LOOSE PIECE	6 REF	1–104479–2
LOOSE PIECE	5 REF	1–104479–1
STRIP	7	1–104479–0
STRIP	6	104479–9
STRIP	5	104479–8
LOOSE PIECE	3 REF	104479–7
LOOSE PIECE	2 REF	104479–6
LOOSE PIECE	1 REF	104479–5
STRIP	3	104479–4
STRIP	2	104479–3
STRIP	1	104479–2

THIS DRAWING IS A CONTROLLED DOCUMENT.

DIMENSIONS: INCHES

TOLERANCES UNLESS OTHERWISE SPECIFIED:
0 PLC ± –
1 PLC ± –
2 PLC ± –
3 PLC ± .005
4 PLC ± –
ANGLES ± –

MATERIAL: PHOSPHOR BRONZE
FINISH: SEE TABLE

DWN C.OBERMAN 5–9–89
CHK K. HELM 5–12–89
APVD R.FLICKER 5–12–89
PRODUCT SPEC 108–1472
APPLICATION SPEC 114–25038
WEIGHT –

TE Connectivity

NAME: CONTACT, CRIMP SNAP–IN AMPMODU SHORT POINT, 20–24 AWG

SIZE	CAGE CODE	DRAWING NO	RESTRICTED TO
A1	00779	C–104479	–

CUSTOMER DRAWING | SCALE 10:1 | SHEET 1 OF 1 | REV R2

4805 (3/11)

ООО «ЛайфЭлектроникс» “LifeElectronics” LLC

ИНН 7805602321 КПП 780501001 Р/С 40702810122510004610 ФАКБ "АБСОЛЮТ БАНК" (ЗАО) в г.Санкт-Петербурге К/С 30101810900000000703 БИК 044030703

Компания «Life Electronics» занимается поставками электронных компонентов импортного и отечественного производства от производителей и со складов крупных дистрибьюторов Европы, Америки и Азии.

С конца 2013 года компания активно расширяет линейку поставок компонентов по направлению коаксиальный кабель, кварцевые генераторы и конденсаторы (керамические, пленочные, электролитические), за счёт заключения дистрибьюторских договоров

Мы предлагаем:

- *Конкурентоспособные цены и скидки постоянным клиентам.*
- *Специальные условия для постоянных клиентов.*
- *Подбор аналогов.*
- *Поставку компонентов в любых объемах, удовлетворяющих вашим потребностям.*

- *Приемлемые сроки поставки, возможна ускоренная поставка.*
- *Доставку товара в любую точку России и стран СНГ.*
- *Комплексную поставку.*
- *Работу по проектам и поставку образцов.*
- *Формирование склада под заказчика.*

- *Сертификаты соответствия на поставляемую продукцию (по желанию клиента).*
- *Тестирование поставляемой продукции.*
- *Поставку компонентов, требующих военную и космическую приемку.*
- *Входной контроль качества.*
- *Наличие сертификата ISO.*

В составе нашей компании организован Конструкторский отдел, призванный помогать разработчикам, и инженерам.

Конструкторский отдел помогает осуществить:

- *Регистрацию проекта у производителя компонентов.*
- *Техническую поддержку проекта.*
- *Защиту от снятия компонента с производства.*
- *Оценку стоимости проекта по компонентам.*
- *Изготовление тестовой платы монтаж и пусконаладочные работы.*

Тел: +7 (812) 336 43 04 (многоканальный)
Email: org@lifeelectronics.ru

www.lifeelectronics.ru