PART NUMBER	ENG. NUMBER	MATERIAL (SEE NOTE 1)
39-01-3028	5557-02R1-210	94V-0
39-01-3048	5557-04R1-210	94V-0
39-01-3022	5557-02R1	94V-2
39-01-3042	5557-04R1	94V-2
15-04-6021	5557-02R1-220	94V-2, U.V. STABLE
NO E.D.P.	5557-04R1-220	94V-2, U.V. STABLE
39-01-6026	5557-02R1-BL	94V-2, BLACK
NO E.D.P.	5557-04R1-BL	94V-2, BLACK

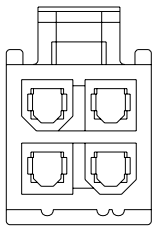

5557-04R-**

(WITHOUT SIDE PULL TABS)
(SHOWN FOR REFERENCE ONLY)

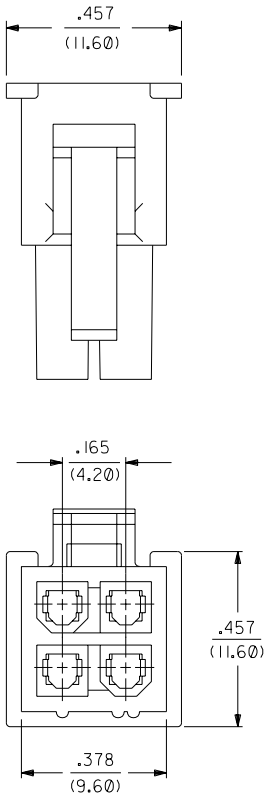

5557-04R1-**

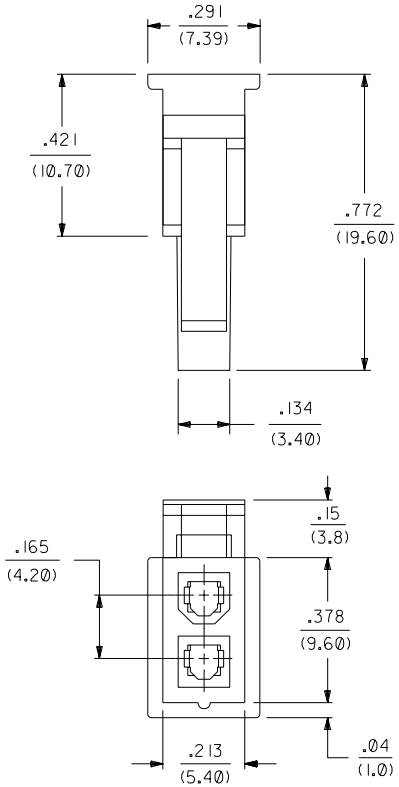

5557-02R1-**

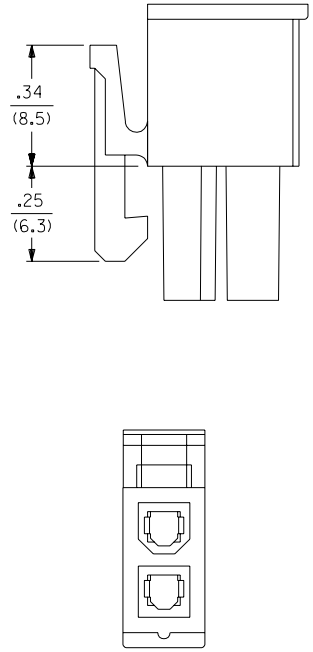

5557-02R-**

(WITHOUT SIDE PULL TABS)
(SHOWN FOR REFERENCE ONLY)

NOTES:

1.) MATERIAL:
"BLANK" = NYLON 6/6, U.L. 94V-2. COLOR: NATURAL.
"210" = NYLON 6/6, U.L. 94V-0. COLOR: NATURAL.
"220" = NYLON 6/6, U.L. 94V-2, U.V. STABILIZED. COLOR: BLACK.
"BL" = NYLON 6/6, U.L. 94V-2. COLOR: BLACK.

2.) PART IS FOR USE WITH MOLEX FEMALE TERMINAL #5556.

3.) PART MATES WITH MOLEX PLUG #5559.

4.) PART IS DESIGNED IN METRIC.

5.) PRODUCT SPECIFICATION: PS-5556-001.

6.) PARTS TO BE PACKAGED PER PK-5557-002

LEGEND:

5557-** R1-***

BASE NUMBER
CKT. SIZE
RECEPTACLE
(WITH SIDE PULL TABS)
MATERIAL OPTION:
(SEE NOTE 1)

LTR.	REVISIONS
G1	ADD NOTE 6 ECN #UCP2004-0347 CSTEWART,03-09-19
G	REV PS NOTE UCP2003-0396 9/3/2002 SAMIEC
F	ADDED -BL OPTION PER ECN U11972 10-8-91 RJF
E1	94V-2 WAS 94V-0 ECN U11607 GEP 7-26-91 RJF
E	ADDED NOTE 5 ECN U11273 GEP 7-26-91 RJF
D	ADDED -NR VIEWS ECR U10555 2-27-91 RJF
C	ADDED DIM'S. PER ECR U00735 GEP 10-4-90 RJF
B	REDRAWN ON CAD ECR U00570 GEP 8-9-90 RJF

MFG. SH. REV.

▽ = 0 ▼ = 0 REVISE ONLY ON CAD SYSTEM

DIMENSIONS SHOWN (METRIC) INCH

UNLESS OTHERWISE SPECIFIED TOLERANCES: ANGULAR ± 1/2°

	INCH	METRIC
3 PLACE	± .015	---
2 PLACE	± ---	± .38
1 PLACE	---	± ---

DRAFT WHERE APPLICABLE MUST REMAIN WITHIN DIMENSIONS

TITLE: 2 & 4 CKT. RECEPTACLE, MINI-FIT JR. SERIES

molex MOLEX INCORPORATED LISLE, ILL. 60532 U.S.A.

SHEET NO. 1 OF 1 | DATE 8/ 8/90

PART NO. SEE CHART | DRWG. NO. SD-5557-**R1-*

DRWG. BY GEP | CHK'D. BY RJF | APP'D. BY RAS | SCALE 4 : 1

FILE NAME 5555724X1 DGN

THIS DRAWING CONTAINS INFORMATION THAT IS PROPRIETARY TO MOLEX INC. AND SHOULD NOT BE USED WITHOUT WRITTEN PERMISSION.

DIV. CP | SIZE C

5557

ООО «ЛайфЭлектроникс» “LifeElectronics” LLC

ИНН 7805602321 КПП 780501001 Р/С 40702810122510004610 ФАКБ "АБСОЛЮТ БАНК" (ЗАО) в г.Санкт-Петербурге К/С 30101810900000000703 БИК 044030703

Компания «Life Electronics» занимается поставками электронных компонентов импортного и отечественного производства от производителей и со складов крупных дистрибьюторов Европы, Америки и Азии.

С конца 2013 года компания активно расширяет линейку поставок компонентов по направлению коаксиальный кабель, кварцевые генераторы и конденсаторы (керамические, пленочные, электролитические), за счёт заключения дистрибьюторских договоров

Мы предлагаем:

- *Конкурентоспособные цены и скидки постоянным клиентам.*
- *Специальные условия для постоянных клиентов.*
- *Подбор аналогов.*
- *Поставку компонентов в любых объемах, удовлетворяющих вашим потребностям.*

- *Приемлемые сроки поставки, возможна ускоренная поставка.*
- *Доставку товара в любую точку России и стран СНГ.*
- *Комплексную поставку.*
- *Работу по проектам и поставку образцов.*
- *Формирование склада под заказчика.*

- *Сертификаты соответствия на поставляемую продукцию (по желанию клиента).*
- *Тестирование поставляемой продукции.*
- *Поставку компонентов, требующих военную и космическую приемку.*
- *Входной контроль качества.*
- *Наличие сертификата ISO.*

В составе нашей компании организован Конструкторский отдел, призванный помогать разработчикам, и инженерам.

Конструкторский отдел помогает осуществить:

- *Регистрацию проекта у производителя компонентов.*
- *Техническую поддержку проекта.*
- *Защиту от снятия компонента с производства.*
- *Оценку стоимости проекта по компонентам.*
- *Изготовление тестовой платы монтаж и пусконаладочные работы.*

Тел: +7 (812) 336 43 04 (многоканальный)
Email: org@lifeelectronics.ru

www.lifeelectronics.ru