THIS DRAWING IS UNPUBLISHED. RELEASED FOR PUBLICATION -,- .
© COPYRIGHT - By - ALL RIGHTS RESERVED.

LOC	DIST
GP	00

REVISIONS

P	LTR	DESCRIPTION	DATE	DWN	APVD
	D1	REVISED PER ECO-11-004835	11MAR11	RK	HMR

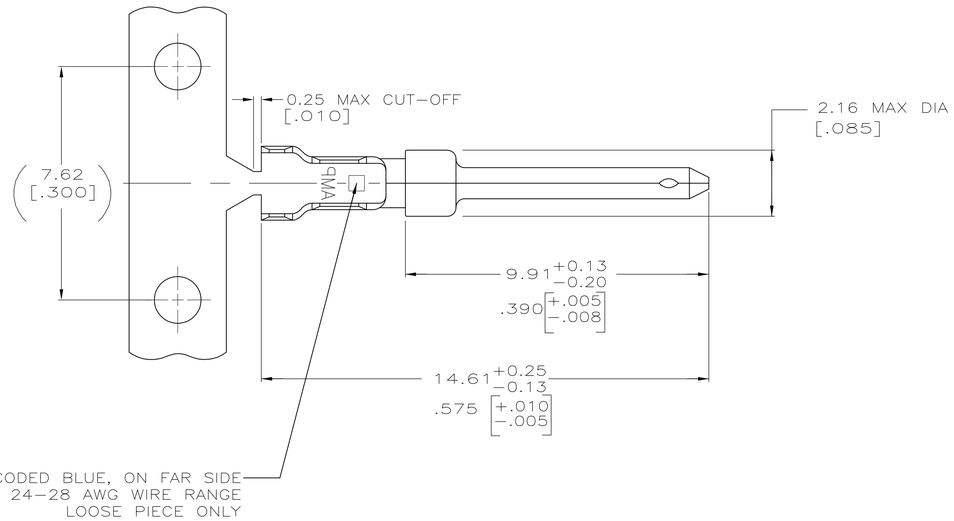

1. FOR MINI-APPLICATOR AND STRIPPER CRIMPER.
2. FOR HAND TOOL USE ONLY.
3. WIRE RANGE OF 24-28, INSULATION RANGE OF .030-.040.
4. TIN PLATING MAY NOT APPEAR ON CARRIER STRIP.
5. GOLD FLASH IN LOCALIZED GOLD PLATE AREA,
   2.54µm [.000100] MIN TIN ON WIRE BARRELS, ALL OVER
   0.76m [.000030] MIN NICKEL UNDERPLATE.
6. GOLD FLASH IN LOCALIZED GOLD PLATED AREA,
   0.76µm [.000030] MIN TIN ON WIRE BARRELS, ALL OVER
   0.76µm [.000030] MIN NICKEL UNDERPLATE.
7. GOLD PLATED IN LOCALIZED GOLD PLATE AREA AS FOLLOWS:
   0.76µm [.000030] MIN GOLD IN MATED AREA,
   2.54µm [.000100] MIN TIN ON WIRE BARRELS, ALL OVER
   1.27µm [.000050] MIN NICKEL UNDERPLATE.
   OR
   GOLD FLASH OVER
   PALLADIUM-NICKEL PLATE, 0.76µm [.000030] MIN TOTAL IN MATED AREA,
   2.54µm [.000100] MIN TIN ON WIRE BARRELS, ALL OVER
   1.27µm [.000050] MIN NICKEL UNDERPLATE.
8. FOR STANDARD APPLICATOR ONLY.

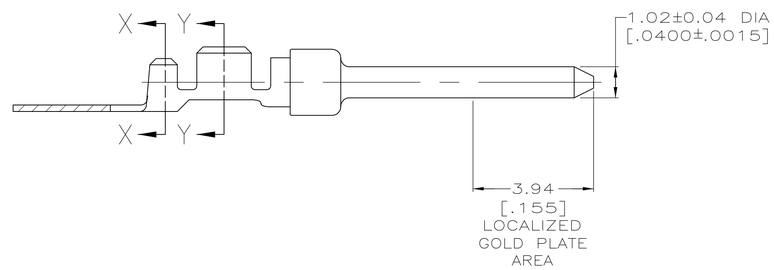

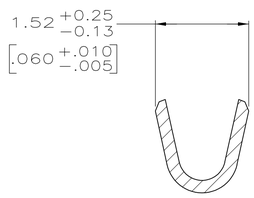

SECTION X-X
INSULATION BARREL
SCALE 20:1

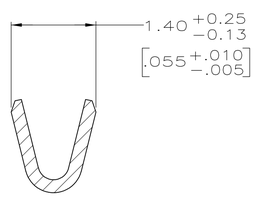

SECTION Y-Y
WIRE BARREL
SCALE 20:1

FINISH	USE	TYPE	PART NUMBER
7	8	STRIP	1658540-6
7	2	LOOSE PIECE	1658540-5
7	1	STRIP	1658540-4
6	1	STRIP	1658540-3
5	2	LOOSE PIECE	1658540-2
5	1	STRIP	1658540-1

THIS DRAWING IS A CONTROLLED DOCUMENT.

DIMENSIONS: mm [INCHES]

TOLERANCES UNLESS OTHERWISE SPECIFIED:
0 PLC ± -
1 PLC ± -
2 PLC ± 0.13 [.005]
3 PLC ± -
4 PLC ± -
ANGLES ± -

MATERIAL: BRASS
FINISH: SEE TABLE

DWN 11-17-04 L. VARELA - DOCK5
CHK 11-17-04 S. BOLASH
APVD 11-17-04 M. WALMSLEY
PRODUCT SPEC 108-40005
APPLICATION SPEC 114-10000
WEIGHT -

TE Connectivity

NAME: PIN CONTACT, 20 DF, 24-28 AWG, AMPLIMITE -

SIZE A1 | CAGE CODE 00779 | DRAWING NO C-1658540 | RESTRICTED TO -

CUSTOMER DRAWING | SCALE 10:1 | SHEET 1 OF 1 | REV D1

ООО «ЛайфЭлектроникс» “LifeElectronics” LLC

ИНН 7805602321 КПП 780501001 Р/С 40702810122510004610 ФАКБ "АБСОЛЮТ БАНК" (ЗАО) в г.Санкт-Петербурге К/С 30101810900000000703 БИК 044030703

Компания «Life Electronics» занимается поставками электронных компонентов импортного и отечественного производства от производителей и со складов крупных дистрибьюторов Европы, Америки и Азии.

С конца 2013 года компания активно расширяет линейку поставок компонентов по направлению коаксиальный кабель, кварцевые генераторы и конденсаторы (керамические, пленочные, электролитические), за счёт заключения дистрибьюторских договоров

Мы предлагаем:

- *Конкурентоспособные цены и скидки постоянным клиентам.*
- *Специальные условия для постоянных клиентов.*
- *Подбор аналогов.*
- *Поставку компонентов в любых объемах, удовлетворяющих вашим потребностям.*

- *Приемлемые сроки поставки, возможна ускоренная поставка.*
- *Доставку товара в любую точку России и стран СНГ.*
- *Комплексную поставку.*
- *Работу по проектам и поставку образцов.*
- *Формирование склада под заказчика.*

- *Сертификаты соответствия на поставляемую продукцию (по желанию клиента).*
- *Тестирование поставляемой продукции.*
- *Поставку компонентов, требующих военную и космическую приемку.*
- *Входной контроль качества.*
- *Наличие сертификата ISO.*

В составе нашей компании организован Конструкторский отдел, призванный помогать разработчикам, и инженерам.

Конструкторский отдел помогает осуществить:

- *Регистрацию проекта у производителя компонентов.*
- *Техническую поддержку проекта.*
- *Защиту от снятия компонента с производства.*
- *Оценку стоимости проекта по компонентам.*
- *Изготовление тестовой платы монтаж и пусконаладочные работы.*

Тел: +7 (812) 336 43 04 (многоканальный)
Email: org@lifeelectronics.ru

www.lifeelectronics.ru