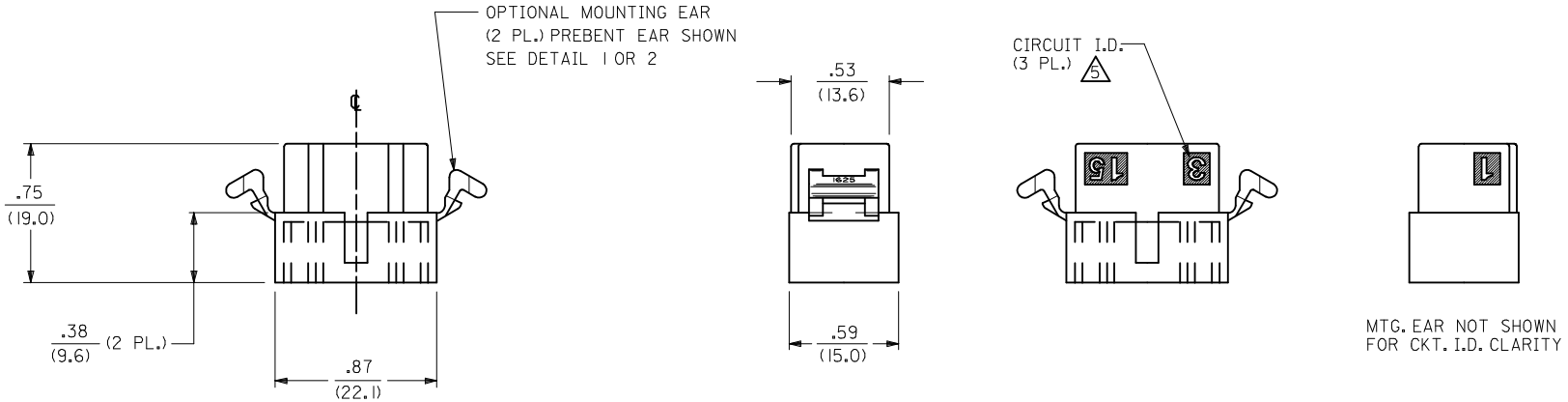
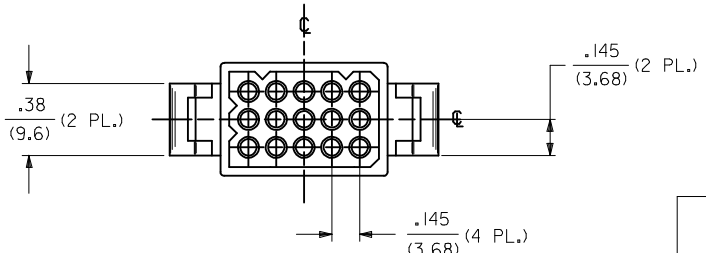
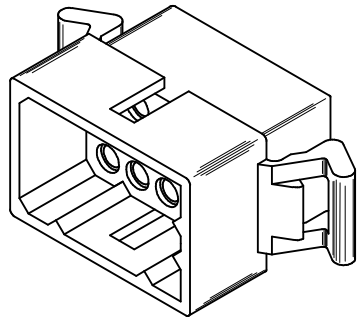








PLUG HOUSING

PK SPEC
EC NO: UCP2015-0466 2014/08/05
DRWN: JDFOX 2014/08/05
CHKD: MKIPPER 2014/08/14
APPR: FSMITH
Q3

DESCRIPTION
REV

QUALITY SYMBOLS
F =0
F =0
F =0

GENERAL TOLERANCES (UNLESS SPECIFIED)

	mm	INCH
4 PLACES	± ---	± ---
3 PLACES	± ---	± .010
2 PLACES	± 0.25	± .014
1 PLACE	± 0.35	± ---
0 PLACE	± ---	± ---

ANGULAR ±1/2°

DRAFT WHERE APPLICABLE MUST REMAIN WITHIN DIMENSIONS

DIMENSION STYLE: IN/MM
SCALE: 2:1
DESIGN UNITS: INCH
THIRD ANGLE PROJECTION

DRAWN BY: JDFOX DATE: 2014/08/05
CHECKED BY: MKIPPER DATE: 2014/08/05
APPROVED BY: FSMITH DATE: 2014/08/14

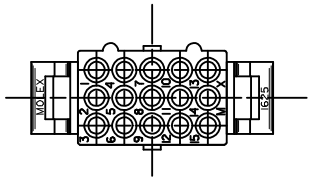
TITLE: .062 HOUSING, PLUG AND RECEPTACLE, 15 CIRCUIT, .145 CENTERS

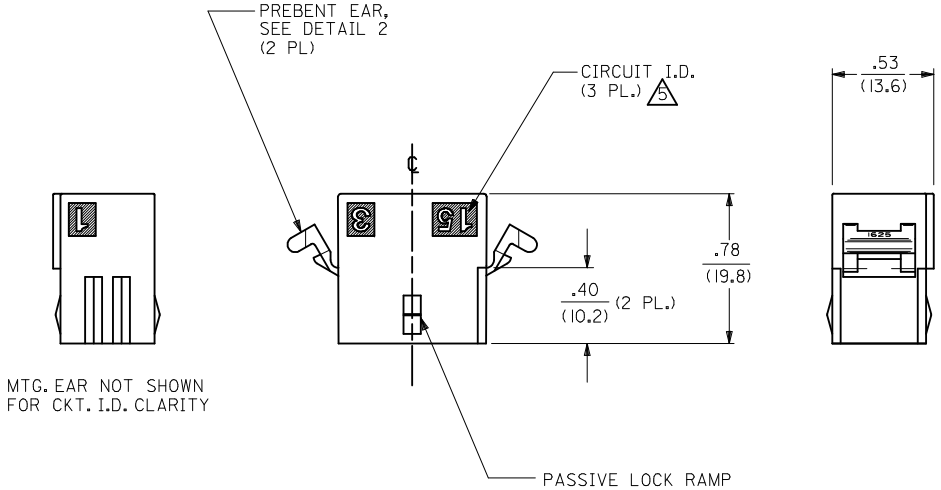
molex

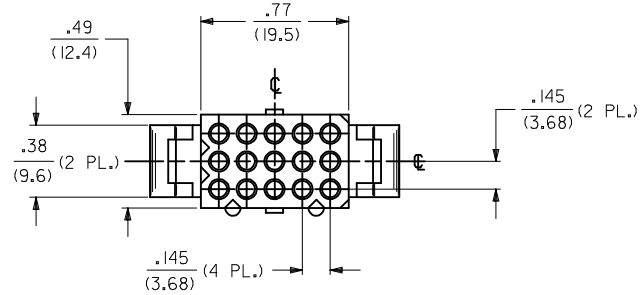
MATERIAL NO.: SEE CHART
DOCUMENT NO.: SD-1625-15*
SHEET NO.: 1 OF 3

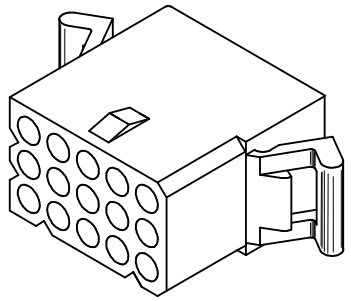
SIZE C

THIS DRAWING CONTAINS INFORMATION THAT IS PROPRIETARY TO MOLEX INCORPORATED AND SHOULD NOT BE USED WITHOUT WRITTEN PERMISSION









RECEPTACLE HOUSING

SEE SHEET 1 EC NO: UCP2015-0466 2014/08/05 DRWN: JDFOX 2014/08/05 CH'KD: MKIPPER APPR: FSMITH 2014/08/14 DESCRIPTION Q3 REV	QUALITY SYMBOLS E/V =0 E/F =0 E/P =0	GENERAL TOLERANCES (UNLESS SPECIFIED) mm / INCH 4 PLACES ± --- / ± --- 3 PLACES ± --- / ± .010 2 PLACES ± 0.25 / ± .014 1 PLACE ± 0.35 / ± --- 0 PLACE ± --- / ± --- ANGULAR ±1/2° DRAFT WHERE APPLICABLE MUST REMAIN WITHIN DIMENSIONS	DIMENSION STYLE IN/MM	SCALE 2:1	DESIGN UNITS INCH	THIRD ANGLE PROJECTION						
			DRAWN BY JDFOX	DATE 2014/08/05	TITLE .062 HOUSING, PLUG AND RECEPTACLE, 15 CIRCUIT, .145 CENTERS						
			CHECKED BY MKIPPER	DATE 2014/08/05							
			APPROVED BY FSMITH	DATE 2014/08/14	molex						
			MATERIAL NO. SEE CHART		DOCUMENT NO. SD-1625-15*		SHEET NO. 2 OF 3				
			SIZE C	THIS DRAWING CONTAINS INFORMATION THAT IS PROPRIETARY TO MOLEX INCORPORATED AND SHOULD NOT BE USED WITHOUT WRITTEN PERMISSION							

PLUG	
PART NO.	ENG. NO.
03-06-2151 △7	1625-15P
03-06-7155	1625-15P1BN
03-06-7152	1625-15P1BK
03-06-2152	1625-15P1
03-06-7151 △7	1625-15PBK
03-06-7153 △7	1625-15PBN
03-06-7154 △7	1625-15PBU

RECEPTACLE	
PART NO.	ENG. NO.
03-06-1152	1625-15R1
03-06-6152	1625-15R1BK
03-06-6155	1625-15R2
NOT TOOLED	1625-15R2BK

RECEPTACLE LEGEND:

1625-15R***

- CIRCUIT SIZE
- R = RECEPTACLE
- 1 = WITHOUT EARS
  2 = WITH PREBENT EARS
- COLOR:

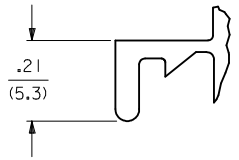
BLANK = NATURAL COLOR
AM = AMBER BK = BLACK BU = BLUE
BN = BROWN GY = GRAY GN = GREEN
OR = ORANGE RD = RED YW = YELLOW

PLUG LEGEND:

1625-15P***

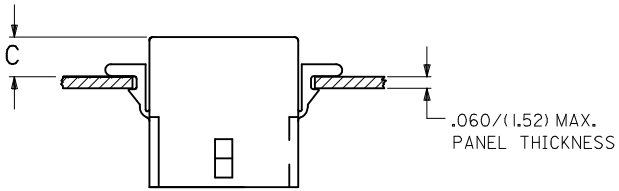
- CIRCUIT SIZE
- P = PLUG
- BLANK = WITH MOUNTING EARS
  1 = WITHOUT EARS
- COLOR:

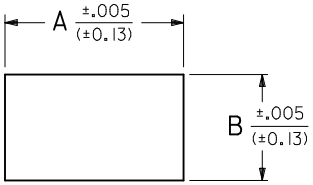
BLANK = NATURAL COLOR
AM = AMBER BK = BLACK BU = BLUE
BN = BROWN GY = GRAY GN = GREEN
OR = ORANGE RD = RED YW = YELLOW

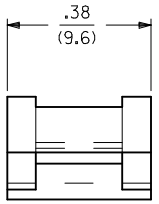


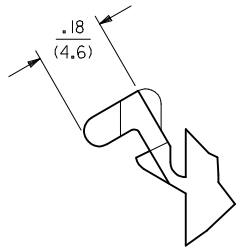
DETAIL 1

STANDARD MOUNTING EAR
SCALE 4:1









DETAIL 2

.062/(1.57)PREBENT MOUNTING EAR
(SCALE 4:1)

RECOMMENDED HOLE PATTERN

RECEP.	.930 (23.62)	.569 (14.45)		.22 (5.6)
PLUG	1.032 (26.21)	.620 (15.75)	.20 (5.1)	.21 (5.3)
PART	DIM. A	DIM. B	DIM. C (STANDARD EAR)	DIM. C (PREBENT EAR)

NOTES:

1. MATERIAL: NYLON TYPE 6/6, UL94V-2, COLOR: SEE LEGEND
2. FINISH: NONE
3. THIS PART COMPLIES WITH MOLEX PRODUCT SPEC. PS-02-06.
4. PACKAGING SPECIFICATION: PK-1625-003.
5. △5 CIRCUIT I.D. NUMBERS ON HOUSING APPEAR ON PART FROM TOOLS BUILT AFTER 1/15/94.
6. THIS HOUSING FOR USE WITH .062/(1.57) DIA. TERMINALS.
7. △7 WHERE DENOTED IN CHART, TOOLS ARE BUILT WITH PREBENT MOUNTING EARS PER DETAIL 2 AND SUPERSEDE ALL TOOLS PREVIOUSLY BUILT WITH THE STANDARD MOUNTING EARS.
8. PARTS CONFORM TO CLASS B REQUIREMENTS OF COSMETIC SPECIFICATION PS-45499-002.

SEE SHEET 1
EC NO: UCP2015-0466 2014/08/05
DRWN: JDFOX 2014/08/05
CHKD: MKIPPER 2014/08/14
APPR: FSMITH
DESCRIPTION
Q3
REV

QUALITY SYMBOLS
E =0
F =0
P =0

GENERAL TOLERANCES (UNLESS SPECIFIED)

	mm	INCH
4 PLACES	± ---	± ---
3 PLACES	± ---	± .010
2 PLACES	± 0.25	± .014
1 PLACE	± 0.35	± ---
0 PLACE	± ---	± ---

ANGULAR ±1/2°

DRAFT WHERE APPLICABLE MUST REMAIN WITHIN DIMENSIONS

DIMENSION STYLE: IN/MM
SCALE: 2:1
DESIGN UNITS: INCH
THIRD ANGLE PROJECTION

DRAWN BY	JDFOX	DATE 2014/08/05
CHECKED BY	MKIPPER	DATE 2014/08/05
APPROVED BY	FSMITH	DATE 2014/08/14

TITLE: .062 HOUSING, PLUG AND RECEPTACLE, 15 CIRCUIT, .145 CENTERS

molex

MATERIAL NO.: SEE CHART
DOCUMENT NO.: SD-1625-15*
SHEET NO.: 3 OF 3
SIZE: C

THIS DRAWING CONTAINS INFORMATION THAT IS PROPRIETARY TO MOLEX INCORPORATED AND SHOULD NOT BE USED WITHOUT WRITTEN PERMISSION

LifeElectronics
Живое партнерство

ООО «ЛайфЭлектроникс» **“LifeElectronics” LLC**

ИНН 7805602321 КПП 780501001 Р/С 40702810122510004610 ФАКБ "АБСОЛЮТ БАНК" (ЗАО) в г.Санкт-Петербурге К/С 30101810900000000703 БИК 044030703

Компания «Life Electronics» занимается поставками электронных компонентов импортного и отечественного производства от производителей и со складов крупных дистрибьюторов Европы, Америки и Азии.

С конца 2013 года компания активно расширяет линейку поставок компонентов по направлению коаксиальный кабель, кварцевые генераторы и конденсаторы (керамические, пленочные, электролитические), за счёт заключения дистрибьюторских договоров

Мы предлагаем:

- *Конкурентоспособные цены и скидки постоянным клиентам.*
- *Специальные условия для постоянных клиентов.*
- *Подбор аналогов.*
- *Поставку компонентов в любых объемах, удовлетворяющих вашим потребностям.*

- *Приемлемые сроки поставки, возможна ускоренная поставка.*
- *Доставку товара в любую точку России и стран СНГ.*
- *Комплексную поставку.*
- *Работу по проектам и поставку образцов.*
- *Формирование склада под заказчика.*

- *Сертификаты соответствия на поставляемую продукцию (по желанию клиента).*
- *Тестирование поставляемой продукции.*
- *Поставку компонентов, требующих военную и космическую приемку.*
- *Входной контроль качества.*
- *Наличие сертификата ISO.*

В составе нашей компании организован Конструкторский отдел, призванный помогать разработчикам, и инженерам.

Конструкторский отдел помогает осуществить:

- *Регистрацию проекта у производителя компонентов.*
- *Техническую поддержку проекта.*
- *Защиту от снятия компонента с производства.*
- *Оценку стоимости проекта по компонентам.*
- *Изготовление тестовой платы монтаж и пусконаладочные работы.*

Тел: +7 (812) 336 43 04 (многоканальный)
Email: org@lifeelectronics.ru

www.lifeelectronics.ru