THIS DRAWING IS UNPUBLISHED. RELEASED FOR PUBLICATION -.- .
© COPYRIGHT - By - ALL RIGHTS RESERVED.

LOC	DIST
AD	39

REVISIONS

P	LTR	DESCRIPTION	DATE	DWN	APVD
	S1	REVISED PER ECO-11-004587	11MAR11	RK	HMR

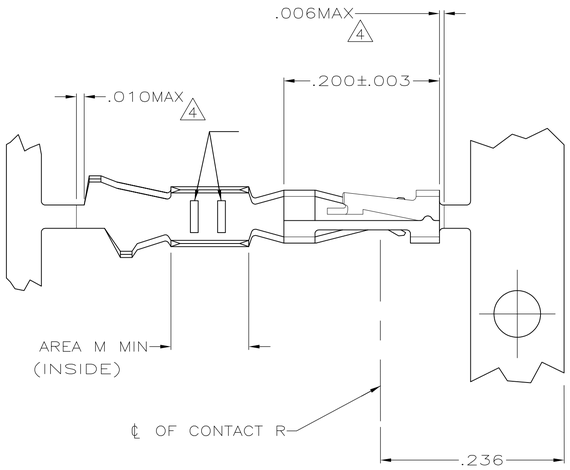

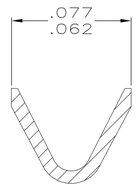

SECTION A–A
SCALE 20:1

1. .000100 MIN BRIGHT TIN–LEAD OVER .000050 MIN NICKEL ON ENTIRE CONTACT
2. .000050 MIN NICKEL ON ENTIRE CONTACT; .000015 MIN GOLD ON CONTACT AREA; .000050 MIN BRIGHT TIN–LEAD ON AREA M.
3. .000050 MIN NICKEL ON ENTIRE CONTACT; .000030 MIN GOLD ON CONTACT AREA; .000050 MIN BRIGHT TIN–LEAD ON AREA M.
4. LOOSE PIECE CUT–OFF DIMENSION.
5. OBSOLETE PART NUMBER.
6. .000015 MIN GOLD ON CONTACT AREA, .000050 MIN TIN ON AREA M, ALL OVER .000050–.000100 NICKEL ON ENTIRE CONTACT.
7. .000030 MIN GOLD ON CONTACT AREA, .000050 MIN TIN ON AREA M, ALL OVER .000050–.000100 NICKEL ON ENTIRE CONTACT.
8. .000100–.000200 TIN OVER .000050 MIN NICKEL ON ENTIRE CONTACT.

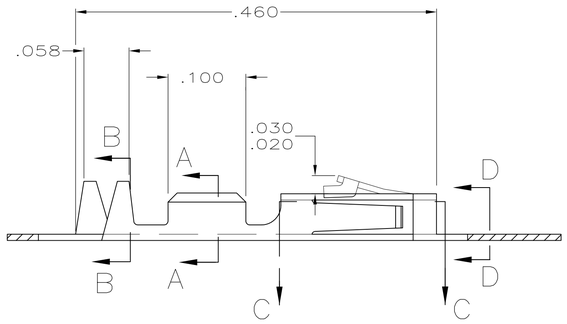

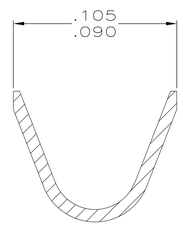

SECTION B–B
INSULATION RANGE .025–.060
SCALE 20:1

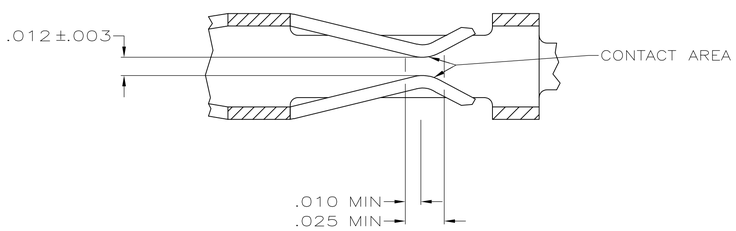

SECTION C–C
SCALE 20:1

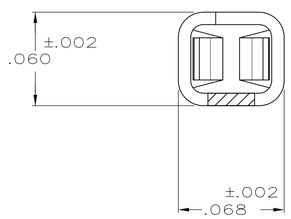

SECTION D–D
SCALE 20:1

	REMARKS	FINISH	PART NO
	STRIP	8	1–104480–7
	LOOSE PIECE	7 REF	1–104480–6
	LOOSE PIECE	6 REF	1–104480–5
	LOOSE PIECE	8 REF	1–104480–4
	STRIP	7	1–104480–3
	STRIP	6	1–104480–2
5	LOOSE PIECE		1–104480–1
5	LOOSE PIECE		1–104480–0
	LOOSE PIECE	3 REF	104480–9
	LOOSE PIECE	2 REF	104480–8
	LOOSE PIECE	1 REF	104480–7
5	STRIP		104480–6
5	STRIP		104480–5
	STRIP	3	104480–4
	STRIP	2	104480–3
	STRIP	1	104480–2

THIS DRAWING IS A CONTROLLED DOCUMENT.

DIMENSIONS: INCHES

TOLERANCES UNLESS OTHERWISE SPECIFIED:
0 PLC ± –
1 PLC ± –
2 PLC ± –
3 PLC ± .005
4 PLC ± –
ANGLES ± –

MATERIAL: PHOSPHOR BRONZE
FINISH: SEE TABLE

DWN C.OBERMAN 5-10-89
CHK K. HELM 5-12-89
APVD R.ELICKER 5-12-89
PRODUCT SPEC 108-1472
APPLICATION SPEC 114-25038
WEIGHT –

TE Connectivity

NAME: CONTACT, CRIMP SNAP-IN AMPMODU SHORT POINT, 22-26 AWG

SIZE	CAGE CODE	DRAWING NO	RESTRICTED TO
A1	00779	C-104480	–

CUSTOMER DRAWING | SCALE 10:1 | SHEET 1 OF 1 | REV S1

4805 (3/11)

ООО «ЛайфЭлектроникс» “LifeElectronics” LLC

ИНН 7805602321 КПП 780501001 Р/С 40702810122510004610 ФАКБ "АБСОЛЮТ БАНК" (ЗАО) в г.Санкт-Петербурге К/С 30101810900000000703 БИК 044030703

Компания «Life Electronics» занимается поставками электронных компонентов импортного и отечественного производства от производителей и со складов крупных дистрибьюторов Европы, Америки и Азии.

С конца 2013 года компания активно расширяет линейку поставок компонентов по направлению коаксиальный кабель, кварцевые генераторы и конденсаторы (керамические, пленочные, электролитические), за счёт заключения дистрибьюторских договоров

Мы предлагаем:

- *Конкурентоспособные цены и скидки постоянным клиентам.*
- *Специальные условия для постоянных клиентов.*
- *Подбор аналогов.*
- *Поставку компонентов в любых объемах, удовлетворяющих вашим потребностям.*

- *Приемлемые сроки поставки, возможна ускоренная поставка.*
- *Доставку товара в любую точку России и стран СНГ.*
- *Комплексную поставку.*
- *Работу по проектам и поставку образцов.*
- *Формирование склада под заказчика.*

- *Сертификаты соответствия на поставляемую продукцию (по желанию клиента).*
- *Тестирование поставляемой продукции.*
- *Поставку компонентов, требующих военную и космическую приемку.*
- *Входной контроль качества.*
- *Наличие сертификата ISO.*

В составе нашей компании организован Конструкторский отдел, призванный помогать разработчикам, и инженерам.

Конструкторский отдел помогает осуществить:

- *Регистрацию проекта у производителя компонентов.*
- *Техническую поддержку проекта.*
- *Защиту от снятия компонента с производства.*
- *Оценку стоимости проекта по компонентам.*
- *Изготовление тестовой платы монтаж и пусконаладочные работы.*

Тел: +7 (812) 336 43 04 (многоканальный)
Email: org@lifeelectronics.ru

www.lifeelectronics.ru