THIS DRAWING IS UNPUBLISHED. RELEASED FOR PUBLICATION -,- .
© COPYRIGHT - By - ALL RIGHTS RESERVED.

LOC	DIST
CM	00

REVISIONS

P	LTR	DESCRIPTION	DATE	DWN	APVD
	AB4	REVISED PER ECO-11-020968	18OCT11	JR	SM

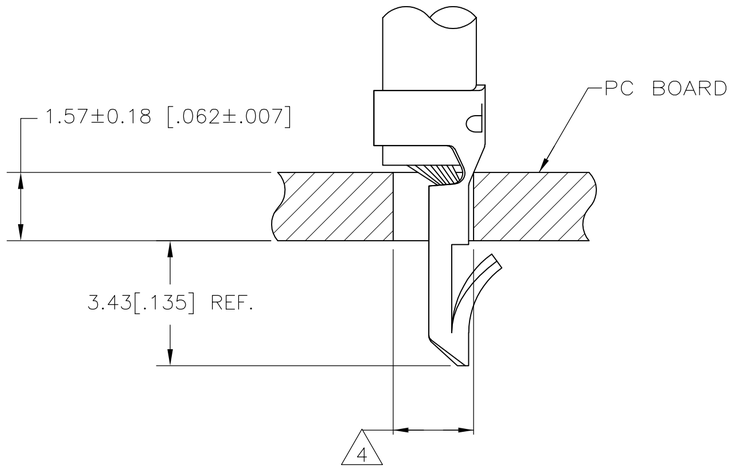

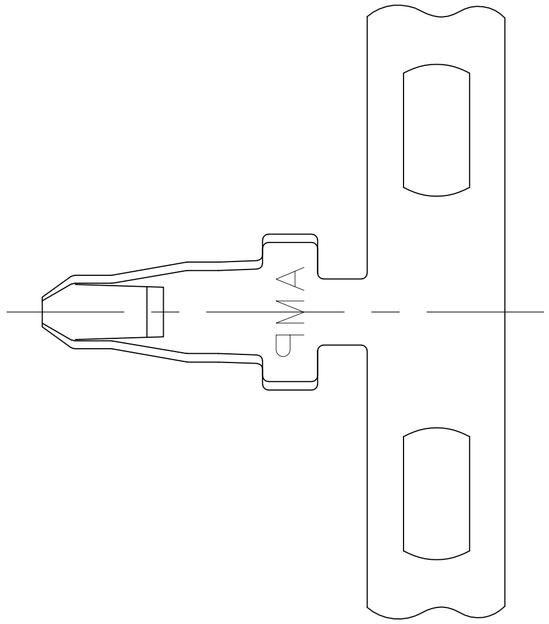

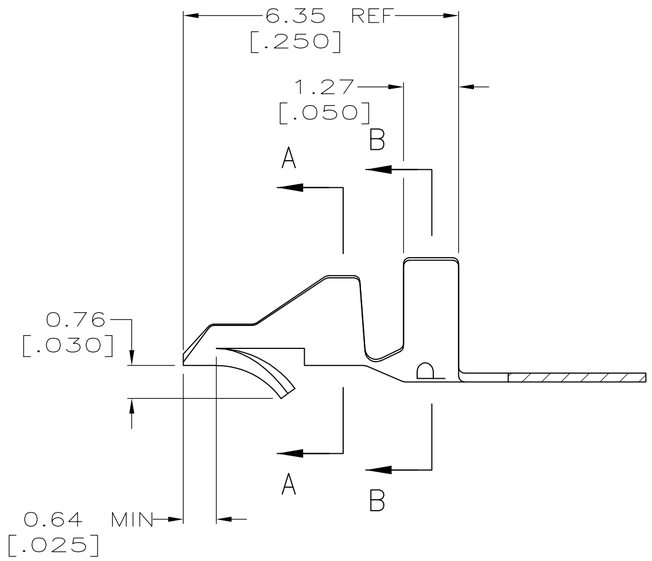

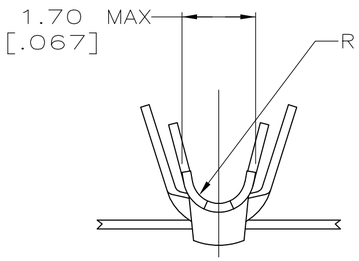

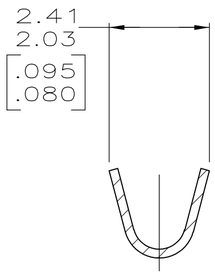

SECTION A–A

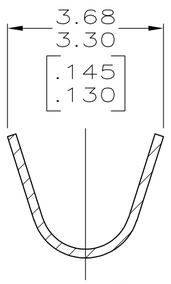

SECTION B–B

1. PARTS COMPLY WITH AMP SOLDERABILITY SPEC 109-11-3.
2. PARTS COMPLY WITH AMP SOLDERABILITY SPEC 109-11-5.
3. PARTS COMPLY WITH AMP SOLDERABILITY SPEC 109-11-1.
4. HOLE DIAMETER TO BE 1.83±0.08 FOR WIRE 0.3-0.6mm2 (20-22 AWG) OR 1.96±0.08 FOR WIRE 0.8-0.9mm2 (18 AWG).
5. CARRIER STRIP TO HAVE 1.52 [.060] DIA PILOT HOLE.
6. 0.00508 [.000200] MIN BRIGHT TIN-LEAD.
7. 0.00318 [.000150] MIN MATTE TIN-LEAD OVER 0.00305 [.000120] MIN MATTE COPPER.
8. 0.00305 [.000120] MIN TIN OVER 0.00102 [.000040] MIN NICKEL.
9. WIRE RANGE: 0.3 -0.9 mm^2 (22 - 18 AWG).
10. INSULATION RANGE: 1.52 - 2.79 [.060 - .110] DIA.
11. DIMENSIONS IN BRACKETS ARE IN INCHES.
12. 0.00508 [.000200] MIN BRIGHT TIN.

NOTES	FINISH	MATERIAL	PART NO.
1	12	0.20[.008] PH BRZ	3-350566-1
3 5	8	0.20[.008] BRASS	350566-7
3	8	0.20[.008] BRASS	350566-5
2	8	0.20[.008] BRASS	350566-3
1	6	0.20[.008] PH BRZ	350566-1

THIS DRAWING IS A CONTROLLED DOCUMENT.

DIMENSIONS: INCHES

TOLERANCES UNLESS OTHERWISE SPECIFIED:
0 PLC ±
1 PLC ±
2 PLC ±
3 PLC ± 0.13 [.005]
4 PLC ±
ANGLES ±

MATERIAL: SEE TABLE
FINISH: SEE TABLE

METRIC

DWN S. CARPENTER 20AUG2003
CHK J. ELLIS 20AUG2003
APVD J. ELLIS 20AUG2003
PRODUCT SPEC
APPLICATION SPEC 114-1016
WEIGHT

TE Connectivity

NAME
–
MINI AMP-IN (TM)

SIZE	CAGE CODE	DRAWING NO	RESTRICTED TO
A2	00779	C-350566	–

CUSTOMER DRAWING | SCALE 10:1 | SHEET 1 OF 1 | REV AB4

350566

1471-9 (3/11)

ООО «ЛайфЭлектроникс» “LifeElectronics” LLC

ИНН 7805602321 КПП 780501001 Р/С 40702810122510004610 ФАКБ "АБСОЛЮТ БАНК" (ЗАО) в г.Санкт-Петербурге К/С 30101810900000000703 БИК 044030703

Компания «Life Electronics» занимается поставками электронных компонентов импортного и отечественного производства от производителей и со складов крупных дистрибьюторов Европы, Америки и Азии.

С конца 2013 года компания активно расширяет линейку поставок компонентов по направлению коаксиальный кабель, кварцевые генераторы и конденсаторы (керамические, пленочные, электролитические), за счёт заключения дистрибьюторских договоров

Мы предлагаем:

- *Конкурентоспособные цены и скидки постоянным клиентам.*
- *Специальные условия для постоянных клиентов.*
- *Подбор аналогов.*
- *Поставку компонентов в любых объемах, удовлетворяющих вашим потребностям.*

- *Приемлемые сроки поставки, возможна ускоренная поставка.*
- *Доставку товара в любую точку России и стран СНГ.*
- *Комплексную поставку.*
- *Работу по проектам и поставку образцов.*
- *Формирование склада под заказчика.*

- *Сертификаты соответствия на поставляемую продукцию (по желанию клиента).*
- *Тестирование поставляемой продукции.*
- *Поставку компонентов, требующих военную и космическую приемку.*
- *Входной контроль качества.*
- *Наличие сертификата ISO.*

В составе нашей компании организован Конструкторский отдел, призванный помогать разработчикам, и инженерам.

Конструкторский отдел помогает осуществить:

- *Регистрацию проекта у производителя компонентов.*
- *Техническую поддержку проекта.*
- *Защиту от снятия компонента с производства.*
- *Оценку стоимости проекта по компонентам.*
- *Изготовление тестовой платы монтаж и пусконаладочные работы.*

Тел: +7 (812) 336 43 04 (многоканальный)
Email: org@lifeelectronics.ru

www.lifeelectronics.ru