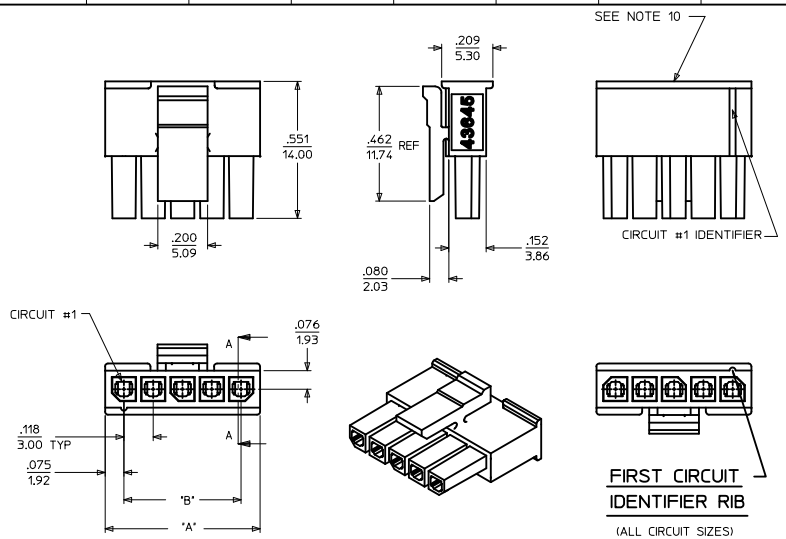


(3-12 CIRCUIT HOUSING)

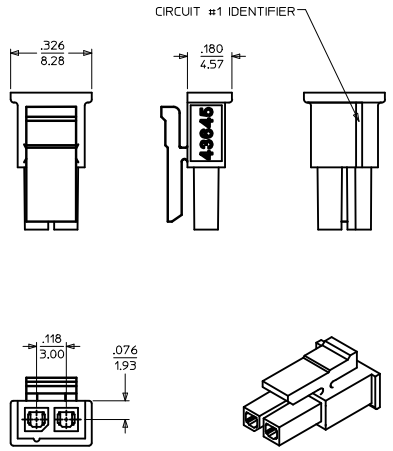


(2 CIRCUIT HOUSING)

| ITEM NUMBER | NUMBER OF CIRCUIT | DIM. "A" | DIM. "B" | MATERIAL |
|---|---|---|---|---|
| 43645-0200 | 02 | SEE DETAIL | .118/(3.00) | "B" |
| 43645-0300 | 03 | .388/(9.85) | .236/(6.00) | |
| 43645-0400 | 04 | .506/(12.85) | .354/(9.00) | "A" |
| 43645-0500 | 05 | .624/(15.85) | .472/(12.00) | |
| 43645-0600 | 06 | .742/(18.85) | .591/(15.00) | |
| 43645-0700 | 07 | .860/(21.85) | .709/(18.00) | |
| 43645-0800 | 08 | .978/(24.85) | .827/(21.00) | |
| 43645-0900 | 09 | 1.096/(27.85) | .945/(24.00) | |
| 43645-1000 | 10 | 1.215/(30.85) | 1.063/(27.00) | |
| 43645-1100 | 11 | 1.333/(33.85) | 1.181/(30.00) | |
| 43645-1200 | 12 | 1.451/(36.85) | 1.299/(33.00) | |

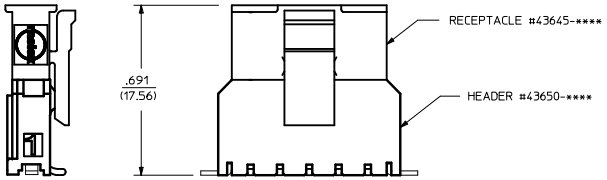


MATED MICRO-FIT CONNECTOR

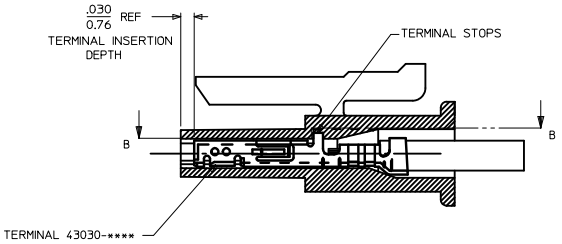


SECTION "A"-"A"

SHOWN WITH TERMINAL INSTALLED

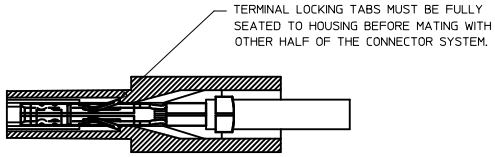


SECTION "B"-"B"

NOTES:

1. HOUSING MATERIAL:
   "A" - UNFILLED POLYESTER, RATED U.L. 94V-0, COLOR IS BLACK.
   "B" - UNFILLED NYLON 6, RATED U.L. 94V-0, HALOGEN-FREE AND IEC 60335-1, 4TH EDITION GLOW WIRE CAPABLE, COLOR IS BLACK.
   * MATERIAL "B" PARTS ARE IDENTIFIED WITH A GREEN LABEL OR A GREEN DOT ON A WHITE LABEL. PART NUMBERS LISTED AS "B" MATERIAL BUT MANUFACTURED PRIOR TO 8/30/2010 OR NOT CONTAINING THIS "GREEN" IDENTIFICATION MAY BE MATERIAL "A".
2. FINISH : N/A
3. PRODUCT SPECIFICATION : PS-43650
4. THIS RECEPTACLE ACCEPTS MOLEX MICRO FIT FEMALE CRIMP TERMINALS ONLY, SEE MOLEX DRAWING SD-43030-**** FOR SPECIFICATIONS.
5. SEE SECTION "A"-"A" FOR TERMINAL ORIENTATION IN HOUSING.
6. FOR OVERMOLDING PARAMETERS SEE ENGINEERING SPECIFICATION #SDES-43025-1000.
7. THIS RECEPTACLE MATES WITH MOLEX PCB HEADER 43650 SERIES AND MOLEX PLUG 43640 SERIES (WIRE TO WIRE APPLICATIONS).
8. SOME HOUSINGS MAY HAVE A SMALL GATE BLEMISH NEAR THE GATE LOCATION THAT DOES NOT AFFECT FUNCTIONALITY.
9. MOLEX RECOMMENDS THE USE OF MICRO-FIT TEST PLUG, SERIES 44242-**** WHENEVER CONTINUITY TESTING IS PERFORMED. TEST PLUGS MUST NOT BE USED TO MAKE OR BREAK UNDER LOAD. MOLEX DOES NOT RECOMMEND USING STANDARD MATING COMPONENTS FOR HARNESS TESTING PURPOSES.
10. THIS RIB IS DISCONTINUOUS ON CIRCUIT SIZES 7 THROUGH 12
11. PART CONFORMS TO CLASS 'B' REQUIREMENTS OF COSMETIC SPECIFICATION PS-45499-002.

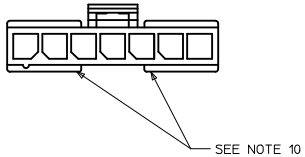


| | | | |
|---|---|---|---|
| ADD NYLON MATL | EC NO: UCP2011-0916 | DRWN:GMARANANI 2010/09/30 | CHKD:SSOUSEK 2010/09/30 |
| TI | APPR:FSMITH | DESCRIPTION | REV |

QUALITY SYMBOLS: =0 / =0 / =0

GENERAL TOLERANCES (UNLESS SPECIFIED)

| | mm | INCH |
|---|---|---|
| 4 PLACES | ± --- | ± --- |
| 3 PLACES | ± --- | ± .010 |
| 2 PLACES | ± 0.25 | ± .014 |
| 1 PLACE | ± 0.35 | ± --- |
| ANGULAR ±1/2° | | |

DRAFT WHERE APPLICABLE MUST REMAIN WITHIN DIMENSIONS

DIMENSION STYLE: IN/MM | SCALE: 4:1 | DESIGN UNITS: METRIC | THIRD ANGLE PROJECTION

| | | |
|---|---|---|
| DRAWN BY | A.F.G. | DATE 1995/11/15 |
| CHECKED BY | B.A.P. | DATE 1995/11/15 |
| APPROVED BY | R.J.F. | DATE 1995/11/15 |

TITLE: MICRO-FIT (3.0) 2 THRU 12 SINGLE ROW RECEPTACLE

molex MOLEX INCORPORATED

MATERIAL NO.: SEE CHART | DOCUMENT NO.: SDA-43645-**** | SHEET NO.: 1 OF 1

SIZE: D

THIS DRAWING CONTAINS INFORMATION THAT IS PROPRIETARY TO MOLEX INCORPORATED AND SHOULD NOT BE USED WITHOUT WRITTEN PERMISSION

ООО «ЛайфЭлектроникс» “LifeElectronics” LLC

ИНН 7805602321 КПП 780501001 Р/С 40702810122510004610 ФАКБ "АБСОЛЮТ БАНК" (ЗАО) в г.Санкт-Петербурге К/С 30101810900000000703 БИК 044030703

*Компания «Life Electronics» занимается поставками электронных компонентов импортного и отечественного производства от производителей и со складов крупных дистрибьюторов Европы, Америки и Азии.*

*С конца 2013 года компания активно расширяет линейку поставок компонентов по направлению коаксиальный кабель, кварцевые генераторы и конденсаторы (керамические, пленочные, электролитические), за счёт заключения дистрибьюторских договоров*

*Мы предлагаем:*

- *Конкурентоспособные цены и скидки постоянным клиентам.*
- *Специальные условия для постоянных клиентов.*
- *Подбор аналогов.*
- *Поставку компонентов в любых объемах, удовлетворяющих вашим потребностям.*

- *Приемлемые сроки поставки, возможна ускоренная поставка.*
- *Доставку товара в любую точку России и стран СНГ.*
- *Комплексную поставку.*
- *Работу по проектам и поставку образцов.*
- *Формирование склада под заказчика.*

- *Сертификаты соответствия на поставляемую продукцию (по желанию клиента).*
- *Тестирование поставляемой продукции.*
- *Поставку компонентов, требующих военную и космическую приемку.*
- *Входной контроль качества.*
- *Наличие сертификата ISO.*

*В составе нашей компании организован Конструкторский отдел, призванный помогать разработчикам, и инженерам.*

*Конструкторский отдел помогает осуществить:*

- *Регистрацию проекта у производителя компонентов.*
- *Техническую поддержку проекта.*
- *Защиту от снятия компонента с производства.*
- *Оценку стоимости проекта по компонентам.*
- *Изготовление тестовой платы монтаж и пусконаладочные работы.*

*Тел: +7 (812) 336 43 04 (многоканальный)*
*Email: org@lifeelectronics.ru*

***www.lifeelectronics.ru***