THIS DRAWING IS UNPUBLISHED. RELEASED FOR PUBLICATION -,- .
© COPYRIGHT - By - ALL RIGHTS RESERVED.

LOC	DIST
AD	00

REVISIONS

P	LTR	DESCRIPTION	DATE	DWN	APVD
	L1	REVISED PER ECO-11-004587	11MAR11	RK	HMR

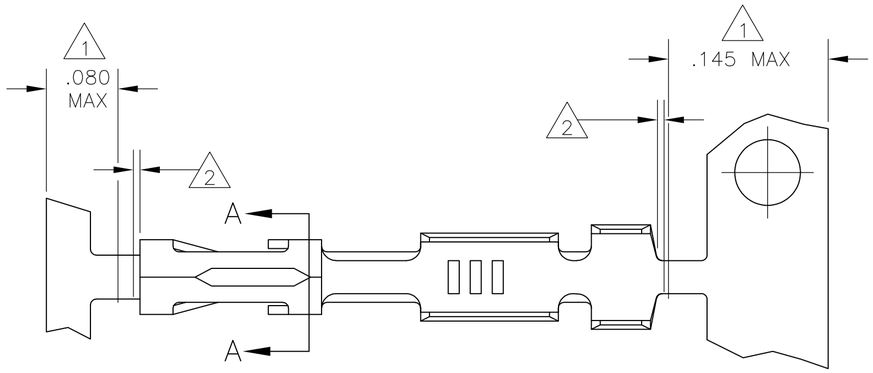

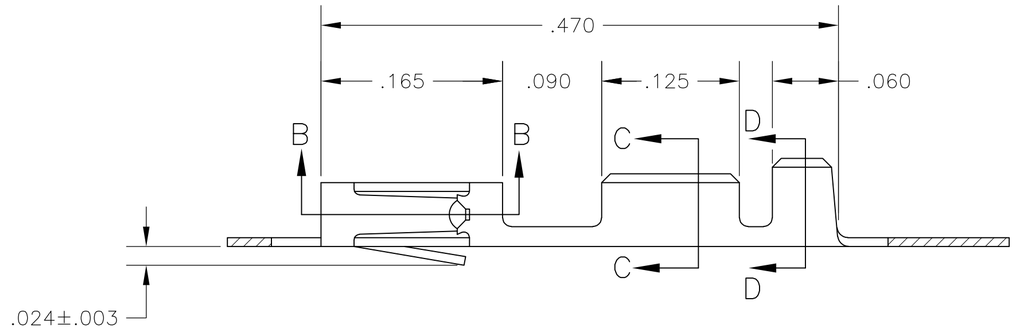

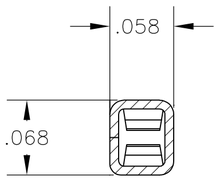

SECTION A—A

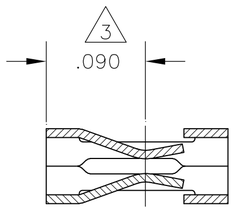

SECTION B—B

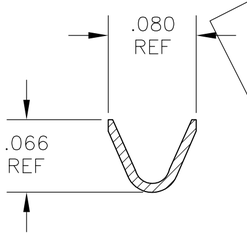

WIRE SIZE #20—#24
SECTION C—C

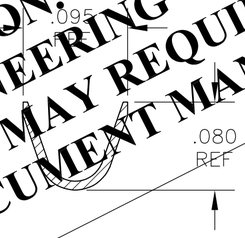

INSULATION RANGE .069 MAX
SECTION D—D

1. PLATING IS NOT REQUIRED IN THIS AREA.
2. .006 MAX LOOSE PIECE CUT—OFF.
3. POINT OF MEASUREMENT FOR PLATING THICKNESS, INSIDE BEAMS
4. .000050—.000150 PREPLATED BRIGHT TIN.
5. .000030 GOLD IN CONTACT AREA, GOLD FLASH ON THE REMAINDER, ALL OVER .000050 NICKEL.
6. .000030 GOLD OVER .000050 NICKEL ENTIRE TERMINAL.
7. .000050 GOLD OVER .000050 NICKEL ENTIRE TERMINAL.
8. .000015 GOLD IN CONTACT AREA, GOLD FLASH ON THE REMAINDER, ALL OVER .000050 NICKEL.
9. SHEARED EDGES ARE PERMITTED TO BE UNPLATED.
10. .000015 GOLD IN CONTACT AREA, .000050 NICKEL ON ENTIRE TERMINAL.
11. OBSOLETED PART NUMBER.

THIS DRAWING HAS BEEN TRANSLATED AND REFLECTS THE PREVIOUS REVISION. IT WILL REQUIRE A COMPLETE DRAWING CHECK BY PRODUCT ENGINEERING WHEN THE NEXT ECO CHANGE IS WRITTEN - THIS MAY REQUIRE A CHANGE TO THE REVISION OF THE DOCUMENT MANAGER FOLDER AND THIS DRAWING.

LOOSE PIECE PART NUMBER	STANDARD APPLICATOR PART NUMBER	FINISH	MINI APPLICATOR PART NUMBER
2-87309-5	~~OBSOLETE~~		2-87309-4
2- -3	~~OBSOLETE~~		2 -1
2- (11) -0	1- (11) -8	(9) (10)	1 (11) -9
1- (11) -7	(11) -6	(8)	1 -2
1- (11) -6	(11) -5	(7)	1 (11) -1
1- (11) -5	(11) -4	(6)	1 (11) -0
1- -4	-3	(5)	-9
1-87309-3	87309-2	(4)	87309-8

THIS DRAWING IS A CONTROLLED DOCUMENT.

DIMENSIONS: INCHES

TOLERANCES UNLESS OTHERWISE SPECIFIED:
0 PLC ± -
1 PLC ± -
2 PLC ± -
3 PLC ± .005
4 PLC ± -
ANGLES ± -

MATERIAL: PHOS. BRONZE .008 THICK
FINISH: SEE TABLE

DWN L D RINGLEY 28JAN85
CHK R J DAVIS 30JAN85
APVD R J DAVIS 30JAN85
PRODUCT SPEC —
APPLICATION SPEC —
WEIGHT —

TE Connectivity

NAME: CONTACT, MOD V CRIMP SNAP-IN

SIZE	CAGE CODE	DRAWING NO	RESTRICTED TO
A2	00779	C-87309	—

CUSTOMER DRAWING | SCALE 10:1 | SHEET 1 OF 1 | REV L1

87309

ООО «ЛайфЭлектроникс» “LifeElectronics” LLC

ИНН 7805602321 КПП 780501001 Р/С 40702810122510004610 ФАКБ "АБСОЛЮТ БАНК" (ЗАО) в г.Санкт-Петербурге К/С 30101810900000000703 БИК 044030703

Компания «Life Electronics» занимается поставками электронных компонентов импортного и отечественного производства от производителей и со складов крупных дистрибьюторов Европы, Америки и Азии.

С конца 2013 года компания активно расширяет линейку поставок компонентов по направлению коаксиальный кабель, кварцевые генераторы и конденсаторы (керамические, пленочные, электролитические), за счёт заключения дистрибьюторских договоров

Мы предлагаем:

- *Конкурентоспособные цены и скидки постоянным клиентам.*
- *Специальные условия для постоянных клиентов.*
- *Подбор аналогов.*
- *Поставку компонентов в любых объемах, удовлетворяющих вашим потребностям.*

- *Приемлемые сроки поставки, возможна ускоренная поставка.*
- *Доставку товара в любую точку России и стран СНГ.*
- *Комплексную поставку.*
- *Работу по проектам и поставку образцов.*
- *Формирование склада под заказчика.*

- *Сертификаты соответствия на поставляемую продукцию (по желанию клиента).*
- *Тестирование поставляемой продукции.*
- *Поставку компонентов, требующих военную и космическую приемку.*
- *Входной контроль качества.*
- *Наличие сертификата ISO.*

В составе нашей компании организован Конструкторский отдел, призванный помогать разработчикам, и инженерам.

Конструкторский отдел помогает осуществить:

- *Регистрацию проекта у производителя компонентов.*
- *Техническую поддержку проекта.*
- *Защиту от снятия компонента с производства.*
- *Оценку стоимости проекта по компонентам.*
- *Изготовление тестовой платы монтаж и пусконаладочные работы.*

Тел: +7 (812) 336 43 04 (многоканальный)
Email: org@lifeelectronics.ru

www.lifeelectronics.ru