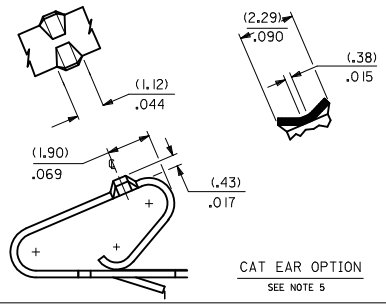

CAT EAR OPTION
SEE NOTE 5

1. MATERIAL: SEE LEGEND
2. FINISH: SEE LEGEND
3. PRODUCT SPECIFICATION: PS-08-50
4. CRIMP ACCEPTS 22 TO 26 GA. WIRE WITH (1.65)/0.65 MAX INSULATION DIA.
5. DIMENSIONS GIVEN ACROSS CENTERLINES ARE SYMMETRICAL ABOUT THOSE CENTERLINES WITHIN HALF THE TOTAL TOLERANCE.
6. OPTIONAL DESIGN (.86±.05)/.034±.002
7. THIS PART CONFORMS TO CLASS B REQUIREMENTS OF COSMETIC SPECIFICATION PS-45499-002

2578 – ✳ – ✳ ✳ ✳

MATERIAL CODE
(.28)/.0106 THK
BLANK=BRASS
B=PHOS BRONZE

OPTIONS
BLANK=AS SHOWN
1 = WITH CAT EARS

PLATING CODE
(PER SDES-88)

WINDING SPEC.
A=PER ES-339-A
BLANK=PER ES-339-B
L=LOOSE

(122) - OVERALL TIN: (0.00381)/.000150 MIN.
OVER (0.00076)/.000030 MIN. NICKEL
(154) - OVERALL TIN (0.00254)/.000100 MIN.
OVER (0.00127)/.000050 MIN. NICKEL
(224) - OVERALL MATTE TIN: (0.00508)/.000200 MIN.
OVER (0.00127)/.000050 MIN. NICKEL
(550) - SELECT GOLD: (0.00038)/.000015 MIN.
OVERALL GOLD FLASH: (0.00005)/.000002 MIN.
OVERALL NICKEL UNDERPLATE: (0.00076)/.000030 MIN.
(555) - SELECT GOLD: (0.00038)/.000015 MIN.
OVERALL NICKEL UNDERPLATE: (0.00076)/.000030 MIN.
(558) - SELECT GOLD: (0.00076)/.000030 MIN.
OVERALL GOLD FLASH: (0.00005)/.000002 MIN.
OVERALL NICKEL UNDERPLATE: (0.00127)/.000050 MIN.
(P909) - OVERALL HOT TIN DIP: (0.00254)/.000100 MIN

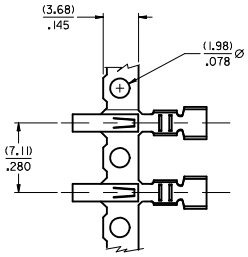

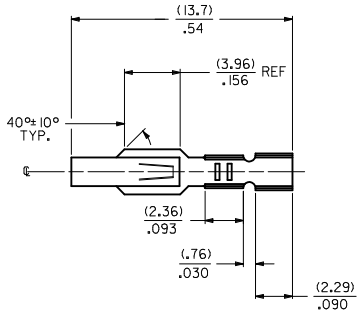

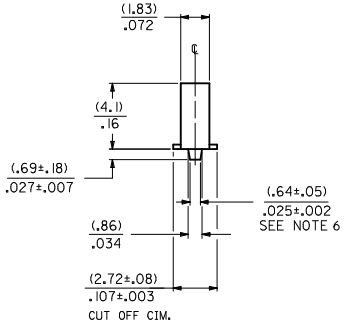

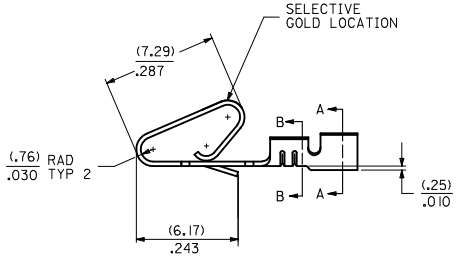

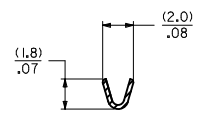

SECTION B-B
BACKGROUND OMITTED

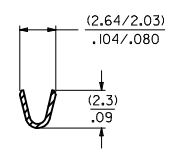

SECTION A-A
BACKGROUND OMITTED

CHANGE PLATING EC NO: UCP2012-1821 DRWN:MMSTROH 2012/01/11 CHKD:MKIPPER 2012/01/16 APPR:FSMITH 2012/02/02	QUALITY SYMBOLS ▽4 =0 ▽3 =0 ▽2 =0	GENERAL TOLERANCES (UNLESS SPECIFIED) mm / INCH 4 PLACES ± --- / ± --- 3 PLACES ± --- / ±.010 2 PLACES ± 0.25 / ±.014 1 PLACE ± 0.36 / ± --- ANGULAR ±1/2°	DIMENSION STYLE MM/IN	SCALE --	DESIGN UNITS INCH	THIRD ANGLE PROJECTION	
			DRAWN BY PEREZ/AR DATE 01/29/87	TITLE CRIMP TERMINAL (3.96)/.156 CENTERS 22 TO 26 GA WIRE			
			CHECKED BY PATEL DATE 01/29/87				
			APPROVED BY LENZ DATE 01/29/87	MOLEX INCORPORATED			
		DRAFT WHERE APPLICABLE MUST REMAIN WITHIN DIMENSIONS	MATERIAL NO. SEE CHART	DOCUMENT NO. SD-2578	SHEET NO. 1 OF 2		
X			SIZE D	THIS DRAWING CONTAINS INFORMATION THAT IS PROPRIETARY TO MOLEX INCORPORATED AND SHOULD NOT BE USED WITHOUT WRITTEN PERMISSION			

2578-(***)*	
PART NO.	ENG. NO.
08-50-0107	2578-(P909)
08-50-0108	2578-(P909)L
08-50-0111	2578-(154)
08-50-0112	2578-(154)L
08-56-0107	2578-(550)
08-56-0108	2578-(550)L
08-55-0105	2578-(555)
08-55-0106	2578-(555)L
08-50-0061	2578-(224)
08-50-0062	2578-(224)L
08-55-0137	2578-(558)A
	2578-(558)L
08-50-0018	2578-(154)
08-50-0019	2578-(154)L
08-55-0123	2578-(558)
	2578-(558)L

2578-B-(***)*	
PART NO.	ENG. NO.
08-50-0133	2578-B-(P909)
08-50-0134	2578-B-(P909)L
08-65-0116	2578-B-(555)
08-65-0117	2578-B-(555)L
08-60-0003	2578-B-(122)
08-60-0004	2578-B-(122)L
08-65-0110	2578-B-(558)
08-65-0111	2578-B-(558)L
08-58-0125	2578-B-(550)
08-58-0126	2578-B-(550)L

SEE SHEET 1
EC NO: UCP2012-1821
DRWN:MMSTROH 2012/01/11
CH'KD:MKIPPER 2012/01/16
APPR:FSMITH 2012/02/02
DESCRIPTION
REV
X

QUALITY SYMBOLS
=0
=0
=0

GENERAL TOLERANCES (UNLESS SPECIFIED)

	mm	INCH
4 PLACES	± ---	± ---
3 PLACES	± ---	± ---
2 PLACES	± ---	± ---
1 PLACE	± ---	± ---
ANGULAR ±1/2°		

DRAFT WHERE APPLICABLE MUST REMAIN WITHIN DIMENSIONS

DIMENSION STYLE: MM/IN
SCALE: --
DESIGN UNITS: INCH
THIRD ANGLE PROJECTION

DRAWN BY: PEREZ/AR DATE: 01/29/87
CHECKED BY: PATEL DATE: 01/29/87
APPROVED BY: LENZ DATE: 01/29/87

TITLE: CRIMP TERMINAL (3.96)/.156 CENTERS 22 TO 26 GA WIRE

MOLEX INCORPORATED

MATERIAL NO.: SEE CHART
DOCUMENT NO.: SD-2578
SHEET NO.: 2 OF 2
SIZE: C

THIS DRAWING CONTAINS INFORMATION THAT IS PROPRIETARY TO MOLEX INCORPORATED AND SHOULD NOT BE USED WITHOUT WRITTEN PERMISSION

ООО «ЛайфЭлектроникс» “LifeElectronics” LLC

ИНН 7805602321 КПП 780501001 Р/С 40702810122510004610 ФАКБ "АБСОЛЮТ БАНК" (ЗАО) в г.Санкт-Петербурге К/С 30101810900000000703 БИК 044030703

Компания «Life Electronics» занимается поставками электронных компонентов импортного и отечественного производства от производителей и со складов крупных дистрибьюторов Европы, Америки и Азии.

С конца 2013 года компания активно расширяет линейку поставок компонентов по направлению коаксиальный кабель, кварцевые генераторы и конденсаторы (керамические, пленочные, электролитические), за счёт заключения дистрибьюторских договоров

Мы предлагаем:

- *Конкурентоспособные цены и скидки постоянным клиентам.*
- *Специальные условия для постоянных клиентов.*
- *Подбор аналогов.*
- *Поставку компонентов в любых объемах, удовлетворяющих вашим потребностям.*

- *Приемлемые сроки поставки, возможна ускоренная поставка.*
- *Доставку товара в любую точку России и стран СНГ.*
- *Комплексную поставку.*
- *Работу по проектам и поставку образцов.*
- *Формирование склада под заказчика.*

- *Сертификаты соответствия на поставляемую продукцию (по желанию клиента).*
- *Тестирование поставляемой продукции.*
- *Поставку компонентов, требующих военную и космическую приемку.*
- *Входной контроль качества.*
- *Наличие сертификата ISO.*

В составе нашей компании организован Конструкторский отдел, призванный помогать разработчикам, и инженерам.

Конструкторский отдел помогает осуществить:

- *Регистрацию проекта у производителя компонентов.*
- *Техническую поддержку проекта.*
- *Защиту от снятия компонента с производства.*
- *Оценку стоимости проекта по компонентам.*
- *Изготовление тестовой платы монтаж и пусконаладочные работы.*

Тел: +7 (812) 336 43 04 (многоканальный)
Email: org@lifeelectronics.ru

www.lifeelectronics.ru