THIS DRAWING IS UNPUBLISHED. RELEASED FOR PUBLICATION -,- .
© COPYRIGHT - By - ALL RIGHTS RESERVED.

LOC	DIST
ES	00

REVISIONS

P	LTR	DESCRIPTION	DATE	DWN	APVD
	B2	REVISED PER ECO-11-005033	24MAR11	RK	HMR

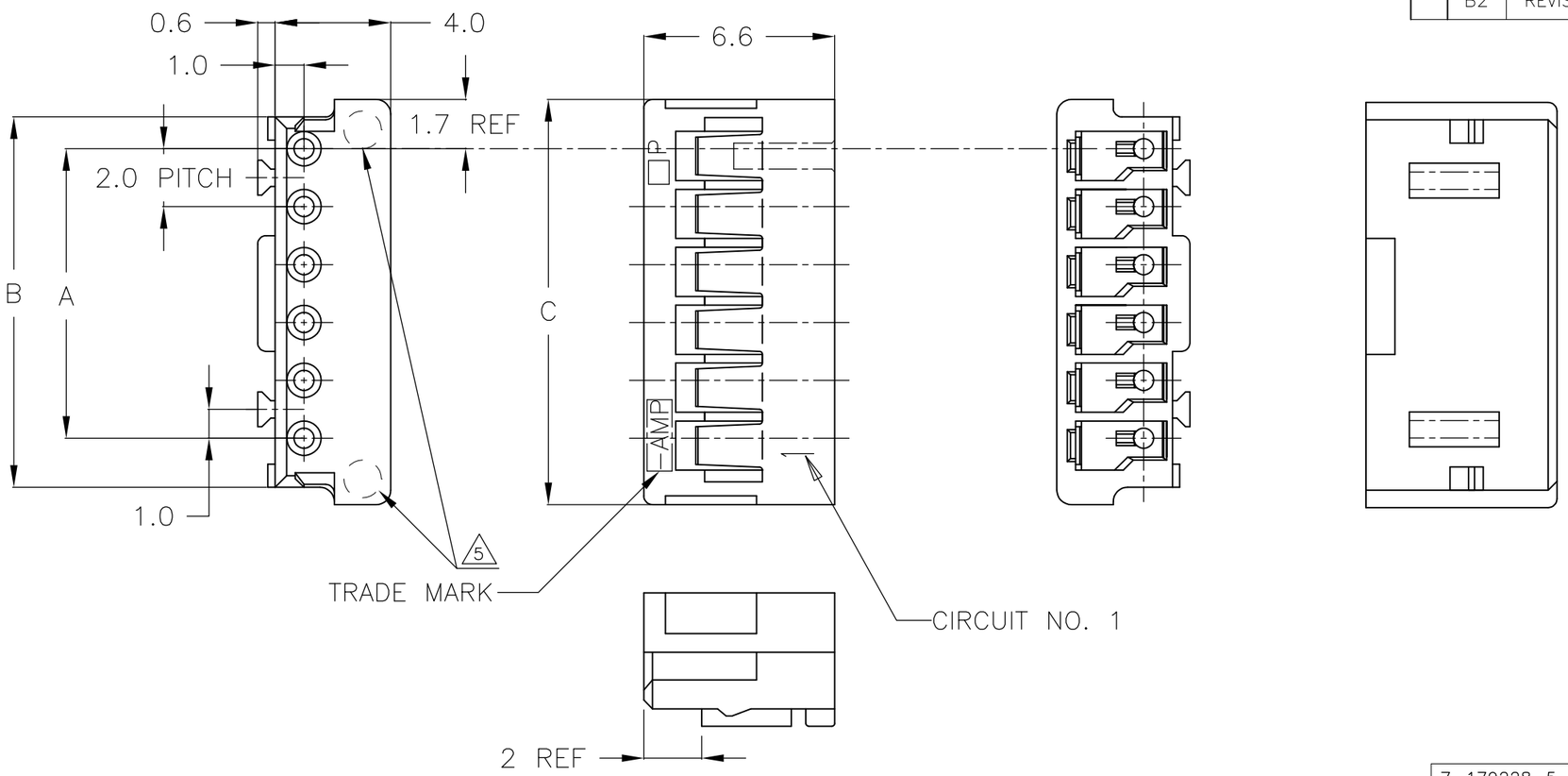

NOTES;

1. MATERIAL : 66 NYLON (UL94V-0)
2. PRODUCT SPEC.: 108-5408
3. APPLICATION SPEC.: 114-5179
4. 7-179228-3 WAS OBSOLETED.
5. CAVITY NUMBER LOCATED. (OPTIONAL)

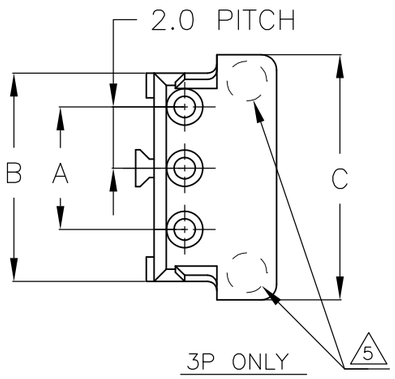

3P ONLY

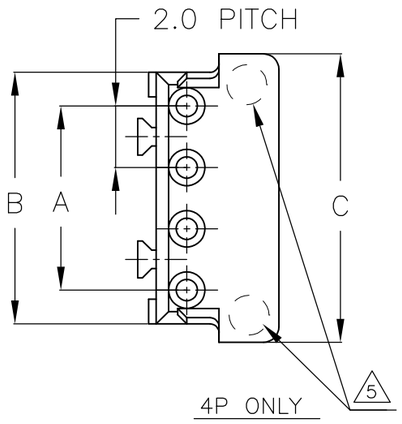

4P ONLY

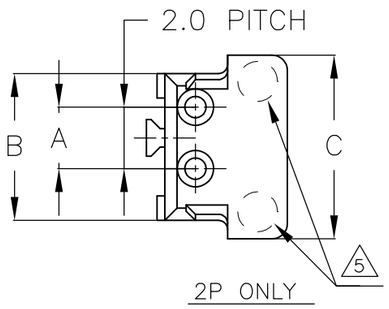

2P ONLY

7-179228-5	5-179228-5	3-179228-5	1-179228-5	15	28	30.8	32.0
7- 4	5- 4	3- 4	1- 4	14	26	28.8	30.0
7- 4 -3	5- -3	3- -3	1- -3	13	24	26.8	28.0
7- -2	5- -2	3- -2	1- -2	12	22	24.8	26.0
7- -1	5- -1	3- -1	1- -1	11	20	22.8	24.0
7- -0	5- -0	3- -0	1- -0	10	18	20.8	22.0
6- -9	4- -9	2- -9	-9	9	16	18.8	20.0
6- -8	4- -8	2- -8	-8	8	14	16.8	18.0
6- -7	4- -7	2- -7	-7	7	12	14.8	16.0
6- -6	4- -6	2- -6	-6	6	10	12.8	14.0
6- -5	4- -5	2- -5	-5	5	8	10.8	12.0
6- -4	4- -4	2- -4	-4	4	6	8.8	10.0
6- -3	4- -3	2- -3	-3	3	4	6.8	8.0
6-179228-2	4-179228-2	2-179228-2	179228-2	2	2	4.8	6.0
BLACK	YELLOW	BLUE	NATURAL	POS	A	B	C
PART NUMBER							

THIS DRAWING IS A CONTROLLED DOCUMENT.

DIMENSIONS: mm

TOLERANCES UNLESS OTHERWISE SPECIFIED:
0 PLC ± -
1 PLC ± -
2 PLC ± -
3 PLC ± -
4 PLC ± -
ANGLES ± 3°

GENERAL TOLERANCE
0<* ≤ 10 : ±0.2
10<* ≤ 30 : ±0.25
30<* ≤ 100 : ±0.3
ANGLES : ±3°

MATERIAL: SEE NOTE 1

FINISH: -

DWN	T.FURUYA	12NOV1993
CHK	S.KUBOUCHI	15NOV1993
APVD	S.KUBOUCHI	15NOV1993
PRODUCT SPEC	—	
APPLICATION SPEC	—	
WEIGHT	—	

TE Connectivity

NAME: CRIMP TYPE II RECEPTACLE HOUSING (AMP CT CONNECTOR 2mm PITCH)

SIZE	CAGE CODE	DRAWING NO	RESTRICTED TO
A3	00779	C-179228	—

CUSTOMER DRAWING | SCALE NTS | SHEET 1 OF 1 | REV B2

ООО «ЛайфЭлектроникс» “LifeElectronics” LLC

ИНН 7805602321 КПП 780501001 Р/С 40702810122510004610 ФАКБ "АБСОЛЮТ БАНК" (ЗАО) в г.Санкт-Петербурге К/С 30101810900000000703 БИК 044030703

Компания «Life Electronics» занимается поставками электронных компонентов импортного и отечественного производства от производителей и со складов крупных дистрибьюторов Европы, Америки и Азии.

С конца 2013 года компания активно расширяет линейку поставок компонентов по направлению коаксиальный кабель, кварцевые генераторы и конденсаторы (керамические, пленочные, электролитические), за счёт заключения дистрибьюторских договоров

Мы предлагаем:

- *Конкурентоспособные цены и скидки постоянным клиентам.*
- *Специальные условия для постоянных клиентов.*
- *Подбор аналогов.*
- *Поставку компонентов в любых объемах, удовлетворяющих вашим потребностям.*

- *Приемлемые сроки поставки, возможна ускоренная поставка.*
- *Доставку товара в любую точку России и стран СНГ.*
- *Комплексную поставку.*
- *Работу по проектам и поставку образцов.*
- *Формирование склада под заказчика.*

- *Сертификаты соответствия на поставляемую продукцию (по желанию клиента).*
- *Тестирование поставляемой продукции.*
- *Поставку компонентов, требующих военную и космическую приемку.*
- *Входной контроль качества.*
- *Наличие сертификата ISO.*

В составе нашей компании организован Конструкторский отдел, призванный помогать разработчикам, и инженерам.

Конструкторский отдел помогает осуществить:

- *Регистрацию проекта у производителя компонентов.*
- *Техническую поддержку проекта.*
- *Защиту от снятия компонента с производства.*
- *Оценку стоимости проекта по компонентам.*
- *Изготовление тестовой платы монтаж и пусконаладочные работы.*

Тел: +7 (812) 336 43 04 (многоканальный)
Email: org@lifeelectronics.ru

www.lifeelectronics.ru