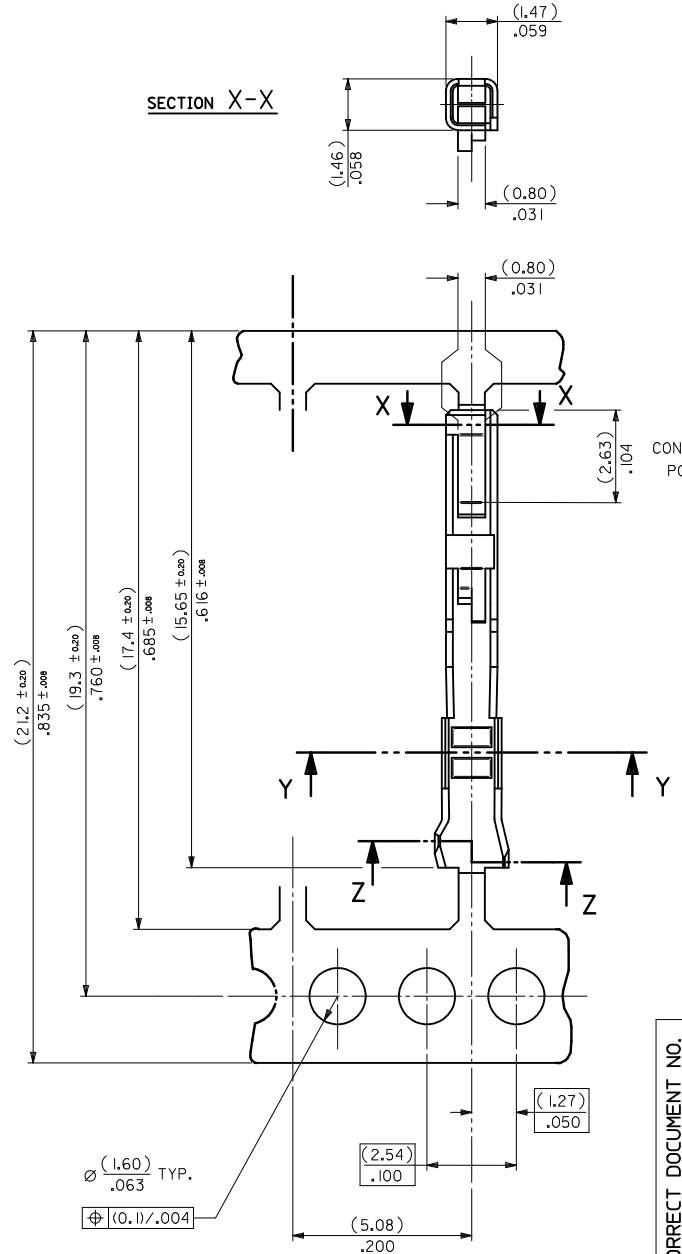
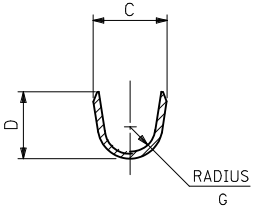
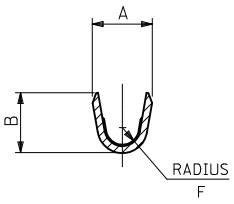




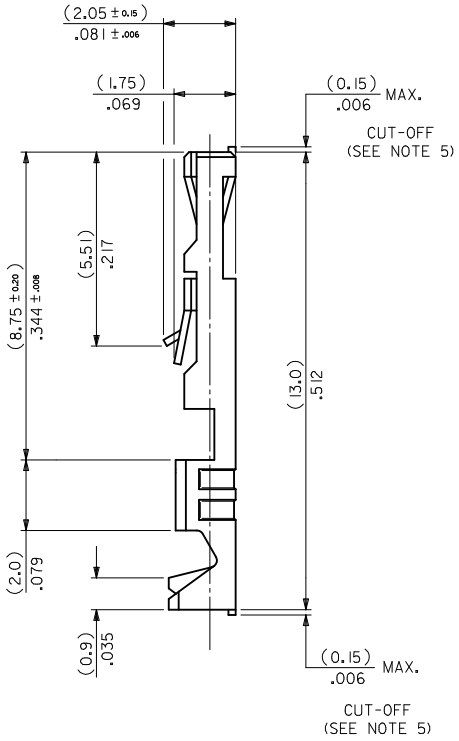
SECTION Z-Z

INSULATION BARREL



SECTION Y-Y

WIRE BARREL



NOTES:

1. *MATERIAL-*
   PHOSPHOR BRONZE CDA 521
   THICKNESS: (0.200)/.008
   TENSILE STRENGTH= 655-760 N/mm²
   PLATING - SEE SHEET 2
2. *FOR DIMENSIONS A,B,C,D,F & G SEE SHEET 2*
3. *FOR WIRE SIZE & INSULATION DIA SEE SHEET 2*
4. *THIS TERMINAL TO MATE WITH (0.635)/.025 SQUARE PIN*
5. *MAX BURR AFTER CUT-OFF (0.025)/.001*

CORRECT DOCUMENT NO.
EC NO: S2011-1086 2011/06/27
DRWN:ATSEE 2011/07/04
CHKD:SKANG 2011/07/04
APPR:MLONG 2011/07/04
DESCRIPTION
REV
L1

QUALITY SYMBOLS
EA=0
EC=0
EP=0

GENERAL TOLERANCES (UNLESS SPECIFIED)

	mm	INCH
4 PLACES	± ---	± ---
3 PLACES	± ---	± .004
2 PLACES	± 0.1	± .008
1 PLACE	± 0.2	± ---
ANGULAR ± .5 °		

DRAFT WHERE APPLICABLE MUST REMAIN WITHIN DIMENSIONS

DIMENSION STYLE: MM ONLY
SCALE: NTS
DESIGN UNITS: METRIC
THIRD ANGLE PROJECTION

DRAWN BY: NPC DATE: 1987/08/27
CHECKED BY: D.MORIARTY DATE: 2005/08/26
APPROVED BY: MLONG DATE: 2011/07/04
MATERIAL NO.: SEE TABLE

TITLE
C-GRID III
FEMALE CRIMP TERMINAL

molex MOLEX INCORPORATED

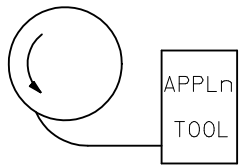
DOCUMENT NO.: SD-90119
SHEET NO.: 1 OF 2

SIZE A3

THIS DRAWING CONTAINS INFORMATION THAT IS PROPRIETARY TO MOLEX INCORPORATED AND SHOULD NOT BE USED WITHOUT WRITTEN PERMISSION

PART No	PLATING	REELING	WIRE SIZE (AWG)	INSULATION RANGE	CRIMP DIMENSIONS					
					WIRE BARREL			INSULATION BARREL		
					A ±(0.15) ±.006	B ±(0.15) ±.006	F ±(0.15) ±.006	C ±(0.15) ±.006	D ±(0.15) ±.006	G ±(0.15) ±.006
90119-0109	A	L.H FEED	22,24	(1.02-1.47) .040-.058	(1.70) .067	(1.70) .067	(0.51) 0.20	(2.10) .083	(1.90) .075	(0.70) 0.27
-0110	E									
-0111	F									
-0112	D									
-0120	A		26,28	(0.76-1.22) .030-.048	(1.37) .054	(1.37) .054	(0.28) 0.11	(2.00) .079	(1.70) .067	(0.60) 0.24
-0121	E									
-0122	F									
-0123	D									
-2109	A	LOOSE PIECE PARTS	22,24	(1.02-1.47) .040-.058	(1.70) .067	(1.70) .067	(0.51) 0.20	(2.10) .083	(1.90) .075	(0.70) 0.27
-2110	E									
-2111	F									
-2112	D									
-2120	A		26,28	(0.76-1.22) .030-.048	(1.37) .054	(1.37) .054	(0.28) 0.11	(2.00) .079	(1.70) .067	(0.60) 0.24
-2121	E									
-2122	F									
90119-2123	D									

TYPE	PLATING
A	PRE-PLATED HOT DIP TIN (1.0 to 2.5 um)/.00004 TO .0001
E	(1.27 TO 1.78um)/.00005 TO .00007 NICKEL OVERALL. (0.38 TO 0.64um)/.000015 TO .000025 GOLD ON CONTACT AREA. (3.0 TO 5.0 um)/.00012 TO .0002 TIN ON TERMINATION AREA.
F	(1.27 TO 1.78um)/.00005 TO .00007 NICKEL OVERALL. (0.76 TO 01.0 um)/.00003 TO .00004 GOLD ON CONTACT AREA. (3.0 TO 5.0 um)/.00012 TO .0002 TIN ON TERMINATION AREA.
D	1.25μm MIN NICKEL OVERALL. 0.05μm TO 0.10μm GOLD FLASH ON CONTACT AREA 2.50μm MIN TIN ON CRIMP AREA



L.H FEED

CORRECT DOCUMENT NO.
EC NO: S2011-1086 2011/06/27
DRWN:ATSEE 2011/07/04
CH'KD:SKANG
APPR:MLONG 2011/07/04
DESCRIPTION
REV
L1

QUALITY SYMBOLS
(E/C)=0
(E/C)=0
(E/P)=0

GENERAL TOLERANCES (UNLESS SPECIFIED)

	mm	INCH
4 PLACES	± ---	± ---
3 PLACES	± ---	± .004
2 PLACES	± 0.1	± .008
1 PLACE	± 0.2	± ---
ANGULAR ± .5 °		

DRAFT WHERE APPLICABLE MUST REMAIN WITHIN DIMENSIONS

DIMENSION STYLE: MM ONLY
SCALE: NTS
DESIGN UNITS: METRIC
THIRD ANGLE PROJECTION

DRAWN BY	NPC	DATE 1987/08/27
CHECKED BY	D.MORIARTY	DATE 2005/08/26
APPROVED BY	MLONG	DATE 2011/07/04

TITLE: C-GRID III FEMALE CRIMP TERMINAL

MOLEX INCORPORATED

MATERIAL NO.: SEE TABLE
DOCUMENT NO.: SD-90119
SHEET NO.: 2 OF 2
SIZE: A3

THIS DRAWING CONTAINS INFORMATION THAT IS PROPRIETARY TO MOLEX INCORPORATED AND SHOULD NOT BE USED WITHOUT WRITTEN PERMISSION

LifeElectronics
Живое партнерство

ООО «ЛайфЭлектроникс» **“LifeElectronics” LLC**

ИНН 7805602321 КПП 780501001 Р/С 40702810122510004610 ФАКБ "АБСОЛЮТ БАНК" (ЗАО) в г.Санкт-Петербурге К/С 30101810900000000703 БИК 044030703

Компания «Life Electronics» занимается поставками электронных компонентов импортного и отечественного производства от производителей и со складов крупных дистрибьюторов Европы, Америки и Азии.

С конца 2013 года компания активно расширяет линейку поставок компонентов по направлению коаксиальный кабель, кварцевые генераторы и конденсаторы (керамические, пленочные, электролитические), за счёт заключения дистрибьюторских договоров

Мы предлагаем:

- *Конкурентоспособные цены и скидки постоянным клиентам.*
- *Специальные условия для постоянных клиентов.*
- *Подбор аналогов.*
- *Поставку компонентов в любых объемах, удовлетворяющих вашим потребностям.*

- *Приемлемые сроки поставки, возможна ускоренная поставка.*
- *Доставку товара в любую точку России и стран СНГ.*
- *Комплексную поставку.*
- *Работу по проектам и поставку образцов.*
- *Формирование склада под заказчика.*

- *Сертификаты соответствия на поставляемую продукцию (по желанию клиента).*
- *Тестирование поставляемой продукции.*
- *Поставку компонентов, требующих военную и космическую приемку.*
- *Входной контроль качества.*
- *Наличие сертификата ISO.*

В составе нашей компании организован Конструкторский отдел, призванный помогать разработчикам, и инженерам.

Конструкторский отдел помогает осуществить:

- *Регистрацию проекта у производителя компонентов.*
- *Техническую поддержку проекта.*
- *Защиту от снятия компонента с производства.*
- *Оценку стоимости проекта по компонентам.*
- *Изготовление тестовой платы монтаж и пусконаладочные работы.*

Тел: +7 (812) 336 43 04 (многоканальный)
Email: org@lifeelectronics.ru

www.lifeelectronics.ru