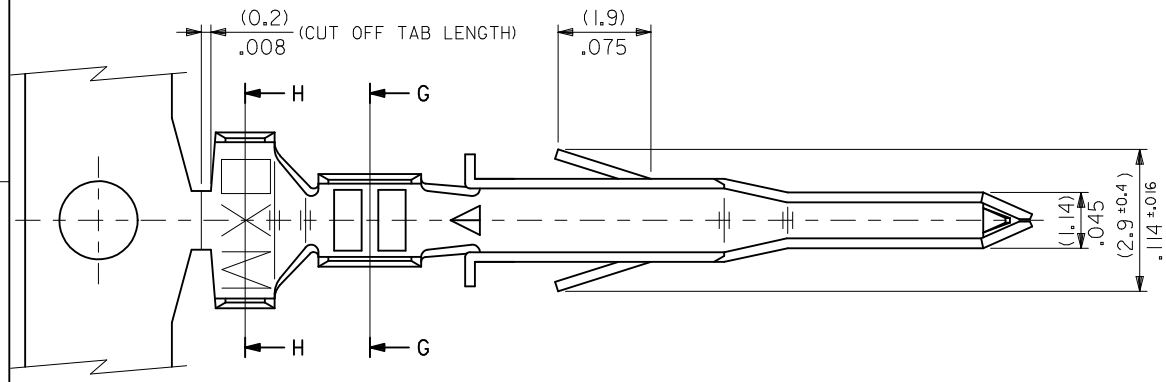

NOTES

1. MATERIAL: SEE CHART
2. FINISH: SEE CHART
3. PRODUCT SPECIFICATION: PS-5556-001, PS-5556-002, PS-5556-003
4. PACKAGING SPECIFICATION: PK-5558-001 FOR CHAIN
   PK-5556-003 FOR LOOSE
5. MATES WITH TERMINAL: 5556 SERIES.
6. APPLICIABLE HOUSING: 5559, 30068, 42475 SERIES.
7. THE NUMBER OF SERRATIONS TO BE ONE FOR WIRE RANGE #22-28.
8. WHEN TERMINALS ARE INSTALLED IN THE HOUSING THE WIRES ARE TO BE DRESSED IN SUCH A MANNER TO ALLOW THE TERMINALS TO FLOAT FREELY IN THE POCKET.
9. THIS TERMINAL IS DESIGNED FOR SINGLE WIRE CRIMPING.
10. PART CONFORMS TO CLASS "B" REQUIREMENTS OF COSMETIC SPECIFICATION PS-45499-002.

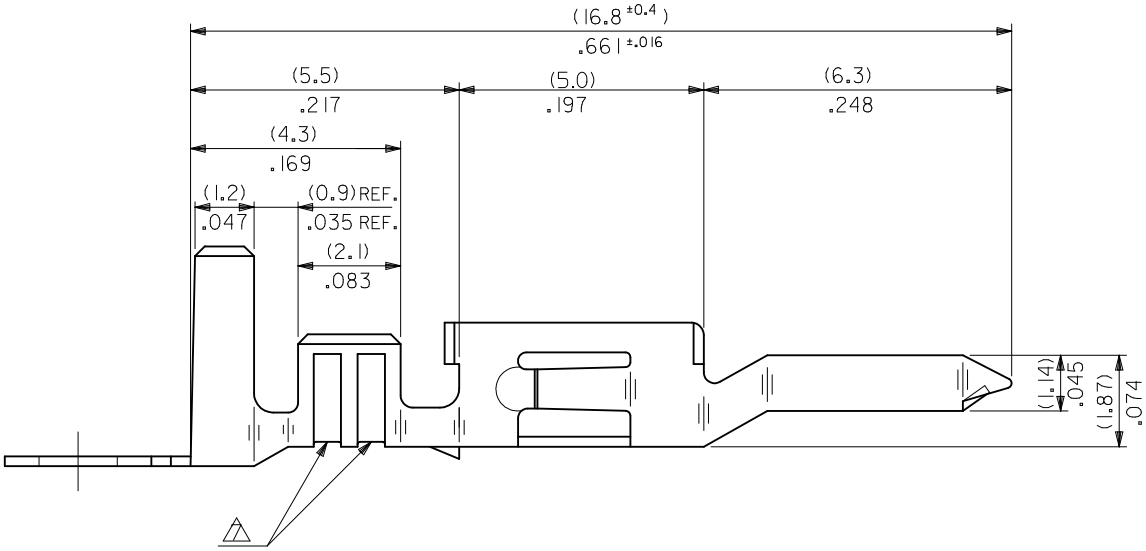

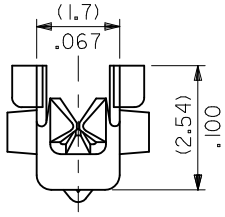

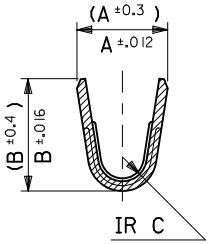

SECT. G-G

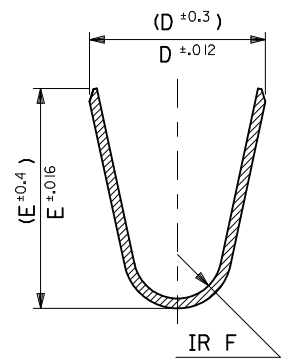

SECT. H-H

UPDATED NOTES EC NO: UCP2010-2478 DRWN: JJAGUILAR 2010/04/06 CH'KD: JBELL 2010/04/09 APPR: FSMITH 2010/04/09	REV	DESCRIPTION	QUALITY SYMBOLS F_A=0 F_C=0 F_P=0	GENERAL TOLERANCES (UNLESS SPECIFIED) mm / INCH 4 PLACES ± --- / ± --- 3 PLACES ± --- / ±.008 2 PLACES ±.20 / ±.008 1 PLACE ±.2 / ± --- ANGULAR ± 3 ° DRAFT WHERE APPLICABLE MUST REMAIN WITHIN DIMENSIONS	DIMENSION STYLE MM/IN DRAWN BY H.HIRAMOTO DATE 1991/03/12 CHECKED BY S.KUNISHI DATE 1998/07/07 APPROVED BY H.MUKUSHIMA DATE 1998/07/07 MATERIAL NO. SEE CHART	SCALE 10:1 DESIGN UNITS METRIC THIRD ANGLE PROJECTION TITLE MINI-FIT JR OVERALL TIN MALE CRIMP TERMINAL molex MOLEX INCORPORATED DOCUMENT NO. SD-5558**** SHEET NO. 1 OF 2	

SIZE B

THIS DRAWING CONTAINS INFORMATION THAT IS PROPRIETARY TO MOLEX INCORPORATED AND SHOULD NOT BE USED WITHOUT WRITTEN PERMISSION

MATERIAL	F	E	D	C	B	A	INS. RANGE	WIRE RANGE	EDP NO.	ENG. NO.	FORM
TIN PLATED PHOSPHOR BRONZE	(0.9) / .035	(4.5) / .177	(3.6) / .142	(0.6) / .024	(2.7) / .106	(2.3) / .091	∅ (3.1) / .122 MAX.	#16	39-00-0084	5558 PBT3L	LOOSE
									-0083	PBT3	CHAIN
	(0.6) / .024	(2.3) / .091	(2.3) / .091	(0.4) / .016	(1.65) / .065	(1.8) / .071	∅ (0.9-1.8) / .035-.071	#22-28	-0068	PBT2L	LOOSE
									-0067	PBT2	CHAIN
	(0.9) / .035	(4.5) / .177	(3.6) / .142	(0.5) / .020	(2.3) / .091	(1.9) / .075	∅ (1.3-3.1) / .051-.122	#18-24	-0062	PBTL	LOOSE
									-0061	PBT	CHAIN
TIN OVER COPPER PLATED BRASS	(0.9) / .035	(4.5) / .177	(3.6) / .142	(0.6) / .024	(2.7) / .106	(2.3) / .091	∅ (3.1) / .122 MAX.	#16	-0082	T3L	LOOSE
									-0081	T3	CHAIN
	(0.6) / .024	(2.3) / .091	(2.3) / .091	(0.4) / .016	(1.65) / .065	(1.8) / .071	∅ (0.9-1.8) / .035-.071	#22-28	-0049	T2L	LOOSE
									-0048	T2	CHAIN
	(0.9) / .035	(4.5) / .177	(3.6) / .142	(0.5) / .020	(2.3) / .091	(1.9) / .075	∅ (1.3-3.1) / .051-.122	#18-24	-0041	TL	LOOSE
									39-00-0040	5558 T	CHAIN

UPDATE TITLE BLOCK
EC NO: UCP2010-2478
DRWN: JJAGUILAR 2010/04/06
CHKD: JBELL 2010/04/09
APPR: FSMITH 2010/04/09

REV | DESCRIPTION

QUALITY SYMBOLS
F_A=0
F_C=0
F_P=0

GENERAL TOLERANCES (UNLESS SPECIFIED)

	mm	INCH
4 PLACES	± ---	± ---
3 PLACES	± ---	± .008
2 PLACES	± .20	± .008
1 PLACE	± .2	± ---

ANGULAR ± 3 °

DRAFT WHERE APPLICABLE MUST REMAIN WITHIN DIMENSIONS

DIMENSION STYLE: MM/IN
SCALE: 10:1
DESIGN UNITS: METRIC
THIRD ANGLE PROJECTION

DRAWN BY: H.HIRAMOTO DATE: 1991/03/12
CHECKED BY: S.KUNISHI DATE: 1998/07/07
APPROVED BY: M.FUKUSHIMA DATE: 2010/04/09
FSMITH

TITLE: MINI-FIT JR OVERALL TIN MALE CRIMP TERMINAL

molex MOLEX INCORPORATED

MATERIAL NO.: SEE CHART
DOCUMENT NO.: SD-5558****
SHEET NO.: 2 OF 2
SIZE: B

THIS DRAWING CONTAINS INFORMATION THAT IS PROPRIETARY TO MOLEX INCORPORATED AND SHOULD NOT BE USED WITHOUT WRITTEN PERMISSION

О компании

ООО "ТрейдЭлектроникс" - это оперативные поставки широкого спектра электронных компонентов отечественного и импортного производства напрямую от производителей и с крупнейших мировых складов. Реализуемая нашей компанией продукция насчитывает более полумиллиона наименований.

Благодаря этому наша компания предлагает к поставке практически не ограниченный ассортимент компонентов как оптовыми, мелкооптовыми партиями, так и в розницу.

Наличие собственной эффективной системы логистики обеспечивает надежную поставку продукции по конкурентным ценам в точно указанные сроки.

Срок поставки со стоков в **Европе и Америке – от 3 до 14 дней.**

Срок поставки из **Азии – от 10 дней.**

Благодаря развитой сети поставщиков, помогаем в поиске и приобретении экзотичных или снятых с производства компонентов.

Предоставляем спец цены на элементы для создания инженерных сэмплов.

Упорный труд, качественный результат дают нам право быть уверенными в себе и надежными для наших клиентов.

Наша компания это:

- Гарантия качества поставляемой продукции
- Широкий ассортимент
- Минимальные сроки поставок
- Техническая поддержка
- Подбор комплектации
- Индивидуальный подход
- Гибкое ценообразование

Наша организация особенно сильна в поставках модулей, микросхем, пассивных компонентов, ксайленсах (XC), EPF, EPM и силовой электроники.

Большой выбор предлагаемой продукции, различные виды оплаты и доставки, позволят Вам сэкономить время и получить максимум выгоды от сотрудничества с нами!

Trade Electronics.ru

гарантия бесперебойности производства и качества выпускаемой продукции

Перечень производителей, продукцию которых мы поставляем на российский рынок

AMD
ANALOG DEVICES
BOURNS
Coilcraft
élantec Semiconductor, Inc.
HARRIS
Infineon
JRC
MICREL
MOTOROLA
nichicon
PHILIPS
ROHM
SGS-THOMSON
Sipex
TAIYO YUDEN
TOKO
ZILOG
Winbond
Allegro
ATMEL
BURR - BROWN
EXAR
HITACHI
intel
Lattice
muRata
OKI
QUALCOMM
SAMSUNG
SHARP
SONY
TDK
TOSHIBA
KYOCERA
ALTERA
AVX
CITILYST
CYPRESS
FAIRCHILD SEMICONDUCTOR
HOLTEK
International IOR Rectifier
LINEAR TECHNOLOGY
MITSUBISHI
National Semiconductor
ON Semiconductor
REALTEK
SANYO
SHINDENGEN
SGS
TECCOR
TUNDRA
XILINX
Amphenol
Bay Linear
CIRRUS LOGIC
DALLAS
FUJITSU
IDT
intersil
MAXIM
molex
NEC
Panasonic
RENESAS
SII
SIEMENS
ST
Texas Instruments
VISHAY
ZETEX SEMICONDUCTORS

Trade Electronics.ru

гарантия бесперебойности производства и качества выпускаемой продукции

С удовольствием будем прорабатывать для Вас поставки всех необходимых компонентов по текущим запросам для скорейшего выявления групп элементов, по которым сотрудничество именно с нашей компанией будет для Вас максимально выгодным!

С уважением,

Менеджер отдела продаж ООО

«Трейд Электроникс»

Шишлаков Евгений

8 (495)668-30-28 доб 169

manager28@tradeelectronics.ru

http://www.tradeelectronics.ru/