Copyright FCI.

FCIconnect.com

PRODUCT NUMBER
20020008-XXXXXXXLF

20020008- □ □ □ □ □ □ □ L F

LF: DENOTED RoHS COMPATIBLE

1 : STANDARD PRODUCT W/ BOX PACKING

PITCH

C: 3.50 mm
D: 3.81 mm
G: 5.00 mm
H: 5.08 mm

POLES

02: 2 POLES
03: 3 POLES
04: 4 POLES
|
|
|
24: 24 POLES

PRINTING CODE	POSITION	MARKING
0	NONE	NONE
3	SIDE	4,3,2,1
5	SIDE	....C,B,A,-,+

HOUSING CODE

CODE	COLOR	AVAILABILTY
1	GREEN(RAL 6018/T)	STANDARD
2	BLACK	ON REQUEST ONLY
3	GREY(RAL 7004/P)	ON REQUEST ONLY
4	BLUE(RAL 5015/A)	ON REQUEST ONLY
5	YELLOW	ON REQUEST ONLY

SCREW CODE

CODE	SCREW TYPE		AVAILABILTY
A	-/+		ON REQUEST ONLY
B	-		STANDARD

PROPERTY TABLE

			02-350	02-381	02-500	02-508
FCI SERIES NAME						
PITCH (mm)			3.50	3.81	5.00	5.08
VOLTAGE RATING (VAC)			300	300	300	300
CURRENT RATING (A)		cULus	8	8	12	12
		VDE	10	10	NA	NA
APPLICABLE WIRE RANGE (AWG)		1-WIRE	16~28	16~28	12~24	12~24
		2-WIRE	20	20	18	18
WIRE CROSS SECTION (mm^2)	SOLID	1-WIRE	1.5	1.5	2.5	2.5
		2-WIRE	0.5	0.5	1.0	1.0
	STRANDED	1-WIRE	1.5	1.5	2.5	2.5
		2-WIRE	0.75	0.75	1.5	1.5
OPENING CONTACT HOUSING(mm^2)			2.8x1.7	2.8x1.7	2.6x3.2	2.6x3.2
WIRE STRIP LENGTH(mm)			6~7	6~7	6~7	6~7
TORQUE +/-10% (N-m/Lb-in)			0.19/1.7	0.19/1.7	0.4/3.5	0.4/3.5
SCREW			M2x0.4	M2x0.4	M3x0.5	M3x0.5
WITHSTANDING VOLTAGE (kV)		cULus	1.6	1.6	1.6	1.6
		VDE	2.5	2.5	NA	NA
OPERATING TEMP. (℃)			-40~+115	-40~+115	-40~+115	-40~+115
POLES AVAILABLE			02~24	02~24	02~24	02~24
SAFETY CERTIFICATE			cULus VDE		cULus	

NOTES:
1. MATERIALS
   1-1 HOUSING: THERMALPLASTIC RESIN, UL 94V-0 RATED,
   1-2 SCREW: STEEL, ZINC PLATED.
   1-3 CLAMP: COPPER ALLOY, NICKEL PLATED.
   1-4 TERMINAL: COPPER ALLOY, TIN PLATED.
2. PRODUCT SPECIFICATION REFER TO FCI GS-12-625.
3. PRODUCT PACKING SPECIFICATION REFER TO FCI GS-14-1394.
4. FCI, SAFETY CERTIFICATE LOGO AND SERIES NAME TO BE SHOWN ON PRODUCT SURFACE.
5. THE PRODUCTS WHERE THE PART NUMBER END IN "LF" MEET THE EUROPEAN UNION DIRECTIVE AND OTHER COUNTRY REGULATIONS AS DESCRIBED IN GS-22-008.

mat'l. code				surface ASME Y14.5	tolerance ASME Y14.5	projection	product family: TERMINAL BLOCK
ltr	ecn no	dr	date	tolerances unless otherwise specified			
D	T10-0042	WL	030310	angles	linear: X.±0.5[.020]	MM [INCH]	title: TERMINAL BLOCK, Pluggable plug, hook entry side
E	T10-0082	WL	080510		X.X±0.3[.012]		
F	T10-0172	WL	102010	X°±1°	X.XX±0.1[.004]	scale	
G	T11-0013	WL	040811	dr: BEER FU 062509			dwg no: 20020008 sheet 1 of 5 size A4
H	T-004746	WL	072011	engr: BEER FU 062509			
J	T-012872	LS	091912	chr: GARY HSIEH 062509			type: CUSTOMER Drawing
				appd: JOSEPH HSIA 062509			

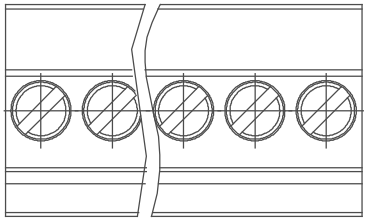
sheet index	revision	J	J	J	J	J
	sheet	1	2	3	4	5

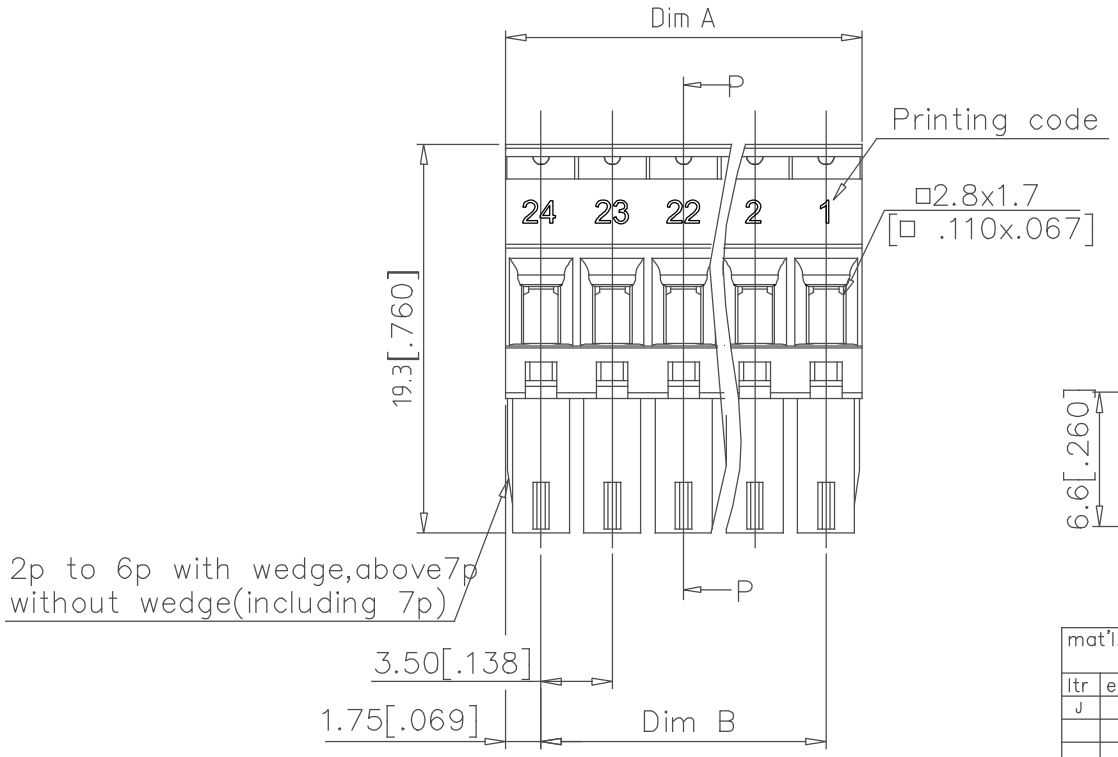
form: A4mmXLc

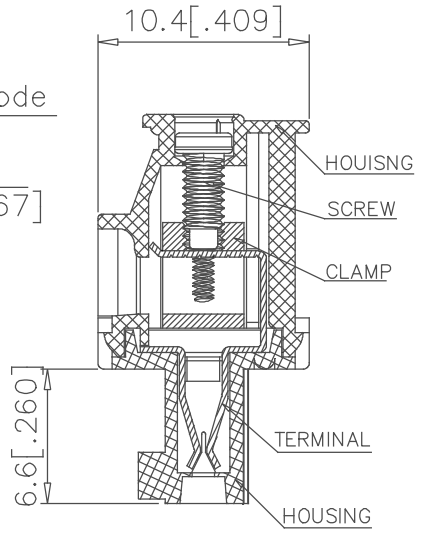
Copyright FCI.

FCIconnect.com

PRODUCT NUMBER	SERIES NAME	PITCH
20020008-CXXXXXXLF	02-350	3.50 mm







SECTION P-P

N= NUMBER OF POLES
DIMENSION

Dim A	N*3.5[.138]
Bim B	(N-1)X3.5[.138]

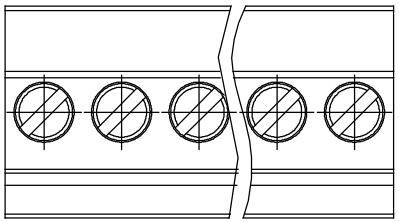
Poles	Tolerance
2P-6P	±0.15[.006]
7P-12P	±0.20[.008]
13P-18P	±0.25[.010]
19P-24P	±0.30[.012]

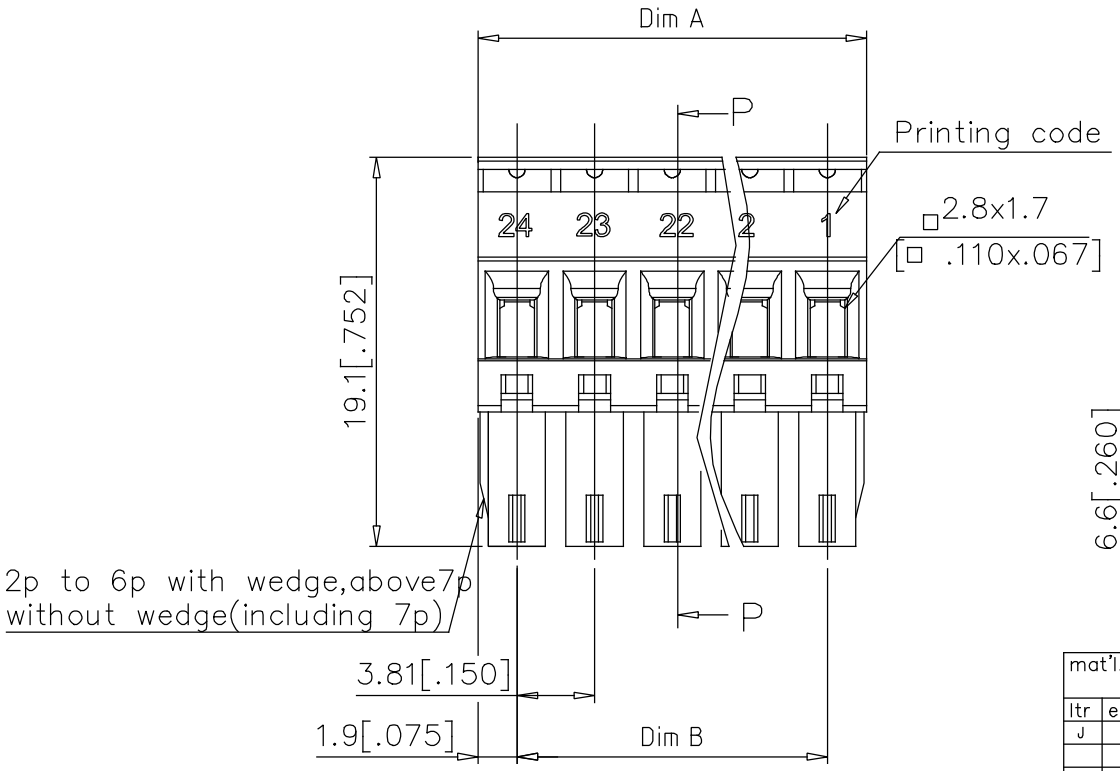
| | | |

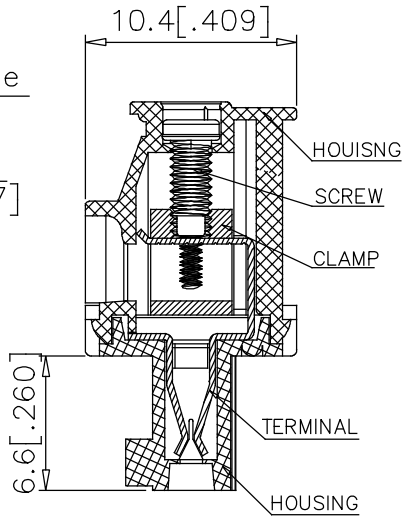
Copyright FCI.

FCIconnect.com

PRODUCT NUMBER	SERIES NAME	PITCH
20020008-DXXXXXXLF	02-381	3.81 mm







SECTION P-P

N= NUMBER OF POLES
DIMENSION

Dim A	N*3.81[.150]
Bim B	(N-1)X3.81[.150]

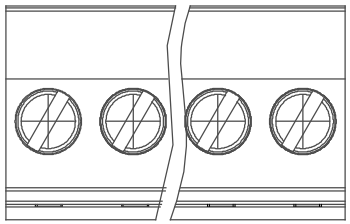
Poles	Tolerance
2P-6P	±0.15[.006]
7P-12P	±0.20[.008]
13P-18P	±0.25[.010]
19P-24P	±0.30[.012]

| | | |

Copyright FCI.

FCIconnect.com

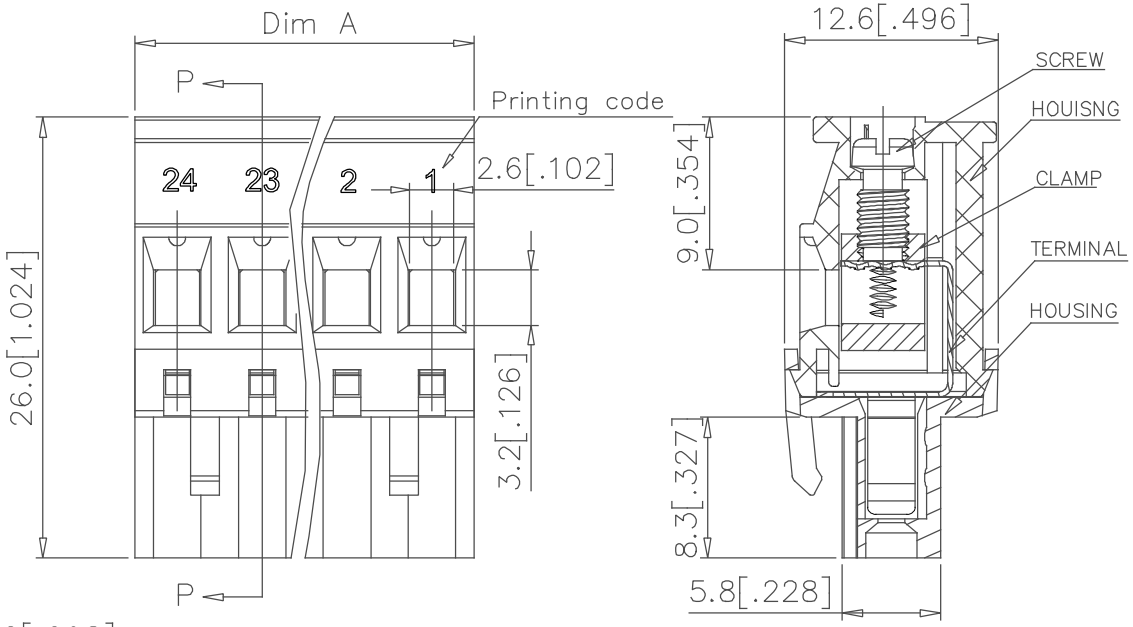
PRODUCT NUMBER	SERIES NAME	PITCH
20020008-GXXXXXXLF	02-500	5.00 mm



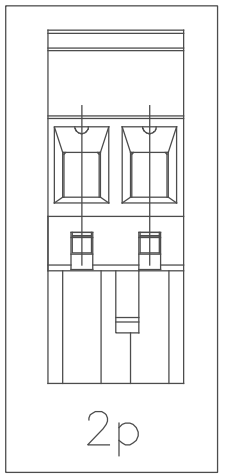
N= NUMBER OF POLES
DIMENSION

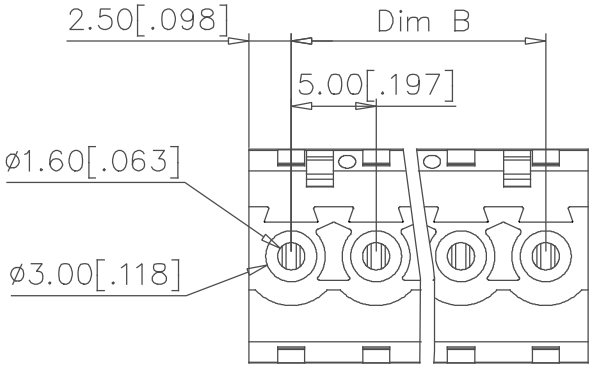
Dim A	Nx5.0[.197]
Bim B	(N-1)x5.0[.197]

Poles	Tolerance
2P-6P	±0.15[.006]
7P-12P	±0.25[.010]
13P-18P	±0.30[.012]
19P-24P	±0.40[.016]



SECTION P-P



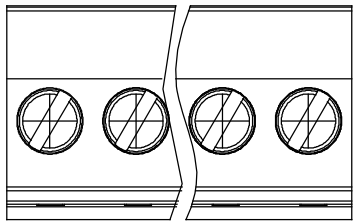


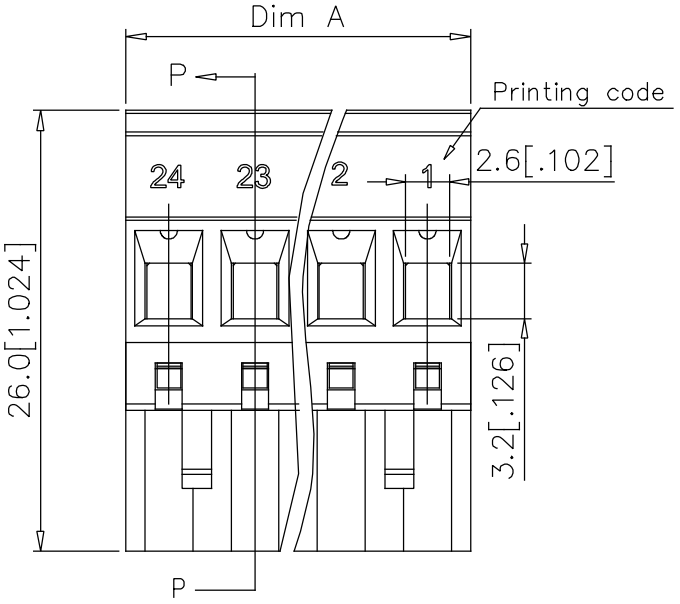
| | | |

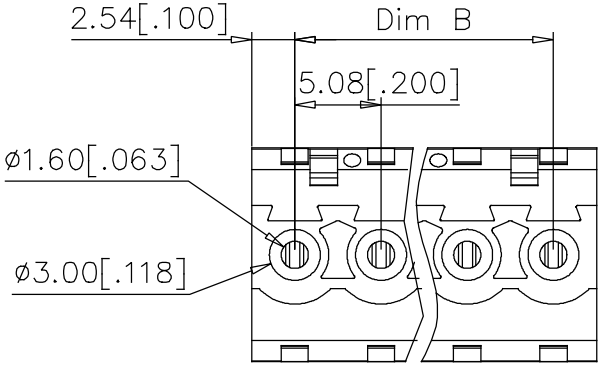
Copyright FCI.

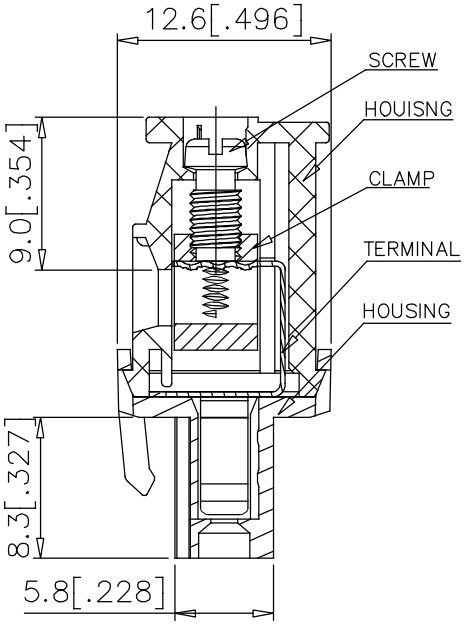
FCIconnect.com

PRODUCT NUMBER	SERIES NAME	PITCH
20020008-HXXXXXXLF	02-508	5.08 mm







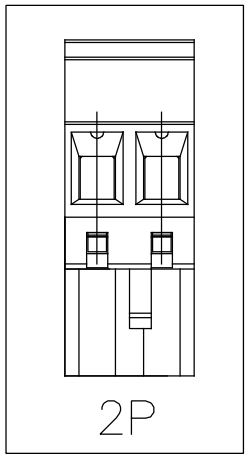


SECTION P-P

N= NUMBER OF POLES

DIMENSION	
Dim A	Nx5.08[.200]
Bim B	(N-1)x5.08[.200]

Poles	Tolerance
2P-6P	±0.15[.006]
7P-12P	±0.25[.010]
13P-18P	±0.30[.012]
19P-24P	±0.40[.016]



mat'l. code				surface ASME Y14.5	tolerance ASME Y14.5	projection	product family: TERMINAL BLOCK
ltr	ecn no	dr	date	tolerances unless otherwise specified			title: TERMINAL BLOCK PLUGABLE, PLUG, SIGNAL, ENTRYSIDE HOOK
J				angles ±1°	linear X. ±0.5[.020] X.X ±0.3[.012] X.XX ±0.1[.004]	MM [INCH]	
						scale	
				dr BEER FU 062509			dwg no 20020008 sheet 5 of 5 size A4
				engr BEER FU 062509			
				chr GARY HSIEH 062509			type CUSTOMER Drawing
				appd JOSEPH HSIA 062509			
sheet index	revision sheet						

form: A4mmXLc

TradeElectronics.ru

гарантия бесперебойности производства и качества выпускаемой продукции

О компании

ООО "ТрейдЭлектроникс" - это оперативные поставки широкого спектра электронных компонентов отечественного и импортного производства напрямую от производителей и с крупнейших мировых складов. Реализуемая нашей компанией продукция насчитывает более полумиллиона наименований.

Благодаря этому наша компания предлагает к поставке практически не ограниченный ассортимент компонентов как оптовыми, мелкооптовыми партиями, так и в розницу.

Наличие собственной эффективной системы логистики обеспечивает надежную поставку продукции по конкурентным ценам в точно указанные сроки.

Срок поставки со стоков в **Европе и Америке – от 3 до 14 дней.**

Срок поставки из **Азии – от 10 дней.**

Благодаря развитой сети поставщиков, помогаем в поиске и приобретении экзотичных или снятых с производства компонентов.

Предоставляем спец цены на элементы для создания инженерных сэмплов.

Упорный труд, качественный результат дают нам право быть уверенными в себе и надежными для наших клиентов.

Наша компания это:

- Гарантия качества поставляемой продукции
- Широкий ассортимент
- Минимальные сроки поставок
- Техническая поддержка
- Подбор комплектации
- Индивидуальный подход
- Гибкое ценообразование

Наша организация особенно сильна в поставках модулей, микросхем, пассивных компонентов, ксайленсах (XC), EPF, EPM и силовой электроники.

Большой выбор предлагаемой продукции, различные виды оплаты и доставки, позволят Вам сэкономить время и получить максимум выгоды от сотрудничества с нами!

Trade Electronics.ru

гарантия бесперебойности производства и качества выпускаемой продукции

Перечень производителей, продукцию которых мы поставляем на российский рынок



Trade Electronics.ru

гарантия бесперебойности производства и качества выпускаемой продукции

С удовольствием будем прорабатывать для Вас поставки всех необходимых компонентов по текущим запросам для скорейшего выявления групп элементов, по которым сотрудничество именно с нашей компанией будет для Вас максимально выгодным!

С уважением,

Менеджер отдела продаж ООО

«Трейд Электроникс»

Шишлаков Евгений

8 (495)668-30-28 доб 169

manager28@tradeelectronics.ru

http://www.tradeelectronics.ru/