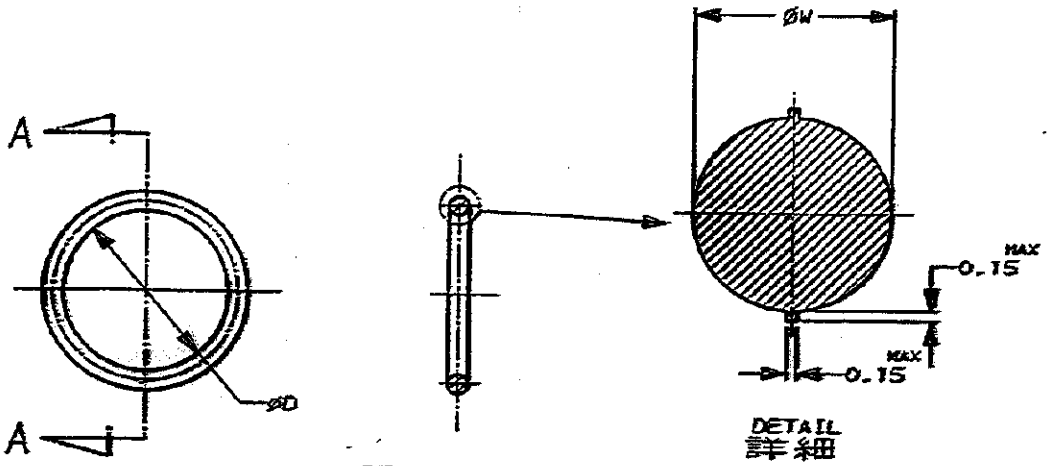
NUMBER C-172190

METRIC

第三角法(3rd ANGLE PROJECTION)



SECT. A-A
断面 A-A

DETAIL
詳細

注:
1. 本品はキャップハウジングに使用される。
2. 適用製品規格 108-5136

NOTES:
1. TO BE USED CAP HOUSING.
2. PRODUCT SPEC. 108-5136

COLOR 色	MATERIAL 材料	CAP HSG. P/N 適用ハウジング番号	Pos. 極数	D	W	PART No. 番号
BLACK 黒	NBR ニトリルゴム	172281	12	24.7±0.2	3.0±0.1	172190-5
BLACK 黒	NBR ニトリルゴム	172196	1	10.4±0.2	2.0±0.1	172190-4
BLACK 黒	NBR ニトリルゴム	172199, 172202	2,3	14.8±0.2	2.4±0.1	172190-3
BLACK 黒	NBR ニトリルゴム	172205	4	15.8±0.2	2.4±0.1	172190-2
BLACK 黒	NBR ニトリルゴム	172192	8	19.5±0.2	2.6±0.1	172190-1

Copyright © 1979 Copyright © 1998 AMP (Japan), LTD. ALL RIGHTS RESERVED

AMP
日本エー・エム・ピー株式会社
Tokyo, Japan

一般公差 (GENERAL TOLERANCE)
MULTI ±0.2
2 PLACE ±0.25
3 PLACE ±0.3
角 ±3°

表面粗さ (SURFACE FINISH) 6.3a CAMS -)
絶縁抵抗 (INSULATION RES.) MΩ
材料 (MATERIAL) 表参照
仕上 (FINISH)

LTR	変更 (REVISION RECORD)	DR	CHK	DATE
E	再作成 (F.J00-0684-99)			

PRINT DIST

DR. Y. Fujiwara '99.3.2
DE. T. Fujiwara '99.3.2
CHK. [illegible] '99.3.2
APP.

SPEC. A | LOC J | 番号 (No.) C-172190 | REV. E | SHEET 1 OF 1

名称 (NAME) ECONOSEAL SERIES
エコノシール シリーズ
"J" CONNECTOR O RING
"J" コネクタ Oリング

AMP-JOTO-TC
REV. 3/'98

(CUSTOMER DRAWING) 参考図面

単位: mm DIMENSIONS IN MM, DO NOT SCALE PRINT

TradeElectronics.ru

гарантия бесперебойности производства и качества выпускаемой продукции

О компании

ООО "ТрейдЭлектроникс" - это оперативные поставки широкого спектра электронных компонентов отечественного и импортного производства напрямую от производителей и с крупнейших мировых складов. Реализуемая нашей компанией продукция насчитывает более полумиллиона наименований.

Благодаря этому наша компания предлагает к поставке практически не ограниченный ассортимент компонентов как оптовыми, мелкооптовыми партиями, так и в розницу.

Наличие собственной эффективной системы логистики обеспечивает надежную поставку продукции по конкурентным ценам в точно указанные сроки.

Срок поставки со стоков в **Европе и Америке – от 3 до 14 дней.**

Срок поставки из **Азии – от 10 дней.**

Благодаря развитой сети поставщиков, помогаем в поиске и приобретении экзотичных или снятых с производства компонентов.

Предоставляем спец цены на элементы для создания инженерных сэмплов.

Упорный труд, качественный результат дают нам право быть уверенными в себе и надежными для наших клиентов.

Наша компания это:

- Гарантия качества поставляемой продукции
- Широкий ассортимент
- Минимальные сроки поставок
- Техническая поддержка
- Подбор комплектации
- Индивидуальный подход
- Гибкое ценообразование

Наша организация особенно сильна в поставках модулей, микросхем, пассивных компонентов, ксайленсах (XC), EPF, EPM и силовой электроники.

Большой выбор предлагаемой продукции, различные виды оплаты и доставки, позволят Вам сэкономить время и получить максимум выгоды от сотрудничества с нами!

Trade Electronics.ru

гарантия бесперебойности производства и качества выпускаемой продукции

Перечень производителей, продукцию которых мы поставляем на российский рынок



Trade Electronics.ru

гарантия бесперебойности производства и качества выпускаемой продукции

С удовольствием будем прорабатывать для Вас поставки всех необходимых компонентов по текущим запросам для скорейшего выявления групп элементов, по которым сотрудничество именно с нашей компанией будет для Вас максимально выгодным!

С уважением,

Менеджер отдела продаж ООО

«Трейд Электроникс»

Шишлаков Евгений

8 (495)668-30-28 доб 169

manager28@tradeelectronics.ru

http://www.tradeelectronics.ru/