Part Number: 0002081002
Status: Active
Overview: mlx
Description: MLX Crimp Terminal 42024, 14-20 AWG, Bag Tin (Sn)

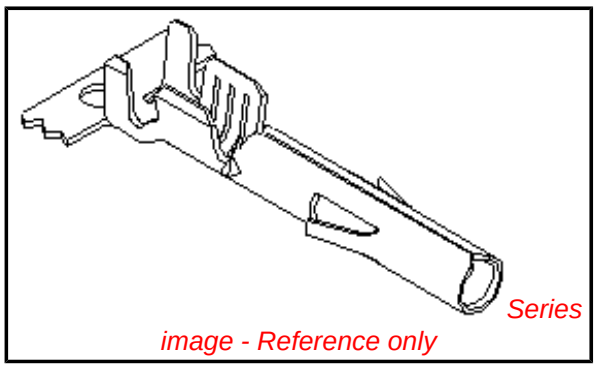

image - Reference only

Documents:
Drawing (PDF)
RoHS Certificate of Compliance (PDF)
Product Specification PS-42022-0001 (PDF)

General

Product Family	Crimp Terminals
Series	42024
Crimp Quality Equipment	Yes
MolexKits	Yes
Overview	mlx
Product Name	MLX™

Physical

Gender	Female
Material - Metal	Brass
Material - Plating Mating	Tin
Material - Plating Termination	Tin
Packaging Type	Bag
Plating min: Mating (µin)	20
Plating min: Mating (µm)	0.50
Plating min: Termination (µin)	20
Plating min: Termination (µm)	0.50
Termination Interface: Style	Crimp or Compression
Wire Insulation Diameter	1.52-3.30mm (.060-.130")
Wire Size AWG	14, 16, 18, 20
Wire Size mm²	N/A

Material Info

Old Part Number	42024-1A1L

Reference - Drawing Numbers

Product Specification	PS-42022-0001
Sales Drawing	SD-42024-****

EU RoHS
ELV and RoHS Compliant
REACH SVHC
Contains SVHC: No
Halogen-Free Status
Halogen-Free
China RoHS

Need more information on product environmental compliance?

Email productcompliance@molex.com
For a multiple part number RoHS Certificate of Compliance, click here

Please visit the Contact Us section for any non-product compliance questions.

Search Parts in this Series
42024Series

Application Tooling | **FAQ**
Tooling specifications and manuals are found by selecting the products below. Crimp Height Specifications are then contained in the Application Tooling Specification document.
Global

Description	Product #
Extraction Tool	0011010168
HAND CRIMP TOOL	0638116800

SOCKET TERMINAL
42024-***

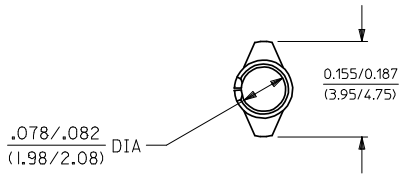

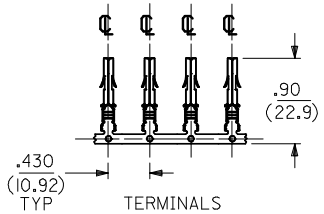

TERMINALS
IN CHAIN FORM
SCALE 1:1

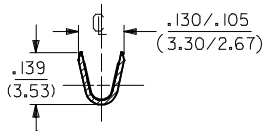

SECTION "B-B"
WIRE CRIMP AREA

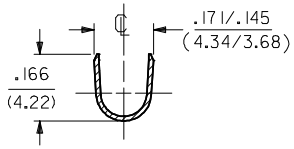

SECTION "A-A"
INSULATION CRIMP AREA

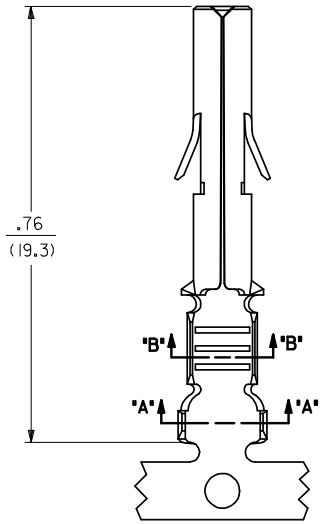

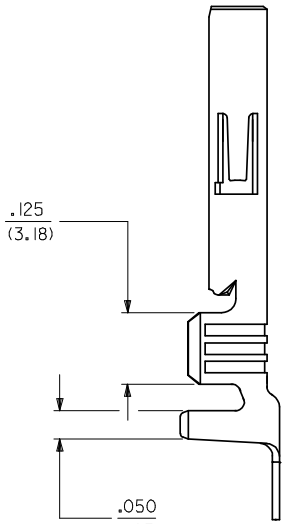

SEE SHEET 2 FOR CHART, MATERIAL, PLATING, NOTES, AND CRIMP OPTIONS

ENTER DESCRIPTION EC NO: I2008-0359 DRWN:AB 2008/03/03 CH'KD:VINU 2008/03/03 APPR:KPRASAD 2008/03/03 DESCRIPTION REV: E	QUALITY SYMBOLS ▼=0 ▽C=0	GENERAL TOLERANCES (UNLESS SPECIFIED) mm / INCH 4 PLACES ±--- / ±--- 3 PLACES ±--- / ±.010 2 PLACES ±0.25 / ±.015 1 PLACE ±0.38 / ±--- ANGULAR ±1/2°	DIMENSION STYLE IN/MM	SCALE 4:1	DESIGN UNITS INCH	THIRD ANGLE PROJECTION	
			DRAWN BY SUDHIR DATE 2004/09/27	TITLE RMINAL, SOCKET 84/(2.13) DIA. SERIES			
		DRAFT WHERE APPLICABLE MUST REMAIN WITHIN DIMENSIONS	CHECKED BY KPRASAD DATE 2004/09/27				
			APPROVED BY KPRASAD DATE 2004/09/27	molex MOLEX INCORPORATED			
			MATERIAL NO. SEE CHART	DOCUMENT NO. SD-42024-****			SHEET NO. 1 OF 2
			SIZE A2	THIS DRAWING CONTAINS INFORMATION THAT IS PROPRIETARY TO MOLEX INCORPORATED AND SHOULD NOT BE USED WITHOUT WRITTEN PERMISSION			

tb_frame_A2_P_ME_T
Rev. B 2006/04/05

ENG. NO.	EDP NO.	FINISH (REF)	CONTACT AREA (REF)	CRIMP AREA (REF)	MATERIAL (REF)	WIRE SIZE	INSULATION DIA.
42024-1A1	002-08-1001	SDES-88-P901	----	----	C26000	#14-#20 AWG	.060-.130
42024-1A1L	002-08-1002	SDES-88-P901	----	----	C26000	#14-#20 AWG	.060-.130
42024-1B1	002-08-1003	SDES-88-P901	----	----	C51000	#14-#20 AWG	.060-.130
42024-1B1L	002-08-1004	SDES-88-P901	----	----	C51000	#14-#20 AWG	.060-.130
42024-1A2	002-08-1005	SEE NOTE 5	.000030 MIN GOLD	000100 MIN MATTE TIN	C26000	#14-#20 AWG	.060-.130
42024-1A2L	002-08-1006	SEE NOTE 5	.000030 MIN GOLD	000100 MIN MATTE TIN	C26000	#14-#20 AWG	.060-.130
42024-1B2	002-08-1007	SEE NOTE 5	.000030 MIN GOLD	000100 MIN MATTE TIN	C51000	#14-#20 AWG	.060-.130
42024-1B2L	002-08-1008	SEE NOTE 5	.000030 MIN GOLD	000100 MIN MATTE TIN	C51000	#14-#20 AWG	.060-.130

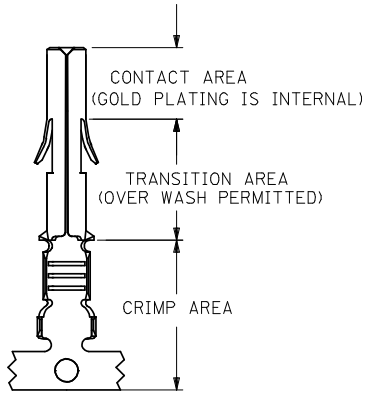

PLATING REGIONS

APPLIES TO GOLD PLATED TERMINALS ONLY

NOTES:

1) SOCKET TERMINALS FOR USE WITH THE .084/(2.13) SERIES HOUSINGS:
   PLUG (42021-**)
   CAP (42022-**)
2) SOCKET TERMINALS MATE WITH PIN TERMINALS: .084/(2.13) DIA. SERIES (42023-****).
3) TERMINALS FINISHED IN CHAIN UNLESS SPECIFIED LOOSE. "L" SUFFIX INDICATES LOOSE FORM. (SEE TABLE)
4) MATERIAL: .012/(0.30) THICK STRIP:
   A = BRASS, #C26000, PER SMES-124-C7.
   B = PHOSPHOR BRONZE, #C51000, PER SMES-124-E7.
5) FINISH:
   1 = HOT TIN DIP 20 m.i./(0.51 MICRONS) MINIMUM (PER SDES-88-P901).
   2 = 30 (M.I) / 0.75 MICRONS) MIN SELECT GOLD AND
   100 (M.I) (2.50 MICRON) MIN SELECT TIN (MATTE)
   OVER 50 (M.I) (1.25 MICRONS) MIN NICKEL OVERALL
6) CRIMP RANGE: SEE CHART.
7) PRODUCT SPECIFICATION PS-42022-0001 APPLIES.

LEGEND:

42024-****

- BASE NUMBER
- CRIMP RANGE (SEE CHART)
- MATERIAL CODE (SEE NOTE 4)
- PLATING CODE (SEE NOTE 5)
- PACKAGING
  - BLANK = CHAIN
  - "L" = LOOSE

ENTER DESCRIPTION
EC NO: I2008-0359
DRWN:AB 2008/03/03
CH'KD:VINU 2008/03/03
APPR:KPRASAD 2008/03/03
DESCRIPTION
REV

QUALITY SYMBOLS
▼=0
▽=0

GENERAL TOLERANCES (UNLESS SPECIFIED)

	mm	INCH
4 PLACES	±---	±---
3 PLACES	±---	±---
2 PLACES	±---	±---
1 PLACE	±---	±---
ANGULAR ±---°		

DRAFT WHERE APPLICABLE MUST REMAIN WITHIN DIMENSIONS

DIMENSION STYLE: IN/MM
SCALE: ---
DESIGN UNITS: INCH
THIRD ANGLE PROJECTION

		DATE
DRAWN BY	SUDHIR	2004/09/27
CHECKED BY	KPRASAD	2004/09/27
APPROVED BY	KPRASAD	2004/09/27

TITLE: RMINAL, SOCKET 84/(2.13) DIA. SERIES

MOLEX INCORPORATED

MATERIAL NO.: SEE CHART
DOCUMENT NO.: SD-42024-****
SHEET NO.: 2 OF 2
SIZE: A2

THIS DRAWING CONTAINS INFORMATION THAT IS PROPRIETARY TO MOLEX INCORPORATED AND SHOULD NOT BE USED WITHOUT WRITTEN PERMISSION

О компании

ООО "ТрейдЭлектроникс" - это оперативные поставки широкого спектра электронных компонентов отечественного и импортного производства напрямую от производителей и с крупнейших мировых складов. Реализуемая нашей компанией продукция насчитывает более полумиллиона наименований.

Благодаря этому наша компания предлагает к поставке практически не ограниченный ассортимент компонентов как оптовыми, мелкооптовыми партиями, так и в розницу.

Наличие собственной эффективной системы логистики обеспечивает надежную поставку продукции по конкурентным ценам в точно указанные сроки.

Срок поставки со стоков в **Европе и Америке – от 3 до 14 дней.**

Срок поставки из **Азии – от 10 дней.**

Благодаря развитой сети поставщиков, помогаем в поиске и приобретении экзотичных или снятых с производства компонентов.

Предоставляем спец цены на элементы для создания инженерных сэмплов.

Упорный труд, качественный результат дают нам право быть уверенными в себе и надежными для наших клиентов.

Наша компания это:

- Гарантия качества поставляемой продукции
- Широкий ассортимент
- Минимальные сроки поставок
- Техническая поддержка
- Подбор комплектации
- Индивидуальный подход
- Гибкое ценообразование

Наша организация особенно сильна в поставках модулей, микросхем, пассивных компонентов, ксайленсах (XC), EPF, EPM и силовой электроники.

Большой выбор предлагаемой продукции, различные виды оплаты и доставки, позволят Вам сэкономить время и получить максимум выгоды от сотрудничества с нами!

Trade Electronics.ru

гарантия бесперебойности производства и качества выпускаемой продукции

Перечень производителей, продукцию которых мы поставляем на российский рынок

AMD
ANALOG DEVICES
BOURNS
Coilcraft
élantec Semiconductor, Inc.
HARRIS
Infineon
JRC
MICREL
MOTOROLA
nichicon
PHILIPS
ROHM
SGS-THOMSON
Sipex
TAIYO YUDEN
TOKO
ZILOG
Winbond
Allegro
ATMEL
BURR - BROWN
EXAR
HITACHI
intel
Lattice
muRata
OKI
QUALCOMM
SAMSUNG
SHARP
SONY
TDK
TOSHIBA
KYOCERA
ALTERA
AVX
CITILYST
CYPRESS
FAIRCHILD SEMICONDUCTOR
HOLTEK
International IOR Rectifier
LINEAR TECHNOLOGY
MITSUBISHI
National Semiconductor
ON Semiconductor
REALTEK
SANYO
SHINDENGEN
SGS
TECCOR
TUNDRA
XILINX
Amphenol
Bay Linear
CIRRUS LOGIC
DALLAS
FUJITSU
IDT
intersil
MAXIM
molex
NEC
Panasonic
RENESAS
SII
SIEMENS
ST
Texas Instruments
VISHAY
ZETEX SEMICONDUCTORS

Trade Electronics.ru

гарантия бесперебойности производства и качества выпускаемой продукции

С удовольствием будем прорабатывать для Вас поставки всех необходимых компонентов по текущим запросам для скорейшего выявления групп элементов, по которым сотрудничество именно с нашей компанией будет для Вас максимально выгодным!

С уважением,

Менеджер отдела продаж ООО

«Трейд Электроникс»

Шишлаков Евгений

8 (495)668-30-28 доб 169

manager28@tradeelectronics.ru

http://www.tradeelectronics.ru/