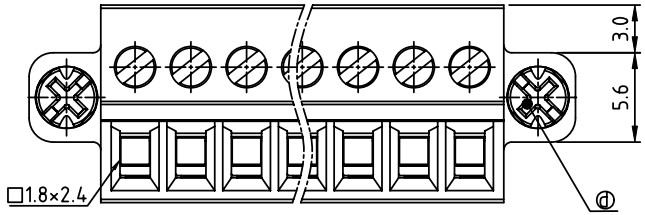
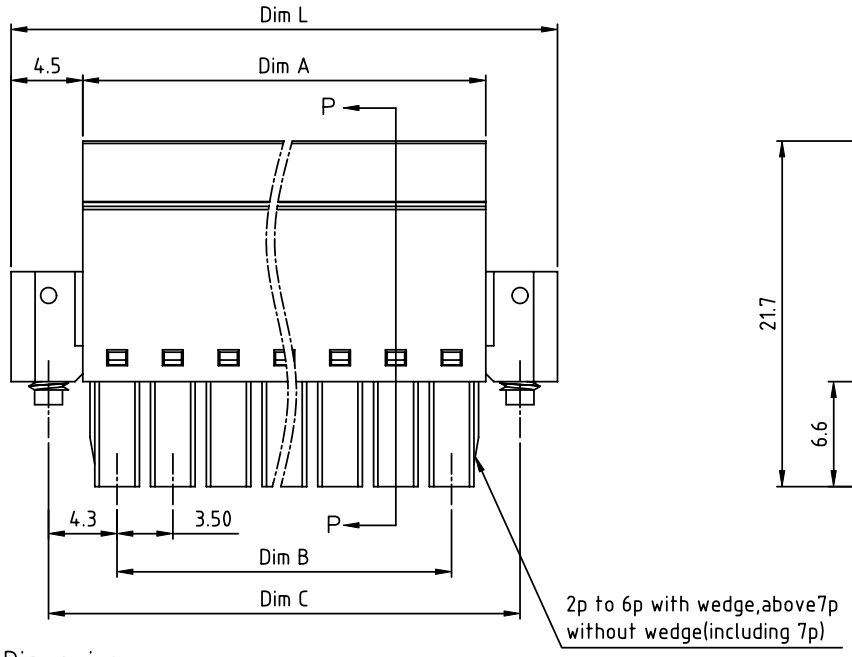
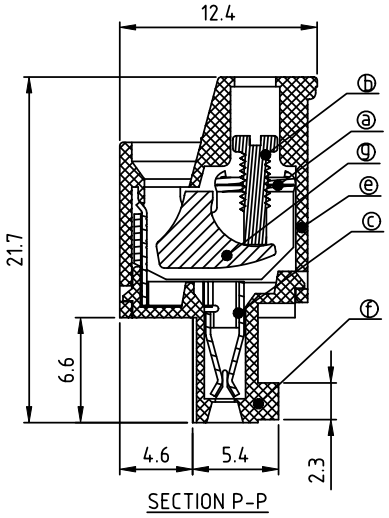
Copyright FCI.

FCIconnect.com

| PRODUCT NUMBER | PITCH |
|---|---|
| VMxx15x200J0G | 3.50 mm |




## Material

- Itemⓐ Clamp: Steel zine plated.
- Itemⓑ Terminal screw: Steel Zinc plating "-" slot type
- Itemⓒ Female contact: PhBz Tin plated
- Itemⓓ With flange screw: Steel zine plated M2.5"+/-"slot type
- Itemⓔ Terminal (top body): Thermoplastic (UL94V-0)
- Itemⓕ Terminal (bottom body): Thermoplastic (UL94V-0)
- Itemⓖ Clampcage:Steel Zinc plated

## Electrical cULus

- Voltage rating: 300VAC
- Current rating: 10A
- Wire range:
- Solid wire(AWG): 16-28
- Stranded wire(AWG): 16-28
- Torque: 1.7Lb-In
- Screw: M2
- Wire strip length: 6-7mm
- Withstanding Voltage: 1.6KV
- Operating temperature: -40°C to +115°C
- Safety approval: c UL us

## Dimension

| | |
|---|---|
| Dim L | (N-1)x3.5+13.3 |
| Dim A | Nx3.5+0.80 |
| Dim B | (N-1)x3.5 |
| Dim C | (N-1)x3.5+8.6 |

N = Number of poles

| Poles | Tolerance |
|---|---|
| 2p-6p | ±0.10 |
| 7p-12p | ±0.20 |
| 13p-18p | ±0.30 |
| 19p-24p | ±0.40 |

PART NO.: VM xx 15 x 2 00J0 G

- xx: Solid block, No. of poles — 02 2 poles; 03 3 poles; ... ...; 24 24 poles
- 00: Color — 0 Black (RAL9005); 2 Red (RAL3001/D); 3 Orange(RAL2011/P); 4 Yellow(RAL1018/A); 5 Green(RAL6018/T); 6 Blue (RAL5015/A); 8 Grey(RAL7035/D); 9 White(RAL1102); C Green(RAL6018/U)
- G: RoHS compliant (lead<4%) In copper Alloy

| | | |

TradeElectronics.ru

гарантия бесперебойности производства и качества выпускаемой продукции

## О компании

ООО "ТрейдЭлектроникс" - это оперативные поставки широкого спектра электронных компонентов отечественного и импортного производства напрямую от производителей и с крупнейших мировых складов. Реализуемая нашей компанией продукция насчитывает более полумиллиона наименований.

Благодаря этому наша компания предлагает к поставке практически не ограниченный ассортимент компонентов как оптовыми, мелкооптовыми партиями, так и в розницу.

Наличие собственной эффективной системы логистики обеспечивает надежную поставку продукции по конкурентным ценам в точно указанные сроки.

Срок поставки со стоков в **Европе и Америке – от 3 до 14 дней.**

Срок поставки из **Азии – от 10 дней.**

Благодаря развитой сети поставщиков, помогаем в поиске и приобретении экзотичных или снятых с производства компонентов.

Предоставляем спец цены на элементы для создания инженерных сэмплов.

**Упорный труд, качественный результат дают нам право быть уверенными в себе и надежными для наших клиентов.**

## Наша компания это:

- Гарантия качества поставляемой продукции
- Широкий ассортимент
- Минимальные сроки поставок
- Техническая поддержка
- Подбор комплектации
- Индивидуальный подход
- Гибкое ценообразование

Наша организация особенно сильна в поставках модулей, микросхем, пассивных компонентов, ксайленсах (XC), EPF, EPM и силовой электроники.

Большой выбор предлагаемой продукции, различные виды оплаты и доставки, позволят Вам сэкономить время и получить максимум выгоды от сотрудничества с нами!

Trade Electronics.ru

гарантия бесперебойности производства и качества выпускаемой продукции

## Перечень производителей, продукцию которых мы поставляем на российский рынок



Trade Electronics.ru

гарантия бесперебойности производства и качества выпускаемой продукции

С удовольствием будем прорабатывать для Вас поставки всех необходимых компонентов по текущим запросам для скорейшего выявления групп элементов, по которым сотрудничество именно с нашей компанией будет для Вас максимально выгодным!

С уважением,

Менеджер отдела продаж ООО

«Трейд Электроникс»

Шишлаков Евгений

8 (495)668-30-28 доб 169

manager28@tradeelectronics.ru

http://www.tradeelectronics.ru/