Part Number: 0503948100
Status: Active
Overview: milligrid
Description: Milli-Grid™ Crimp Terminal, Bag, 0.38µm (15µ") Select Gold, Lead free

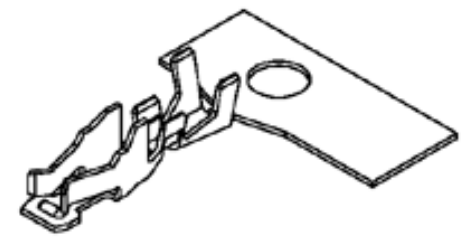

Series
image - Reference only

Documents:
Drawing (PDF)
RoHS Certificate of Compliance (PDF)
Product Specification PS-51110-001 (PDF)

General

Product Family	Crimp Terminals
Series	50394
Crimp Quality Equipment	Yes
MolexKits	Yes
Overview	milligrid
Product Literature Order No	987650-1991
Product Name	Milli-Grid™

Physical

Gender	Female
Material - Metal	Phosphor Bronze
Material - Plating Mating	Gold
Material - Plating Termination	Nickel
Packaging Type	Bag
Plating min: Mating (µin)	15.2
Plating min: Mating (µm)	0.38
Plating min: Termination (µin)	80
Plating min: Termination (µm)	2
Termination Interface: Style	Crimp or Compression
Wire Insulation Diameter	1.40mm (.055") max.
Wire Size AWG	24, 26, 28, 30
Wire Size mm²	N/A

Material Info

Reference - Drawing Numbers

Product Specification	PS-51110-001
Sales Drawing	SD-50394-8***

EU RoHS
ELV and RoHS Compliant
REACH SVHC
Contains SVHC: No
Halogen-Free Status
Halogen-Free

China RoHS

Need more information on product environmental compliance?

Email productcompliance@molex.com
For a multiple part number RoHS Certificate of Compliance, click here

Please visit the Contact Us section for any non-product compliance questions.

Search Parts in this Series
50394Series

Use With
51110 Crimp Housing

Application Tooling | **FAQ**
Tooling specifications and manuals are found by selecting the products below. Crimp Height Specifications are then contained in the Application Tooling Specification document.
Global

Description	Product #
Hand Crimp Tool for Milli-Grid™ and MicroBlade Crimp Terminals	0638190100

DWG. NO. SD_50394-8051

CAD FILE S50394T1.DGN

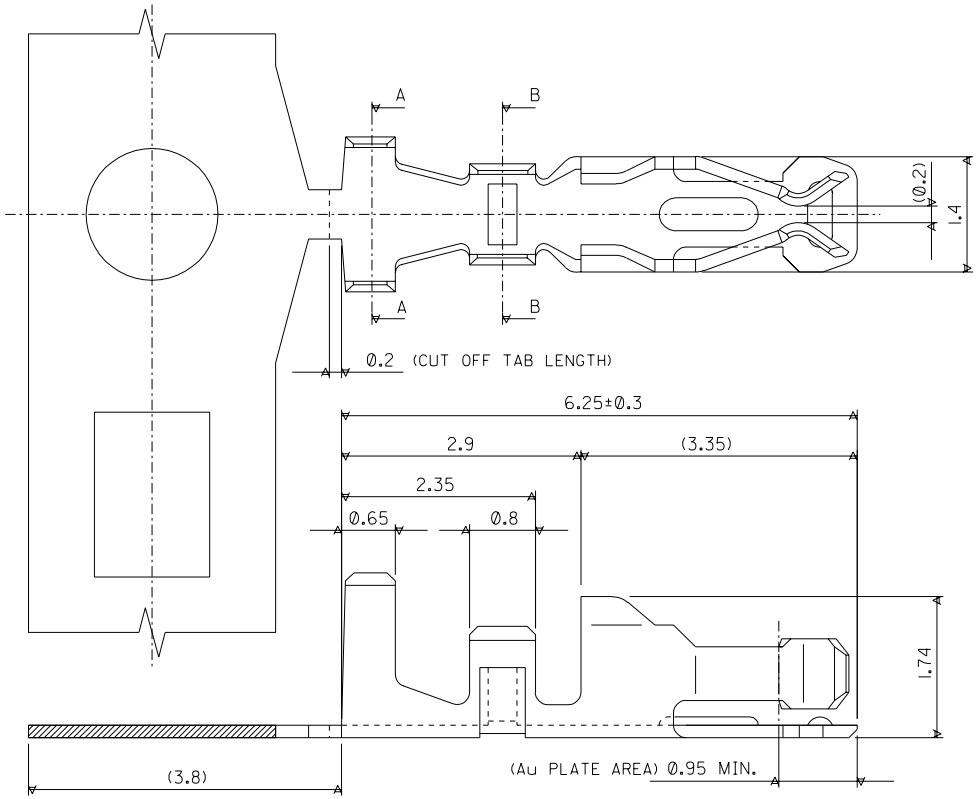

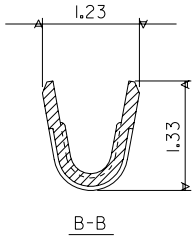

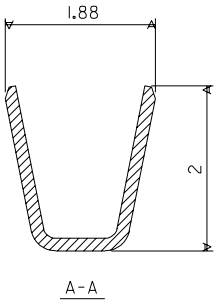

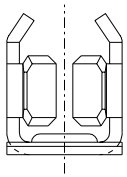

NOTES.

1. APPLICABLE HOUSING : 51110-***1
: 51110-**5*

GOLD FLASH 0.05-0.125 uM	50394-8400	50394-8054
~~0.38 Pd/Ni w/ GOLD FLASH~~	~~50394-8300~~	~~50394-8053~~
0.76	50394-8200	50394-8052
0.38	50394-8100	50394-8051
Au. PLATE THICK. (um MIN.)	FORM:LOOSE	FORM:CHAIN
	ENG.No.	

LTR	REVISION RECORD	ECN	DR / CHK	DATE
B	VOID PART NO. PER ECN S2004-0719	---	ANG / LING	040223
A2	ADD GOLD FLASH AS PER ECN#S2003-0030	---	NASH / LING	02/07/12
A1	ADD 0.38 Pd/Ni WITH GOLD FLASH AS PER PDR#98-01-0267 (ECN#S1998-0364)	---	SEE / LING	980312
A	REL AS PER ECN#	S40519	SO / EDP	940420

REVISE ONLY ON CAD SYSTEM

MATERIAL : PHOSPHOR BRONZE (THK=0.152)

FINISH : SEE NOTES

DRAWN BY S.O. 940420 | CHK'D BY EDPOH 940427 | APPR'D BY ROY 940428 | SCALE 15:1

molex MOLEX SINGAPORE PTE LTD

SHEET 1 OF 1

GENERAL TOLERANCES ± 0.20/.008 | REV B

DWG. NO.: SD1 50394-8***

TITLE : 2.0mm GRID W TO B CONN. CRIMP TERMINAL

DO NOT SCALE DRAWING

THIS DRAWING CONTAINS INFORMATION THAT IS PROPRIETARY TO MOLEX (S) PTE LTD AND SHOULD NOT BE USED WITHOUT WRITTEN PERMISSION

Общество с ограниченной ответственностью «МосЧип» ИНН 7719860671 / КПП 771901001
Адрес: 105318, г.Москва, ул.Щербаковская д.3, офис 1107

Данный компонент на территории Российской Федерации

Вы можете приобрести в компании MosChip.

Для оперативного оформления запроса Вам необходимо перейти по данной ссылке:

http://moschip.ru/get-element

Вы можете разместить у нас заказ для любого Вашего проекта, будь то серийное производство или разработка единичного прибора.

В нашем ассортименте представлены ведущие мировые производители активных и пассивных электронных компонентов.

Нашей специализацией является поставка электронной компонентной базы двойного назначения, продукции таких производителей как XILINX, Intel (ex.ALTERA), Vicor, Microchip, Texas Instruments, Analog Devices, Mini-Circuits, Amphenol, Glenair.

Сотрудничество с глобальными дистрибьюторами электронных компонентов, предоставляет возможность заказывать и получать с международных складов практически любой перечень компонентов в оптимальные для Вас сроки.

На всех этапах разработки и производства наши партнеры могут получить квалифицированную поддержку опытных инженеров.

Система менеджмента качества компании отвечает требованиям в соответствии с ГОСТ Р ИСО 9001, ГОСТ РВ 0015-002 и ЭС РД 009

Офис по работе с юридическими лицами:

105318, г.Москва, ул.Щербаковская д.3, офис 1107, 1118, ДЦ «Щербаковский»

Телефон: +7 495 668-12-70 (многоканальный)

Факс: +7 495 668-12-70 (доб.304)

E-mail: info@moschip.ru

Skype отдела продаж:
moschip.ru
moschip.ru_4
moschip.ru_6
moschip.ru_9