REV	ECN	APP'D
-	3750	JEC 5/3/99
A	3893	JEC 1/6/00
B	3677	
C	6031	PJC 3-06-07
D	6138	PJC 10-22-07
E	6188	PJC 2-26-08

FXP SERIES PART NUMBERING SCHEME

FXP _ _ _ 2 _ _ _

TYPE
T - STANDARD

NUMBER OF POSITIONS
02-24

CENTERLINE SPACING
2 - .200"

STYLE (STANDARD)
0 - BLACK, 100% TIN PLATING
G - GREEN, 100% TIN PLATING
1 - BLACK, SELECTIVE GOLD
2 - GREEN, SELECTIVE GOLD

EARS
E - EARS (STD. SCREW)
(OFFSET EVEN POSITION)
(IN-LINE ODD POSITIONS)
EN - EARS (RECESSED SCREW)
(EVEN POSITION ONLY)

OTHER OPTIONS
0 : STANDARD
M : L-R MARKING
A : R-L MARKING

CONSULT PCD FOR PART # AND AVAILABILITY OF FOLLOWING OPTIONS

- CUSTOM COLORS
- CUSTOM MARKING
- CUSTOM KEYING
- SELECTIVE CONTACT LOADING

# POS	DIM "A"
2	.40
3	.60
4	.80
5	1.00
6	1.20
7	1.40
8	1.60
9	1.80
10	2.00
11	2.20
12	2.40
13	2.60
14	2.80
15	3.00
16	3.20
17	3.40
18	3.60
19	3.80
20	4.00
21	4.20
22	4.40
23	4.60
24	4.80

RATINGS

CURRENT - 15A
VOLTAGE - 300V
U.L. FILE NO. E83421

RATINGS

CURRENT - 15A
VOLTAGE - 300V
CSA FILE NO. LR69703

DIN VDE 0627:1986
DIN VDE 0110-1:1989
EN 60947-1:1991
EN 60947-7-1:1992

CURRENT - PENDING
VOLTAGE - PENDING
TUV FILE NO. PENDING

INSTALLATION RECOMMENDATIONS
WIRE RANGE: AWG #12-26, STRANDED
WIRE STRIP LENGTH: .310"
TIGHTENING TORQUE: 10 IN-LB

MATERIALS:
HOUSING: PPO, UL 94 V-0
CONTACT: COPPER ALLOY
SCREW: STEEL, NICKEL FINISH

MAX OPERATING TEMPERATURE: 105°C

DIMENSIONS	TOLERANCES	PROJECTION
ANSI Y14.5M	.XX ±0.02	
UNITS: INCHES	.XXX ±0.010	
Pro/E FILE	ANGLES ±0.5°	

AMPHENOL PCD
SPECIFICATION DRAWING

ENGR D. MANTER 03-May-99
CHKD A. PATRIE 03-May-99
APPD J. CAHALY 03-May-99

TITLE
FXP SERIES PLUG ASSEMBLY

ORIGINAL

THIS DOCUMENT CONTAINS PROPRIETARY INFORMATION WHICH IS THE CONFIDENTIAL PROPERTY OF AMPHENOL PCD PEABODY, MA, USA

SIZE	DWG NO.	REV
A	FXPTXX200	E

CODE: 58982 | SCALE: NONE | SHEET 1 OF 3

REV	ECN	APP'D

EVEN CONFIG W/O EARS

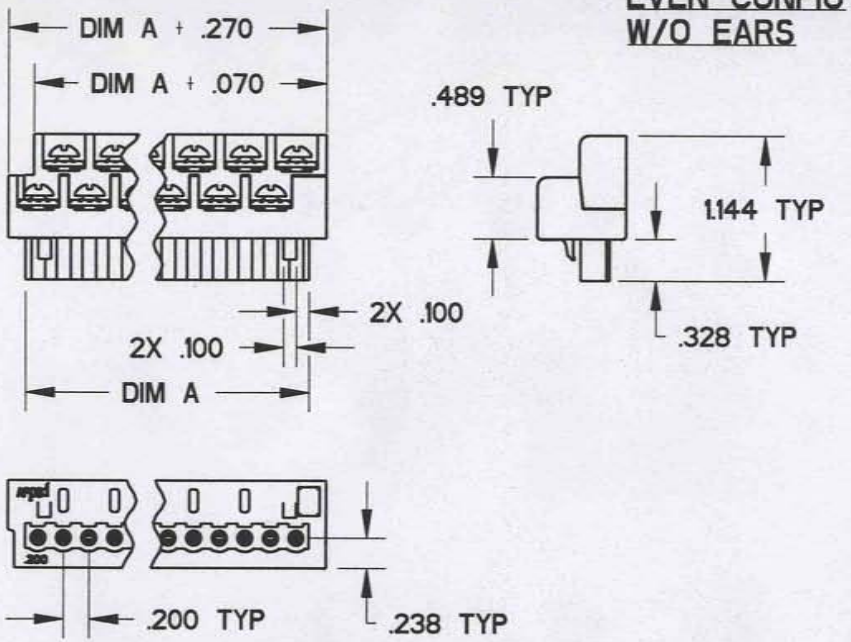

EVEN CONFIG W/ OFFSET EARS

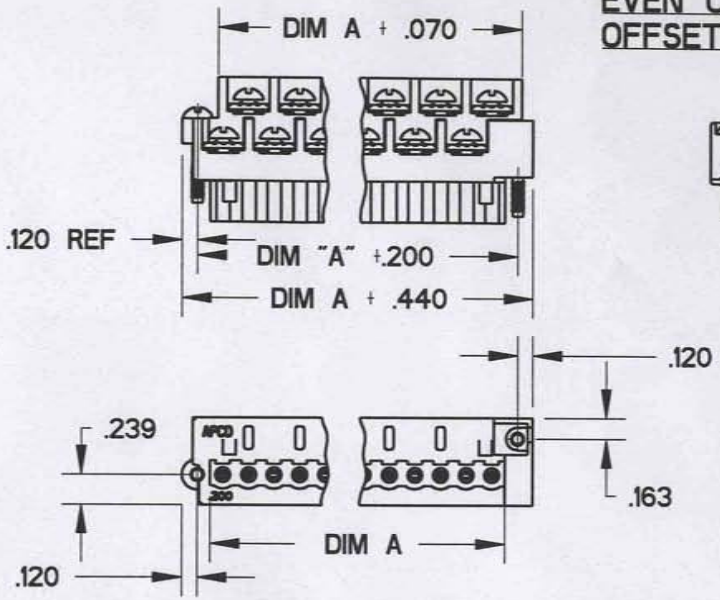

ODD CONFIG W/O EARS

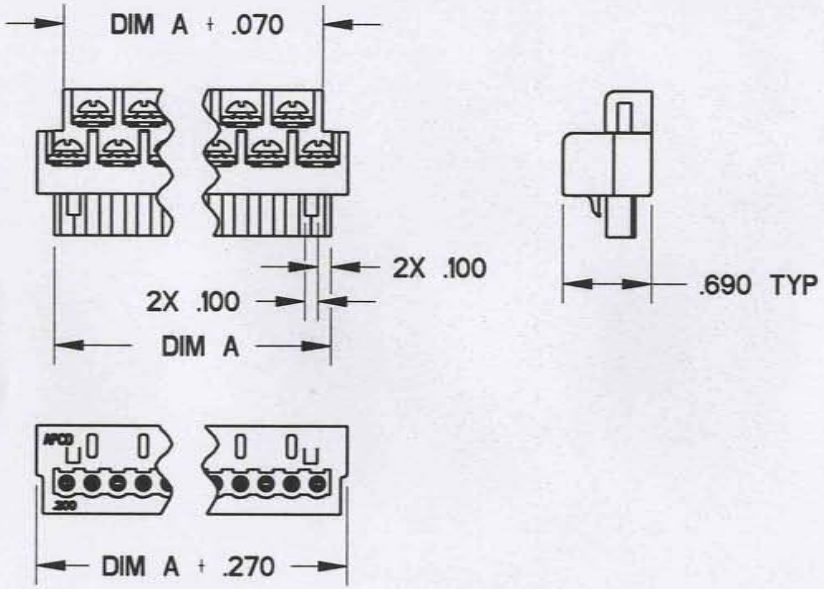

DIM A = NUM OF POS X CL SPACING

ODD CONFIG W/ INLINE EARS

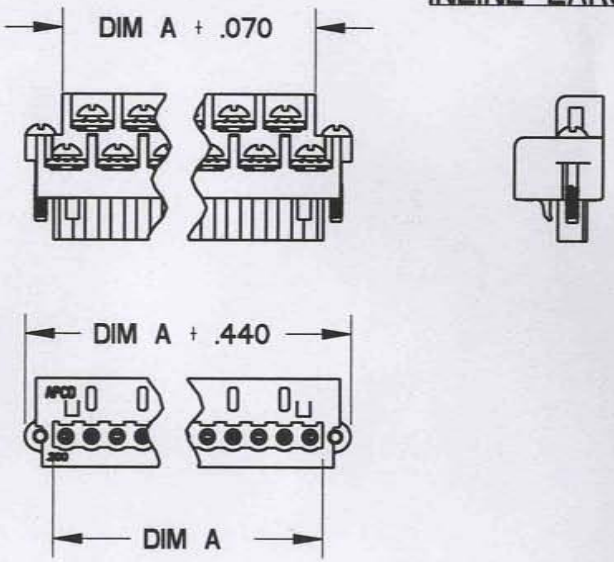

SIZE	DWG NO.	REV
A	FXPTXX200	E
CODE: 58982	SCALE: NONE	SHEET 2 OF 3

REV	ECN	APP'D

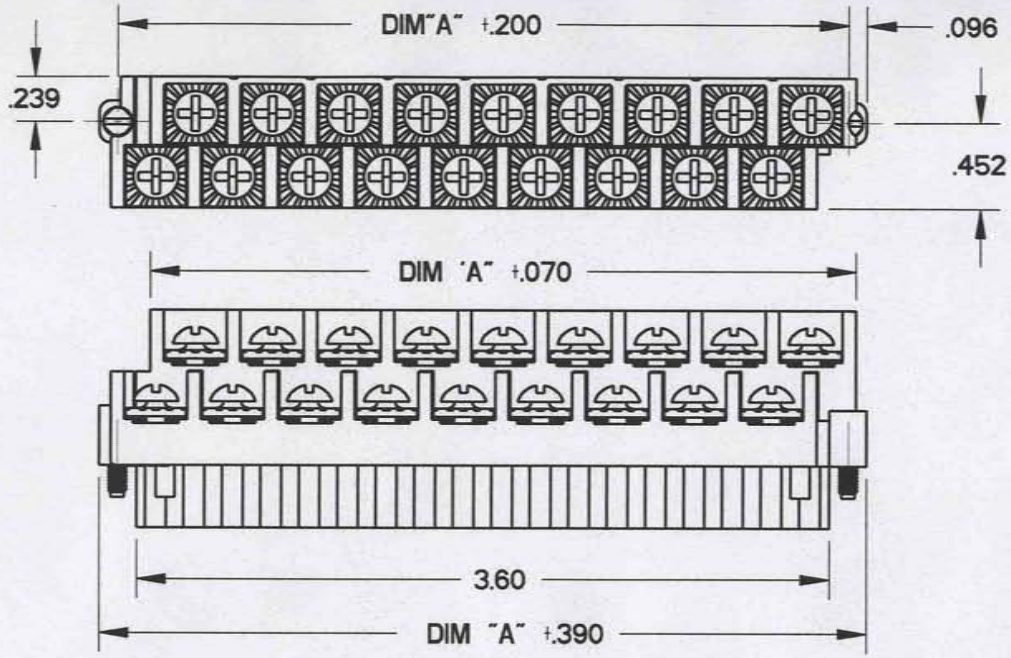

EVEN CONFIG W/ IN-LINE EARS
& RECESSED MOUNTING SCREW

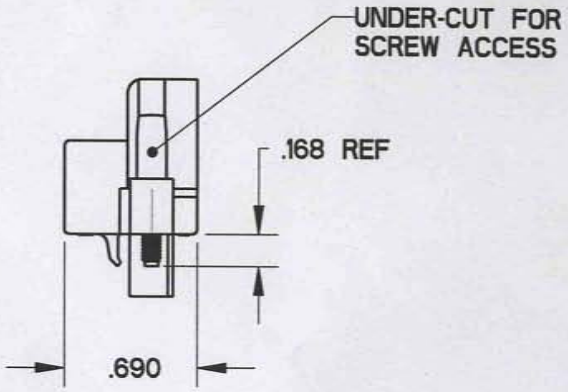

SIZE	DWG NO.	REV
A	FXPTXX200	E
CODE: 58982	SCALE: NONE	SHEET 3 OF 3

Общество с ограниченной ответственностью «МосЧип» ИНН 7719860671 / КПП 771901001
Адрес: 105318, г.Москва, ул.Щербаковская д.3, офис 1107

Данный компонент на территории Российской Федерации

Вы можете приобрести в компании MosChip.

Для оперативного оформления запроса Вам необходимо перейти по данной ссылке:

http://moschip.ru/get-element

Вы можете разместить у нас заказ для любого Вашего проекта, будь то серийное производство или разработка единичного прибора.

В нашем ассортименте представлены ведущие мировые производители активных и пассивных электронных компонентов.

Нашей специализацией является поставка электронной компонентной базы двойного назначения, продукции таких производителей как XILINX, Intel (ex.ALTERA), Vicor, Microchip, Texas Instruments, Analog Devices, Mini-Circuits, Amphenol, Glenair.

Сотрудничество с глобальными дистрибьюторами электронных компонентов, предоставляет возможность заказывать и получать с международных складов практически любой перечень компонентов в оптимальные для Вас сроки.

На всех этапах разработки и производства наши партнеры могут получить квалифицированную поддержку опытных инженеров.

Система менеджмента качества компании отвечает требованиям в соответствии с ГОСТ Р ИСО 9001, ГОСТ РВ 0015-002 и ЭС РД 009

Офис по работе с юридическими лицами:

105318, г.Москва, ул.Щербаковская д.3, офис 1107, 1118, ДЦ «Щербаковский»

Телефон: +7 495 668-12-70 (многоканальный)

Факс: +7 495 668-12-70 (доб.304)

E-mail: info@moschip.ru

Skype отдела продаж:
moschip.ru
moschip.ru_4
moschip.ru_6
moschip.ru_9