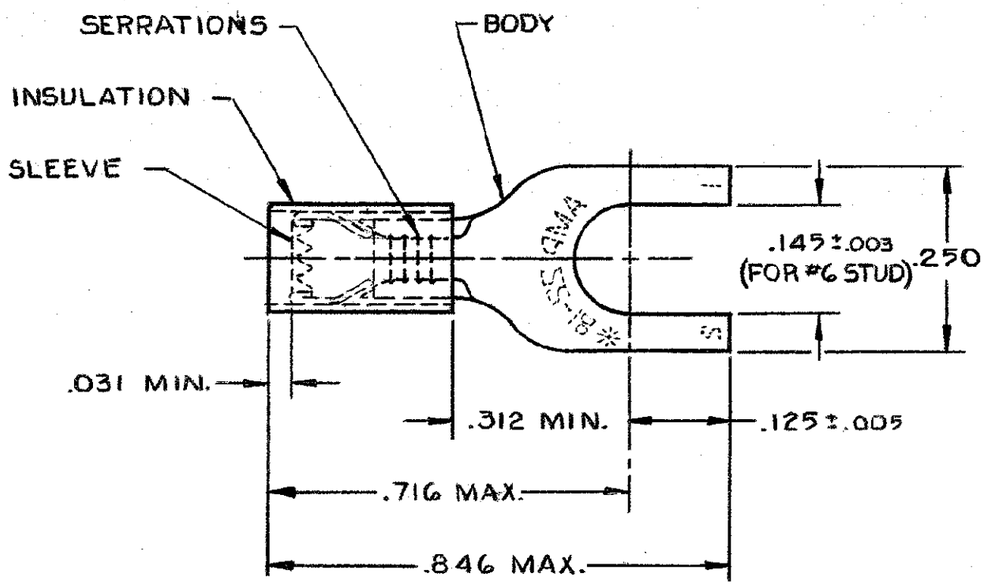
THIS DRAWING IS UNPUBLISHED. RELEASED FOR PUBLICATION
© COPYRIGHT — BY —

| P | F | ZONE | LTR | DESCRIPTION | DATE | APPROVED |
|---|---|---|---|---|---|---|
| | | | M1 | REVISED PER ECO-11-005294 | 19APR11 | HMR |




1 WIRE INSULATION DIA. = .105-.140

2 TONGUE MATERIAL THK. = .031±.002

3 22-18 MARKING FOR MILITARY, COMMERCIAL RANGE 22-16

4 TIN PLATE (ASTM B 545) .000100 MIN THK.

5 PRELIMINARY — NOT FOR PRODUCTION

6 SUPERSEEDED BY 8-34541-1

| | COLOR | QTY. | DESCRIPTION | PART NO |
|---|---|---|---|---|
| 6 | ~~RED~~ | ~~50~~ | ~~LOOSE PIECE, BAG~~ | ~~8-34541-5~~ |
| | RED | 100 | LOOSE PIECE, BOX | 8-34541-1 |
| | BLACK | 5,000 | 34541-1 ON TAPE, REEL | 5 2-34541-4 |
| OBSOLETE | ~~RED~~ | ~~100~~ | ~~ON TAPE, SM. BOX~~ | ~~2-34541-3~~ |
| OBSOLETE | ~~RED~~ | ~~1,000~~ | ~~ON TAPE, LG. BOX~~ | ~~2-34541-2~~ |
| | RED | 5,000 | 34541 ON TAPE, REEL | 2-34541-1 |
| | BLACK | — | LOOSE PIECE | 5 34541-1 |
| | RED | — | LOOSE PIECE | 34541 |

UNLESS OTHERWISE SPECIFIED DIMENSIONS ARE IN INCHES. TOLERANCES ON: DECIMALS ±.008 ANGLES ± —

MATERIAL INSULATION: NYLON - RED BODY & SLEEVE: COPPER PER (ASTM B 152)

FINISH BODY: 4

CONTRACT NO

DR UTA/RFB 9-24-85

CHK P. Mutty Gliniewicz 1-27-86

APPD Mari Lou Van Ness 12/30/85

APPD

DSGN APPD

OTHER APPD

TE Connectivity

NAME TERMINAL, PIDG™, SPADE WIRE SIZE: 22-16

| SIZE | FSCM. NO | DRAWING NO |
|---|---|---|
| B | 00779 | 34541 |

SCALE NTS SHEET 1 OF 1

**CUSTOMER DRAWING**

Общество с ограниченной ответственностью «МосЧип» ИНН 7719860671 / КПП 771901001
Адрес: 105318, г.Москва, ул.Щербаковская д.3, офис 1107

**Данный компонент на территории Российской Федерации**

**Вы можете приобрести в компании MosChip.**

Для оперативного оформления запроса Вам необходимо перейти по данной ссылке:

http://moschip.ru/get-element

Вы можете разместить у нас заказ для любого Вашего проекта, будь то серийное производство или разработка единичного прибора.

В нашем ассортименте представлены ведущие мировые производители активных и пассивных электронных компонентов.

Нашей специализацией является поставка электронной компонентной базы двойного назначения, продукции таких производителей как XILINX, Intel (ex.ALTERA), Vicor, Microchip, Texas Instruments, Analog Devices, Mini-Circuits, Amphenol, Glenair.

Сотрудничество с глобальными дистрибьюторами электронных компонентов, предоставляет возможность заказывать и получать с международных складов практически любой перечень компонентов в оптимальные для Вас сроки.

На всех этапах разработки и производства наши партнеры могут получить квалифицированную поддержку опытных инженеров.

Система менеджмента качества компании отвечает требованиям в соответствии с ГОСТ Р ИСО 9001, ГОСТ РВ 0015-002 и ЭС РД 009

**Офис по работе с юридическими лицами:**

105318, г.Москва, ул.Щербаковская д.3, офис 1107, 1118, ДЦ «Щербаковский»

Телефон: +7 495 668-12-70 (многоканальный)

Факс: +7 495 668-12-70 (доб.304)

E-mail: info@moschip.ru

Skype отдела продаж:
moschip.ru
moschip.ru_4
moschip.ru_6
moschip.ru_9