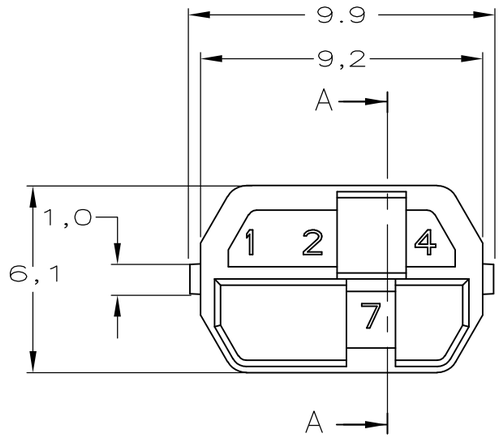
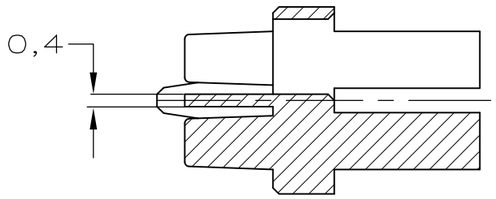
THIS DRAWING IS UNPUBLISHED. RELEASED FOR PUBLICATION –,– .
© COPYRIGHT – By – ALL RIGHTS RESERVED.

LOC	DIST
—	—

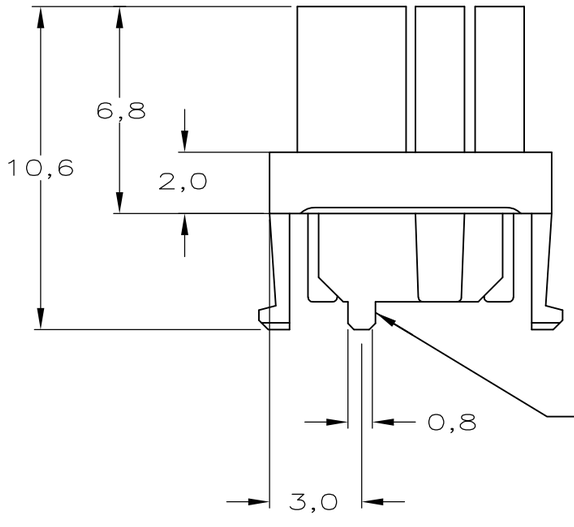
REVISIONS

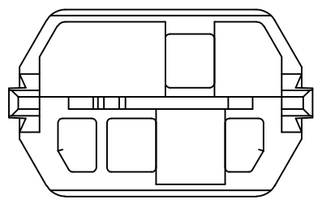
P	LTR	DESCRIPTION	DATE	DWN	APVD
	D1	REVISED PER ECO–11–005030	11MAR11	RK	HMR





SECTION A–A





NOTES:

1. DRAWING SHOWS CODING KEY 6–100526–3 WITH CODE NUMBER 1247 AS AN EXAMPLE. REINFORCED CODING KEYS ARE DESIGNED FOR THE 8 ROW CONNECTOR SYSTEM, BUT FIT THE 5 ROW CONNECTOR SYSTEM AS WELL.
2. DRAWING SHOWS CODING KEY 2–100526–4 WITH CODE NUMBER 2457 AS AN EXAMPLE.
3. MATERIAL: GLASSFILLED POLYAMIDE 6.6.; COLOUR: SEE TABLE.
4. EACH CODING KEY HAS FOUR BLOCKING PINS AND FOUR CAVITIES. THE NUMBERS ON TOP OF THE BLOCKING PINS FORM THE FOUR–FIGURE IDENTIFICATION NUMBER (ASCENDING).
5. PARTNUMBER MATCHING FEMALE CODING KEY, FOR REFERNCE ONLY.

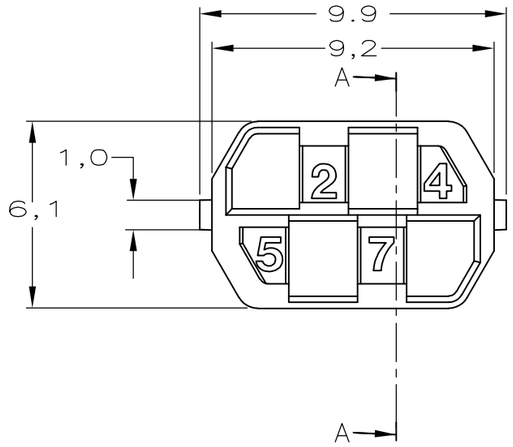
MALE KEY 5	COLOUR 3	RAL NR. 3	ID. NUMBER 4	PARTNUMBER
–	–	–	–	–
–	–	–	–	–
–	–	–	–	–

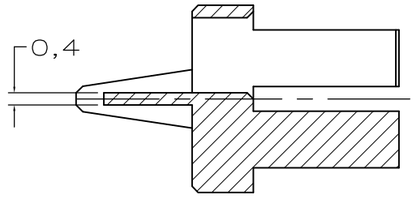
THIS DRAWING IS UNPUBLISHED. RELEASED FOR PUBLICATION –,– .
© COPYRIGHT – By – ALL RIGHTS RESERVED.

LOC	DIST
—	—

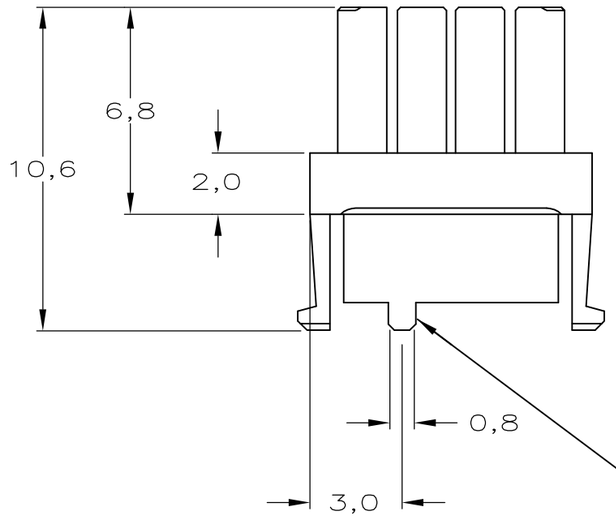
REVISIONS

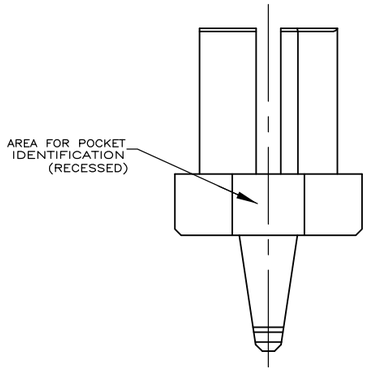
P	LTR	DESCRIPTION	DATE	DWN	APVD
	–	SEE SHEET1	–	—	—

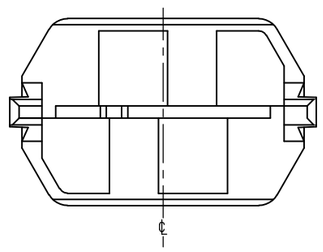




SECTION A–A







MALE KEY 5	COLOUR 3	RAL NR. 3	ID. NUMBER 4	PARTNUMBER
–	–	–	–	–
	–	–	–	–
	–	–	–	–
	–	–	–	–
	–	–	–	–
	–	–	–	–
	–	–	–	–
	–	–	–	–
	–	–	–	–
–	–	–	–	–
6–100525–9	OCHER YELLOW	1024	1235	6–100526–9
6–100525–4	RASPBERRY RED	3027	1246	6–100526–4
5–100525–3	OCEAN BLUE	5020	1347	5–100526–3
5–100525–2	EMERALD GREEN	6001	1348	5–100526–2
4–100525–9	YELLOW ORANGE	2000	1358	4–100526–9
4–100525–8	HEATHER VIOLET	4003	1367	4–100526–8
4–100525–4	COPPER BROWN	8004	1457	4–100526–4
4–100525–3	STONE GREY	7030	1458	4–100526–3
3–100525–7	PURPLE RED	3004	1578	3–100526–7
3–100525–5	SALMON PINK	3022	2345	3–100526–5
3–100525–4	RED LILAC	4001	2346	3–100526–4
2–100525–7	LIGHT IVORY	1015	2368	2–100526–7
2–100525–6	PASTEL GREEN	6019	2378	2–100526–6
2–100525–4	YELLOW GREEN	6018	2457 2	2–100526–4
2–100525–0	BLUE LILAC	4005	2478	2–100526–0
1–100525–8	PIGEON BLUE	5014	2568	1–100526–8
1–100525–4	OLIVE YELLOW	1020	3457	1–100526–4
1–100525–3	CEMENT GREY	7033	3458	1–100526–3
1–100525–2	LIGHT GREEN	6027	3467	1–100526–2
100525–8	PURE ORANGE	2004	3568	100526–8
100525–5	ULTRAMARINE BLUE	5002	4567	100526–5
100525–2	GREEN BROWN	8000	4678	100526–2

THIS DRAWING IS A CONTROLLED DOCUMENT.

DIMENSIONS: mm

TOLERANCES UNLESS OTHERWISE SPECIFIED:
0 PLC ± –
1 PLC ± –
2 PLC ± –
3 PLC ± –
4 PLC ± –
ANGLES ± –

MATERIAL –

FINISH –

DWN D. TRUREN 03–FEB–98
CHK D. TRUREN 03–FEB–98
APVD F.v.KONINGSBRUGGE –
PRODUCT SPEC —
APPLICATION SPEC —
WEIGHT —

TE Connectivity

NAME
Z–PACK 2mm HM
FEMALE CODING KEYS

SIZE	CAGE CODE	DRAWING NO	RESTRICTED TO
A3	00779	C–100526	—

CUSTOMER DRAWING | SCALE – | SHEET 2 OF 2 | REV D1

Общество с ограниченной ответственностью «МосЧип» ИНН 7719860671 / КПП 771901001
Адрес: 105318, г.Москва, ул.Щербаковская д.3, офис 1107

Данный компонент на территории Российской Федерации

Вы можете приобрести в компании MosChip.

Для оперативного оформления запроса Вам необходимо перейти по данной ссылке:

http://moschip.ru/get-element

Вы можете разместить у нас заказ для любого Вашего проекта, будь то серийное производство или разработка единичного прибора.

В нашем ассортименте представлены ведущие мировые производители активных и пассивных электронных компонентов.

Нашей специализацией является поставка электронной компонентной базы двойного назначения, продукции таких производителей как XILINX, Intel (ex.ALTERA), Vicor, Microchip, Texas Instruments, Analog Devices, Mini-Circuits, Amphenol, Glenair.

Сотрудничество с глобальными дистрибьюторами электронных компонентов, предоставляет возможность заказывать и получать с международных складов практически любой перечень компонентов в оптимальные для Вас сроки.

На всех этапах разработки и производства наши партнеры могут получить квалифицированную поддержку опытных инженеров.

Система менеджмента качества компании отвечает требованиям в соответствии с ГОСТ Р ИСО 9001, ГОСТ РВ 0015-002 и ЭС РД 009

Офис по работе с юридическими лицами:

105318, г.Москва, ул.Щербаковская д.3, офис 1107, 1118, ДЦ «Щербаковский»

Телефон: +7 495 668-12-70 (многоканальный)

Факс: +7 495 668-12-70 (доб.304)

E-mail: info@moschip.ru

Skype отдела продаж:
moschip.ru
moschip.ru_4
moschip.ru_6
moschip.ru_9