DWG. NO. SD_50394-8051

CAD FILE S50394T1.DGN

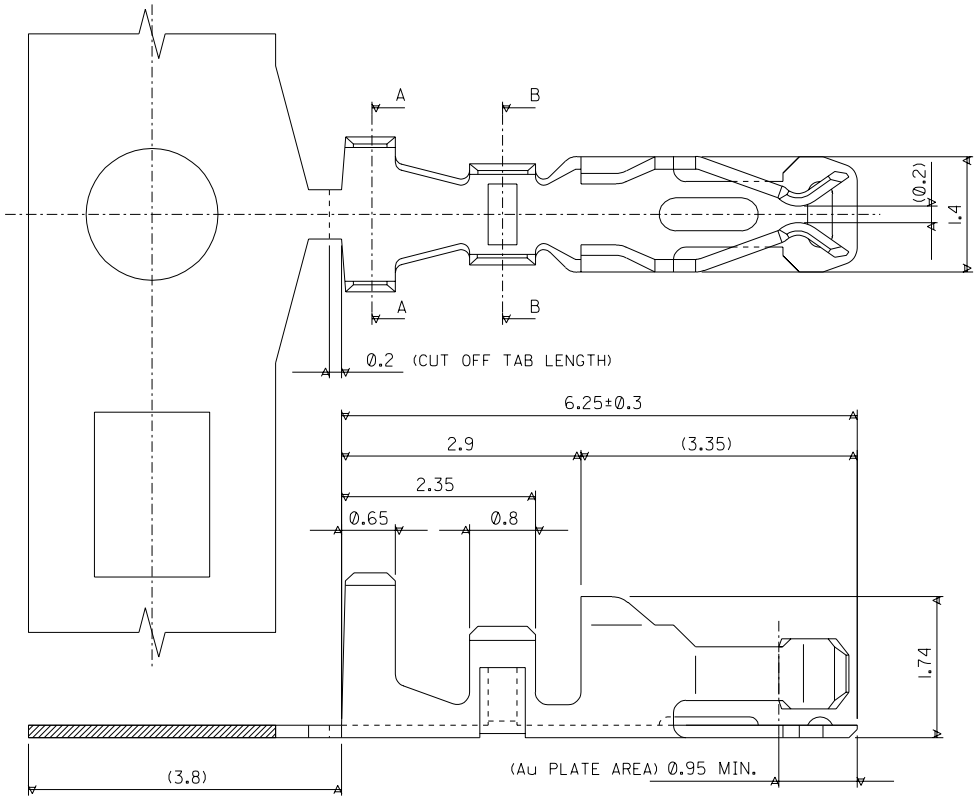

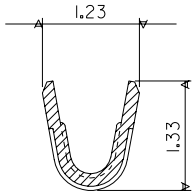

B-B

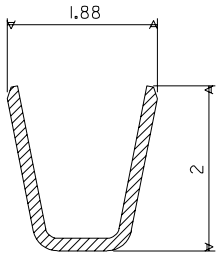

A-A

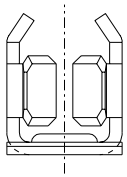

NOTES.

1. APPLICABLE HOUSING : 51110-***1
: 51110-**5*

GOLD FLASH 0.05-0.125 uM	50394-8400	50394-8054
~~0.38 Pd/Ni w/ GOLD FLASH~~	~~50394-8300~~	~~50394-8053~~
0.76	50394-8200	50394-8052
0.38	50394-8100	50394-8051
Au. PLATE THICK. (um MIN.)	FORM:LOOSE	FORM:CHAIN
	ENG.No.	

LTR	REVISION RECORD	ECN	DR / CHK	DATE
B	VOID PART NO. PER ECN S2004-0719	---	ANG / LING	040223
A2	ADD GOLD FLASH AS PER ECN#S2003-0030	---	NASH / LING	02/07/12
A1	ADD 0.38 Pd/Ni WITH GOLD FLASH AS PER PDR#98-01-0267 (ECN#S1998-0364)	---	SEE / LING	980312
A	REL AS PER ECN#	S40519	SO / EDP	940420

REVISE ONLY ON CAD SYSTEM

MATERIAL : PHOSPHOR BRONZE (THK=0.152)

FINISH : SEE NOTES

DRAWN BY S.O. 940420 | CHK'D BY EDPOH 940427 | APPR'D BY ROY 940428 | SCALE 15:1

molex MOLEX SINGAPORE PTE LTD

SHEET 1 OF 1

GENERAL TOLERANCES ± 0.20/.008 | REV B

DWG. NO.: SD1 50394-8***

TITLE : 2.0mm GRID W TO B CONN. CRIMP TERMINAL

DO NOT SCALE DRAWING

THIS DRAWING CONTAINS INFORMATION THAT IS PROPRIETARY TO MOLEX (S) PTE LTD AND SHOULD NOT BE USED WITHOUT WRITTEN PERMISSION

ENG. NO.		CONTACT PLATING (NICKEL OVERALL 2μm MIN)
FORM: LOOSE	FORM: CHAIN	
50394-8100	50394-8051	0.38μm GOLD MIN
50394-8200	50394-8052	0.76μm GOLD MIN
50394-8400	50394-8054	GOLD FLASH 0.05-0.125μm
50394-8500	50394-8055	2.50μm MATTE TIN MIN

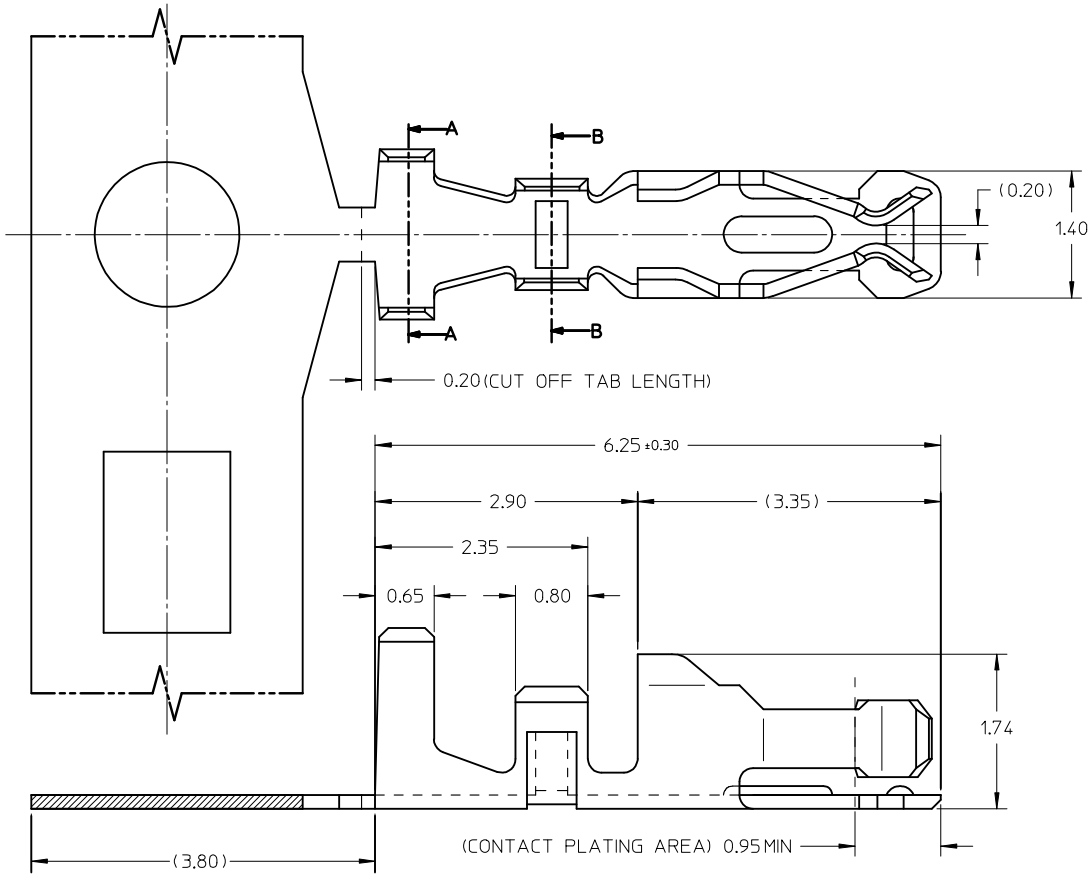

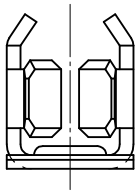

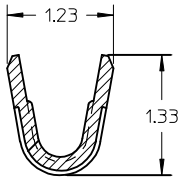

B-B

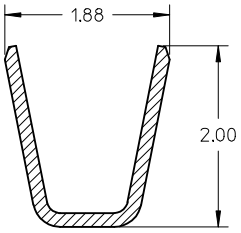

A-A

NOTES :

1. APPLICABLE HOUSING : 51110-***1
: 51110-**5*
: 151100-00**

WINDING DIRECTION

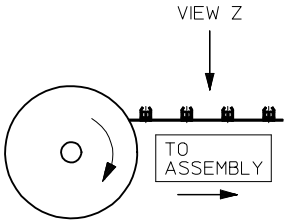

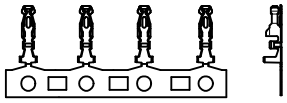

VIEW Z

ADD TIN PLATING	2016/02/17		
EC NO: S2016-0736	2016/02/24		
DRWN:FCS00	2016/02/25		
CH'KD:CG0H			
APPR:KHLIM			
B2	REV	DESCRIPTION	

QUALITY SYMBOLS

F_A=0

F_C=0

F_P=0

GENERAL TOLERANCES (UNLESS SPECIFIED)

	mm	INCH
4 PLACES	± ---	± ---
3 PLACES	± ---	± ---
2 PLACES	± 0.20	± ---
1 PLACE	± ---	± ---
0 PLACE	± ---	± ---

ANGULAR ± 3 °

DRAFT WHERE APPLICABLE MUST REMAIN WITHIN DIMENSIONS

DIMENSION STYLE: MM ONLY	SCALE: NTS	DESIGN UNITS: METRIC	THIRD ANGLE PROJECTION
DRAWN BY: S.Q	DATE: 1994/04/20		
CHECKED BY: EDPOH	DATE: 1994/04/27		
APPROVED BY: LBLEE	DATE: 2013/11/13		
MATERIAL NO.: SEE TABLE	DOCUMENT NO.: SD-50394-8XXX	SHEET NO.: 1 OF 1	
SIZE: A3			

TITLE: SALES DRAWING 2.0MM GRID W TO B CONN. CRIMP TERMINAL

molex

THIS DRAWING CONTAINS INFORMATION THAT IS PROPRIETARY TO MOLEX INCORPORATED AND SHOULD NOT BE USED WITHOUT WRITTEN PERMISSION

Общество с ограниченной ответственностью «МосЧип» ИНН 7719860671 / КПП 771901001
Адрес: 105318, г.Москва, ул.Щербаковская д.3, офис 1107

Данный компонент на территории Российской Федерации

Вы можете приобрести в компании MosChip.

Для оперативного оформления запроса Вам необходимо перейти по данной ссылке:

http://moschip.ru/get-element

Вы можете разместить у нас заказ для любого Вашего проекта, будь то серийное производство или разработка единичного прибора.

В нашем ассортименте представлены ведущие мировые производители активных и пассивных электронных компонентов.

Нашей специализацией является поставка электронной компонентной базы двойного назначения, продукции таких производителей как XILINX, Intel (ex.ALTERA), Vicor, Microchip, Texas Instruments, Analog Devices, Mini-Circuits, Amphenol, Glenair.

Сотрудничество с глобальными дистрибьюторами электронных компонентов, предоставляет возможность заказывать и получать с международных складов практически любой перечень компонентов в оптимальные для Вас сроки.

На всех этапах разработки и производства наши партнеры могут получить квалифицированную поддержку опытных инженеров.

Система менеджмента качества компании отвечает требованиям в соответствии с ГОСТ Р ИСО 9001, ГОСТ РВ 0015-002 и ЭС РД 009

Офис по работе с юридическими лицами:

105318, г.Москва, ул.Щербаковская д.3, офис 1107, 1118, ДЦ «Щербаковский»

Телефон: +7 495 668-12-70 (многоканальный)

Факс: +7 495 668-12-70 (доб.304)

E-mail: info@moschip.ru

Skype отдела продаж:
moschip.ru
moschip.ru_4
moschip.ru_6
moschip.ru_9