THIS DRAWING IS UNPUBLISHED. RELEASED FOR PUBLICATION -,- .
© COPYRIGHT - By - ALL RIGHTS RESERVED.

NUMMER 826629
VERWENDET FÜR
WAR NR. –

LOC	DIST
—	—

REVISIONS

P	LTR	DESCRIPTION	DATE	DWN	APVD
	Y2	BLATT 2 UND 4 NOTE 7 GE?NDERT VON 20POL AUF 2x20POL	02-JUN-05	K.-H	HESS
	Y3	REVISED PER ECO-10-000443	19FEB10	KK	HMR
	Y4	ECR-10-025774	01FEB11	KK	HMR

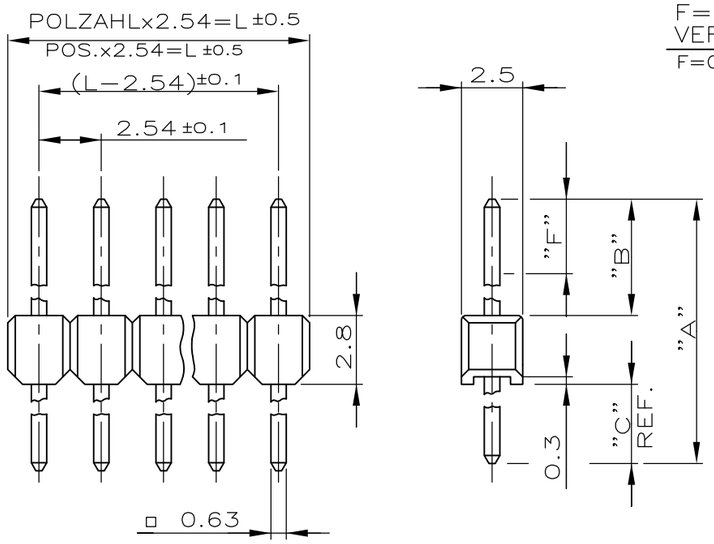

F=BEREICH DER VERGOLDUNG
F=GOLD AREA

MAßE / DIMENSION A	B	C	F	–	BESTELL-NR. / PART-NO. SEL. VERGOLDET / SEL. GOLDPLATED (1 5 7)	WEIGHT (7) POS. PER ROW	VERZINNT / TIN PLATED (2 5 7)	WEIGHT (7) POS. PER ROW	SEL. VERGOLDET / SEL. GOLDPLATED (3 4 7)	WEIGHT (7) POS. PER ROW
12.7	6.7	3.2	4.4	–	826 629	0.0654 g	826 926	0.0656 g		
12.0	6.7	2.5	4.4	–	826 630	0.0629 g	(8) 826 935	0.0632 g		
11.8	5.8	3.2	4.4	–	826 646	0.0622 g	826 936	0.0625 g	(8) 829 070	0.0621 g
11.1	5.8	2.5	4.4	–	826 647	0.0597 g	826 937	0.0600 g		
14.0	8.0	3.2	4.4	–	826 648	0.0699 g	826 938	0.0703 g		
13.3	8.0	2.5	4.4	–	826 649	0.0674 g	826 939	0.0678 g		
12.7	6.7	3.2	5.5	–	–	–	–	–	(8) 828 356	0.0653 g

(1) STECKSEITE: BEREICH "F" 0.8µm GOLD ÜBER 1.27µm NICKEL IM BEREICH "B"
MATINGSIDE: AREA "F" 0.8µm GOLD OVER 1.27µm NICKEL BY AREA "B"
LÖTSEITE: MIN. 3µm ZINN ÜBER 1.27µm NICKEL
SOLDERSIDE: MIN. 3µm TIN OVER 1.27µm NICKEL

(2) STECK- UND LÖTSEITE: 2µm ZINN ÜBER 1.27µm NICKEL
MATING- AND SOLDERSIDE: 2µm TIN OVER 1.27µm NICKEL

(3) STECKSEITE: BEREICH "F" 0.13µm GOLD ÜBER 1.27µm NICKEL IM BEREICH "B"
MATINGSIDE: AREA "F" 0.13µm GOLD OVER 1.27µm NICKEL BY AREA "B"
LÖTSEITE: MIN. 3µm ZINN ÜBER 1.27µm NICKEL
SOLDERSIDE: MIN. 3µm TIN OVER 1.27µm NICKEL

(4) GEHÄUSEFARBE: GRAU
COLOR OF HOUSING: GREY

(5) GEHÄUSEFARBE: GRÜN
COLOR OF HOUSING: GREEN

(6) TOLERANZEN NICHT KUMULATIV
TOLERANCES NOT CUMULATIVE

BOHRBILD
LAYOUT FOR HOLES ON PCB.

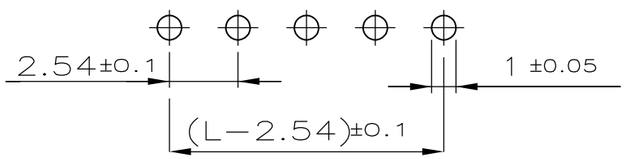

DIE POLZAHL JE REIHE IST DER BASIS-NR. ALS STRICHZAHL HINZUZUFÜGEN.
z.Bsp.: 2-826 629-0 = 20 POLIG
DIE POLZAHL JE REIHE IST AUCH DER FAKTOR ZUR GEWICHTSERMITTLUNG
z.Bsp.: 20 x 0.0654 g = 1.308 g

(7) THE NUMBER OF POSITION PER ROW HAS TO BE ADDED TO THE BASE NO. AS A DASH. NO.
e.g.: 2-826 629-0 = 20 POSITIONS
THE NUMBER OF POSITIONS PER ROW IS ALSO THE FACTOR FOR THE WEIGHT DETERMINATION
e.g.: 20 x 0.0654 g = 1.308 g

(8) OBSOLETE

KONTAKTSTIFT	CuSn6	SIEHE TABELLE
CONTACT PIN		SEE TABLE
STIFTGEHÄUSE	PBT GV	SIEHE TABELLE
PIN HOUSING		SEE TABLE
BENENNUNG / DESCRIPTION	WERKSTOFF	OBERFL./PLATING / FARBE/COLOR

THIS DRAWING IS A CONTROLLED DOCUMENT.

DIMENSIONS: mm

TOLERANCES UNLESS OTHERWISE SPECIFIED: ±0.2mm (6)
0 PLC ±-
1 PLC ±-
2 PLC ±-
3 PLC ±-
4 PLC ±-
ANGLES ±-

MATERIAL: CuSn6
FINISH: –

ZEICHNUNG GÜLTIG AB KW 39/96

DWN G.HOLAUS 10.11.89
CHK SCHAARSCHMIDT M. –
APVD –
PRODUCT SPEC 108-18012
APPLICATION SPEC 114-25011
WEIGHT –

TE Connectivity

NAME: AMPMODU II STIFTLEISTEN,EINREIHIG

SIZE	CAGE CODE	DRAWING NO	RESTRICTED TO
A3	00779	C-826629	–

CUSTOMER DRAWING | SCALE – | SHEET 1 OF 4 | REV Y4

THIS DRAWING IS UNPUBLISHED. RELEASED FOR PUBLICATION -,- .
© COPYRIGHT - By - ALL RIGHTS RESERVED.

KONTAKTSTIFT	CuSn6	SIEHE TABELLE	NUMMER 826 629
CONTACT PIN		SEE TABLE	VERWENDET FÜR
STIFTGEHÄUSE	PBT GV	SIEHE TABELLE	WAR NR. -
PIN HOUSING		SEE TABLE	
BENENNUNG DESCRIPTION	WERKSTOFF	OBERFL./PLATING	
		FARBE/COLOR	

LOC	DIST
—	—

REVISIONS

P	LTR	DESCRIPTION	DATE	DWN	APVD
	-	SEE SHEET 1	-	—	—

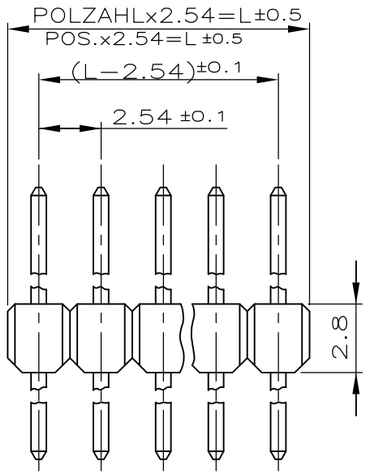

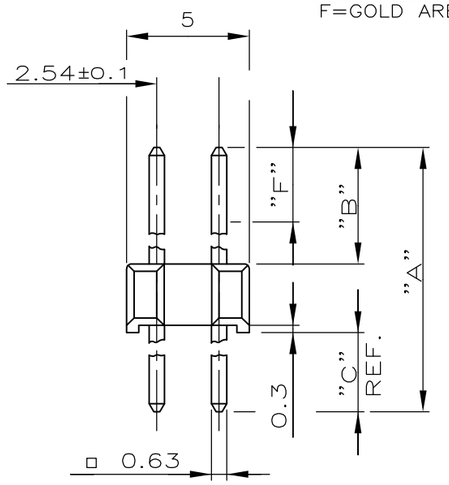

F=BEREICH DER VERGOLDUNG
F=GOLD AREA

MAßE DIMENSION A	B	C	F	–	BESTELL–NR. PART–NO. SEL. VERGOLDET SEL. GOLDPLATED 1 5 7	WEIGHT POS. PER ROW 7	VERZINNT TIN PLATED 2 5 7	WEIGHT POS. PER ROW 7	23.09.96 SEL. GOLDPLATED 3 4 7	WEIGHT POS. PER ROW 7
12.7	6.7	3.2	5.5	–	826 632	0.1276 g	826 925	0.1279 g	828 420	0.1272 g
12.0	6.7	2.5	4.4	–	826 633	0.1226 g	826 941	0.1229 g		
11.8	5.8	3.2	4.4	–	826 656	0.1212 g	826 942	0.1217 g	8 828 533	0.1209 g
11.1	5.8	2.5	4.4	–	826 657	0.1162 g	826 943	0.1165 g		
14.0	8.0	3.2	4.4	–	826 658	0.1366 g	826 944	0.1370 g		
13.3	8.0	2.5	4.4	–	826 659	0.1316 g	826 945	0.1323 g		

1 STECKSEITE: BEREICH "F" 0.8µm GOLD ÜBER 1.27µm NICKEL IM BEREICH "B"
MATINGSIDE: AREA "F" 0.8µm GOLD OVER 1.27µm NICKEL BY AREA "B"

LÖTSEITE: MIN. 3µm ZINN ÜBER 1.27µm NICKEL
SOLDERSIDE: MIN. 3µm TIN OVER 1.27µm NICKEL

2 STECK– UND LÖTSEITE: 2µm ZINN ÜBER 1.27µm NICKEL
MATING– AND SOLDERSIDE: 2µm TIN OVER 1.27µm NICKEL

3 STECKSEITE: BEREICH "F" 0.13µm GOLD ÜBER 1.27µm NICKEL IM BEREICH "B"
MATINGSIDE: AREA "F" 0.13µm GOLD OVER 1.27µm NICKEL BY AREA "B"

LÖTSEITE: MIN. 3µm ZINN ÜBER 1.27µm NICKEL
SOLDERSIDE: MIN. 3µm TIN OVER 1.27µm NICKEL

4 GEHÄUSEFARBE: GRAU
COLOR OF HOUSING: GREY

5 GEHÄUSEFARBE: GRÜN
COLOR OF HOUSING: GREEN

6 TOLERANZEN NICHT KUMULATIV
TOLERANCES NOT CUMULATIVE

BOHRBILD
LAYOUT FOR HOLES ON PCB.

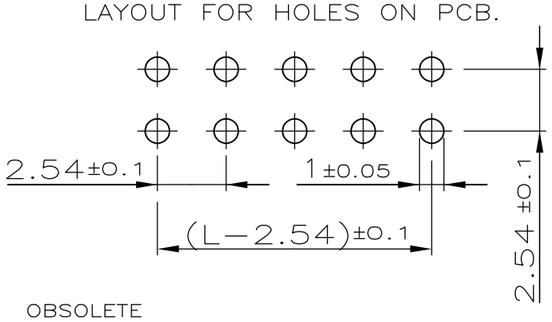

8 OBSOLETE

DIE POLZAHL JE REIHE IST DER BASIS–NR.
ALS STRICHZAHL HINZUZUFÜGEN.
z.Bsp.: 2–826 632–0 = 2x20 POLIG
DIE POLZAHL JE REIHE IST AUCH DER FAKTOR
ZUR GEWICHTSERMITTLUNG
z.Bsp.: 20 x 0.1276 g = 2.552 g

7 THE NUMBER OF POSITION PER ROW HAS TO BE
ADDED TO THE BASE NO. AS A DASH. NO.
e.g.: 2–826 632–0 = 2x20 POSITIONS
THE NUMBER OF POSITIONS PER ROW IS ALSO THE FACTOR
FOR THE WEIGHT DETERMINATION
e.g.: 20 x 0.1276 g = 2.552 g

ZEICHNUNG GÜLTIG AB KW 39/96

THIS DRAWING IS A CONTROLLED DOCUMENT.

DIMENSIONS: mm

TOLERANCES UNLESS OTHERWISE SPECIFIED: ±0.2mm 6
0 PLC ± –
1 PLC ± –
2 PLC ± –
3 PLC ± –
4 PLC ± –
ANGLES ± –

MATERIAL –
FINISH –

DWN G.HOLAUS 10.11.89
CHK M.SCHAARSCHMIDT –
APVD –
PRODUCT SPEC 108–18012
APPLICATION SPEC 114–25011
WEIGHT –

TE Connectivity

NAME AMPMODU II STIFTLEISTEN,ZWEIREIHIG

SIZE	CAGE CODE	DRAWING NO	RESTRICTED TO
A3	00779	C–826629	—

CUSTOMER DRAWING | SCALE – | SHEET 2 OF 4 | REV Y4

THIS DRAWING IS UNPUBLISHED. RELEASED FOR PUBLICATION -,- .
© COPYRIGHT - By - ALL RIGHTS RESERVED.

KONTAKTSTIFT	CuSn6	SIEHE TABELLE	NUMMER 826 629
CONTACT PIN		SEE TABLE	VERWENDET FÜR
STIFTGEHÄUSE	PBT GV	SIEHE TABELLE	WAR NR. -
PIN HOUSING		SEE TABLE	
BENENNUNG DESCRIPTION	WERKSTOFF	OBERFL./PLATING	
		FARBE/COLOR	

LOC	DIST
—	—

REVISIONS

P	LTR	DESCRIPTION	DATE	DWN	APVD
	-	SEE SHEET 1	-	-	-

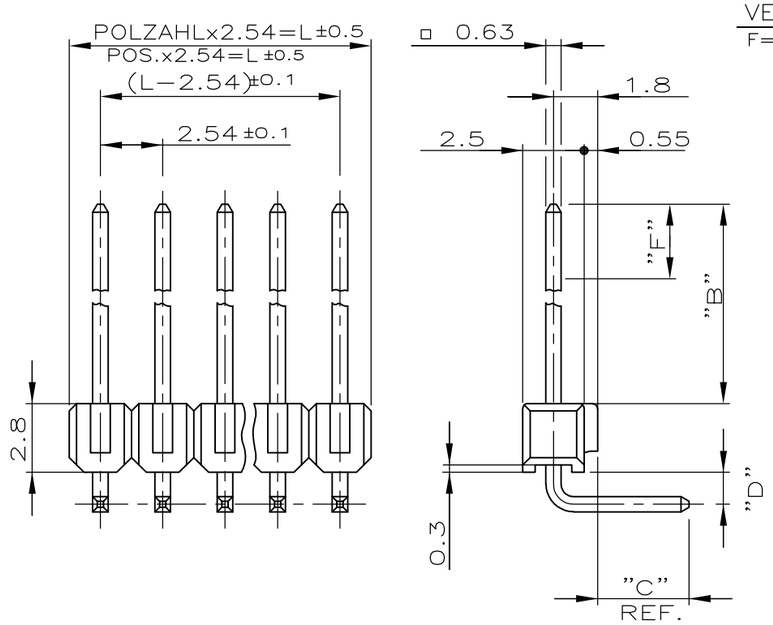

F=BEREICH DER VERGOLDUNG
F=GOLD AREA

BOHRBILD
LAYOUT FOR HOLES ON PCB.

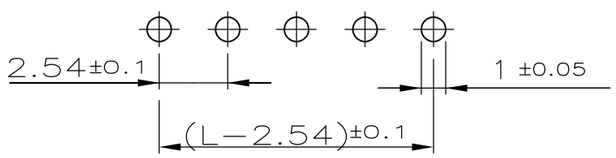

MAßE DIMENSION					BESTELL-NR. PART-NO.					
					SEL. VERGOLDET SEL. GOLDPLATED		VERZINNT TIN PLATED		SEL. VERGOLDET SEL. GOLDPLATED	
B	C	D	F	-	1 5 7	WEIGHT POS. PER ROW 7	2 5 7	WEIGHT POS. PER ROW 7	3 4 7	WEIGHT POS. PER ROW 7
6.7	3.2	1.3	4.4	-	826 631	0.0757 g	826 947	0.0760 g		
6.7	2.5	1.3	4.4	-	826 651	0.0731 g	826 948	0.0735 g		
5.8	3.2	1.3	4.4	-	826 652	0.0726 g	826 949	0.0728 g	8 829 071	0.0726 g
5.8	2.5	1.3	4.4	-	826 653	0.0701 g	826 950	0.0704 g		
8.0	3.2	1.3	4.4	-	826 654	0.0803 g	826 951	0.0807 g		
8.0	2.5	1.3	4.4	-	826 655	0.0777 g	826 952	0.0782 g		
6.7	3.2	1.3	5.5	-	-	-	-	-	8 828 419	0.0758 g

1 STECKSEITE: BEREICH "F" 0.8µm GOLD ÜBER 1.27µm NICKEL IM BEREICH "B"
MATINGSIDE: AREA "F" 0.8µm GOLD OVER 1.27µm NICKEL BY AREA "B"
LÖTSEITE: MIN. 3µm ZINN ÜBER 1.27µm NICKEL
SOLDERSIDE: MIN. 3µm TIN OVER 1.27µm NICKEL

2 STECK- UND LÖTSEITE: 2µm ZINN ÜBER 1.27µm NICKEL
MATING- AND SOLDERSIDE: 2µm TIN OVER 1.27µm NICKEL

3 STECKSEITE: BEREICH "F" 0.13µm GOLD ÜBER 1.27µm NICKEL IM BEREICH "B"
MATINGSIDE: AREA "F" 0.13µm GOLD OVER 1.27µm NICKEL BY AREA "B"
LÖTSEITE: MIN. 3µm ZINN ÜBER 1.27µm NICKEL
SOLDERSIDE: MIN. 3µm TIN OVER 1.27µm NICKEL

4 GEHÄUSEFARBE: GRAU
COLOR OF HOUSING: GREY

5 GEHÄUSEFARBE: GRÜN
COLOR OF HOUSING: GREEN

6 TOLERANZEN NICHT KUMULATIV
TOLERANCES NOT CUMULATIVE

8 OBSOLETE

7 DIE POLZAHL JE REIHE IST DER BASIS-NR. ALS STRICHZAHL HINZUZUFÜGEN.
z.Bsp.: 2-826 631-0 = 20 POLIG
DIE POLZAHL JE REIHE IST AUCH DER FAKTOR ZUR GEWICHTSERMITTLUNG
z.Bsp.: 20 x 0.0757 g = 1.514 g

THE NUMBER OF POSITION PER ROW HAS TO BE ADDED TO THE BASE NO. AS A DASH. NO.
e.g.: 2-826 631-0 = 20 POSITIONS
THE NUMBER OF POSITIONS PER ROW IS ALSO THE FACTOR FOR THE WEIGHT DETERMINATION
e.g.: 20 x 0.0757 g = 1.514 g

ZEICHNUNG GÜLTIG AB KW 39/96

THIS DRAWING IS A CONTROLLED DOCUMENT.

DIMENSIONS: mm

TOLERANCES UNLESS OTHERWISE SPECIFIED: ±0.2mm
0 PLC ± -
1 PLC ± -
2 PLC ± -
3 PLC ± -
4 PLC ± -
ANGLES ± -
6

MATERIAL: CuSn6
FINISH: -

DWN G.HOLAUS 10.11.89
CHK SCHAARSCHMIDT M. -
APVD -
PRODUCT SPEC 108-18012
APPLICATION SPEC 114-25011
WEIGHT -

TE Connectivity

NAME: AMPMODU II STIFTLEISTEN 90 DEG. ,EINREIHIG

SIZE	CAGE CODE	DRAWING NO	RESTRICTED TO
A3	00779	C-826629	-

CUSTOMER DRAWING | SCALE - | SHEET 3 OF 4 | REV Y4

THIS DRAWING IS UNPUBLISHED. RELEASED FOR PUBLICATION –,– .
© COPYRIGHT – By – ALL RIGHTS RESERVED.

KONTAKTSTIFT	CuSn6	SIEHE TABELLE	NUMMER 826 629
CONTACT PIN		SEE TABLE	VERWENDET FÜR
STIFTGEHÄUSE	PBT GV	SIEHE TABELLE	WAR NR. –
PIN HOUSING		SEE TABLE	
BENENNUNG DESCRIPTION	WERKSTOFF	OBERFL./PLATING	
		FARBE/COLOR	

LOC	DIST
—	—

REVISIONS

P	LTR	DESCRIPTION	DATE	DWN	APVD
	–	SEE SHEET 1	–	–	–

F=BEREICH DER VERGOLDUNG
F=GOLD AREA

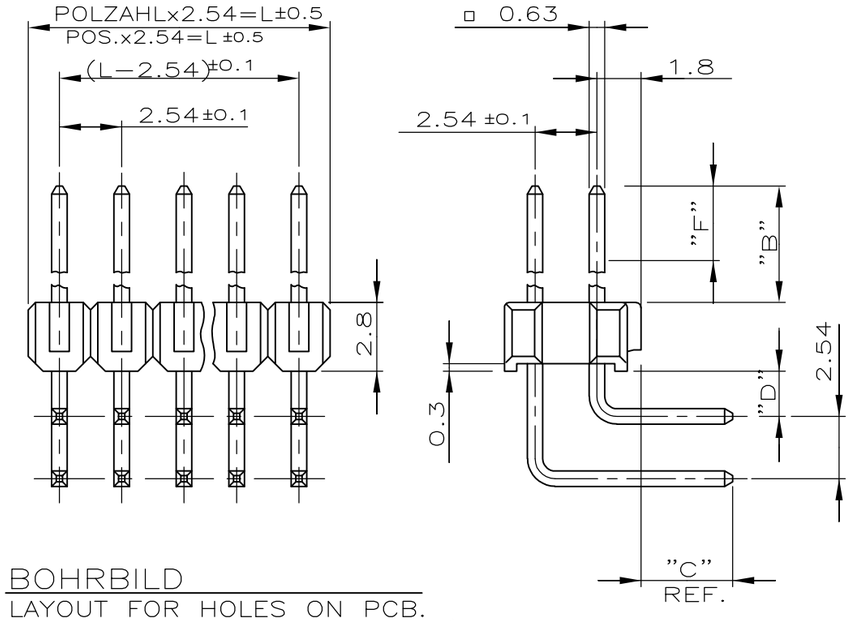

BOHRBILD
LAYOUT FOR HOLES ON PCB.

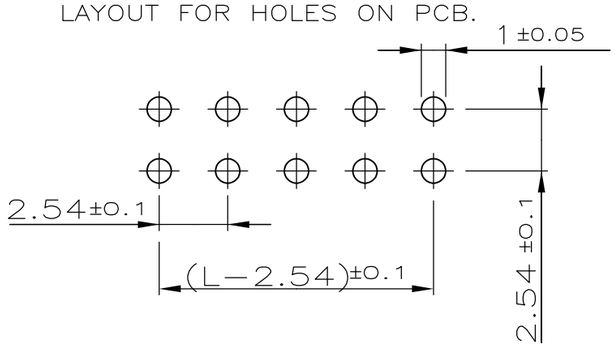

MAßE DIMENSION B	C	D	F	–	BESTELL–NR. PART–NO. SEL. VERGOLDET SEL. GOLDPLATED 1 5 7	WEIGHT POS. PER ROW 7	VERZINNT TIN PLATED 2 5 7	WEIGHT POS. PER ROW 7	SEL. VERGOLDET SEL. GOLDPLATED 3 4 7	WEIGHT POS. PER ROW 7
6.7	3.2	1.3	5.5	–	826 634	0.1646 G	826 953	0.1656 g	8 828 418	0.1651 g
6.7	2.5	1.3	4.4	–	8 826 661	0.1597 g	826 954	0.1606 g		
5.8	3.2	1.3	4.4	–	826 662	0.1587 g	826 955	0.1603 g	8 829 072	0.1587 g
5.8	2.5	1.3	4.4	–	826 663	0.1538 g	8 826 956	0.1542 g		
8.0	3.2	1.3	4.4	–	826 664	0.1741 g	826 957	0.1749 g		
8.0	2.5	1.3	4.4	–	826 665	0.1687 g	826 958	0.1699 g		

1 STECKSEITE: BEREICH "F" 0.8µm GOLD ÜBER 1.27µm NICKEL IM BEREICH "B"
MATINGSIDE: AREA "F" 0.8µm GOLD OVER 1.27µm NICKEL BY AREA "B"
LÖTSEITE: MIN. 3µm ZINN ÜBER 1.27µm NICKEL
SOLDERSIDE: MIN. 3µm TIN OVER 1.27µm NICKEL

2 STECK– UND LÖTSEITE: 2µm ZINN ÜBER 1.27µm NICKEL
MATING– AND SOLDERSIDE: 2µm TIN OVER 1.27µm NICKEL

3 STECKSEITE: BEREICH "F" 0.13µm GOLD ÜBER 1.27µm NICKEL IM BEREICH "B"
MATINGSIDE: AREA "F" 0.13µm GOLD OVER 1.27µm NICKEL BY AREA "B"
LÖTSEITE: MIN. 3µm ZINN ÜBER 1.27µm NICKEL
SOLDERSIDE: MIN. 3µm TIN OVER 1.27µm NICKEL

4 GEHÄUSEFARBE: GRAU
COLOR OF HOUSING: GREY

5 GEHÄUSEFARBE: GRÜN
COLOR OF HOUSING: GREEN

6 TOLERANZEN NICHT KUMULATIV
TOLERANCES NOT CUMULATIVE

8 OBSOLETE

7 DIE POLZAHL JE REIHE IST DER BASIS–NR. ALS STRICHZAHL HINZUZUFÜGEN.
z.Bsp.: 2–826 634–0 = 2x20 POLIG
DIE POLZAHL JE REIHE IST AUCH DER FAKTOR ZUR GEWICHTSERMITTLUNG
z.Bsp.: 20 x 0.1646 g = 3.292 g

THE NUMBER OF POSITION PER ROW HAS TO BE ADDED TO THE BASE NO. AS A DASH. NO.
e.g.: 2–826 634–0 = 2x20 POSITIONS
THE NUMBER OF POSITIONS PER ROW IS ALSO THE FACTOR FOR THE WEIGHT DETERMINATION
e.g.: 20 x 0.1646 g = 3.292 g

ZEICHNUNG GÜLTIG AB KW 39/96

THIS DRAWING IS A CONTROLLED DOCUMENT.

DIMENSIONS: mm

TOLERANCES UNLESS OTHERWISE SPECIFIED: ±0.2mm 6
0 PLC ± –
1 PLC ± –
2 PLC ± –
3 PLC ± –
4 PLC ± –
ANGLES ± –

MATERIAL: CuSn6
FINISH: –

DWN	G.HOLAUS 10.11.89
CHK	SCHAARSCHMIDT M. –
APVD	–
PRODUCT SPEC	108–18012
APPLICATION SPEC	114–25011
WEIGHT	–

TE Connectivity

NAME: AMPMODU II STIFTLEISTEN 90 DEG.,ZWEIREIHIG

SIZE	CAGE CODE	DRAWING NO	RESTRICTED TO
A3	00779	C–826629	–

CUSTOMER DRAWING | SCALE – | SHEET 4 OF 4 | REV Y4

Общество с ограниченной ответственностью «МосЧип» ИНН 7719860671 / КПП 771901001
Адрес: 105318, г.Москва, ул.Щербаковская д.3, офис 1107

Данный компонент на территории Российской Федерации

Вы можете приобрести в компании MosChip.

Для оперативного оформления запроса Вам необходимо перейти по данной ссылке:

http://moschip.ru/get-element

Вы можете разместить у нас заказ для любого Вашего проекта, будь то серийное производство или разработка единичного прибора.

В нашем ассортименте представлены ведущие мировые производители активных и пассивных электронных компонентов.

Нашей специализацией является поставка электронной компонентной базы двойного назначения, продукции таких производителей как XILINX, Intel (ex.ALTERA), Vicor, Microchip, Texas Instruments, Analog Devices, Mini-Circuits, Amphenol, Glenair.

Сотрудничество с глобальными дистрибьюторами электронных компонентов, предоставляет возможность заказывать и получать с международных складов практически любой перечень компонентов в оптимальные для Вас сроки.

На всех этапах разработки и производства наши партнеры могут получить квалифицированную поддержку опытных инженеров.

Система менеджмента качества компании отвечает требованиям в соответствии с ГОСТ Р ИСО 9001, ГОСТ РВ 0015-002 и ЭС РД 009

Офис по работе с юридическими лицами:

105318, г.Москва, ул.Щербаковская д.3, офис 1107, 1118, ДЦ «Щербаковский»

Телефон: +7 495 668-12-70 (многоканальный)

Факс: +7 495 668-12-70 (доб.304)

E-mail: info@moschip.ru

Skype отдела продаж:
moschip.ru
moschip.ru_4
moschip.ru_6
moschip.ru_9