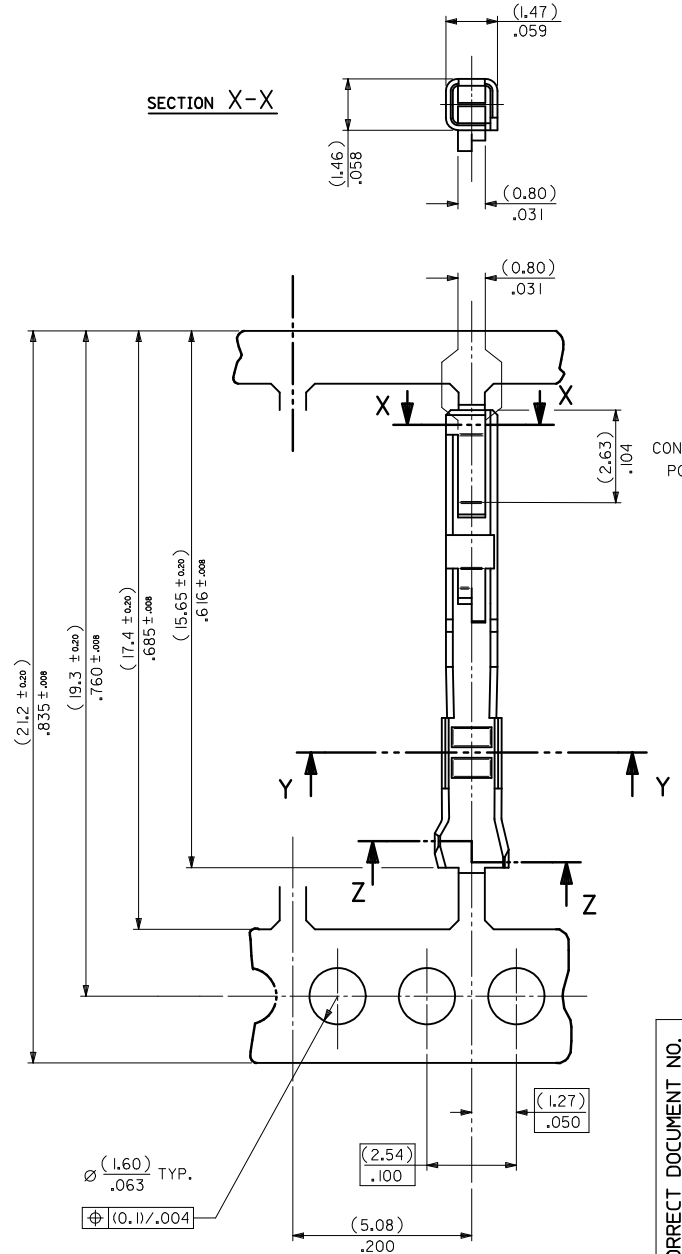
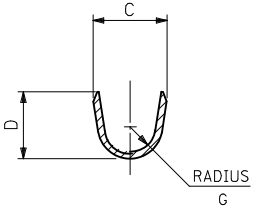
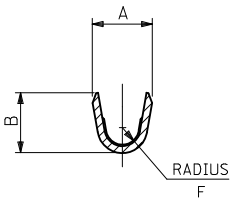




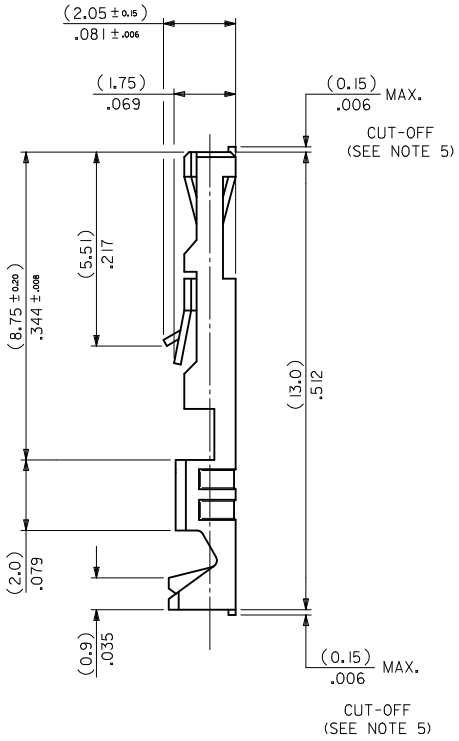
SECTION Z-Z

INSULATION BARREL



SECTION Y-Y

WIRE BARREL



NOTES:

1. *MATERIAL-*
   PHOSPHOR BRONZE CDA 521
   THICKNESS: (0.200)/.008
   TENSILE STRENGTH= 655-760 N/mm²
   PLATING - SEE SHEET 2
2. *FOR DIMENSIONS A,B,C,D,F & G SEE SHEET 2*
3. *FOR WIRE SIZE & INSULATION DIA SEE SHEET 2*
4. *THIS TERMINAL TO MATE WITH (0.635)/.025 SQUARE PIN*
5. *MAX BURR AFTER CUT-OFF (0.025)/.001*

CORRECT DOCUMENT NO.
EC NO: S2011-1086 2011/06/27
DRWN:ATSEE 2011/07/04
CHKD:SKANG 2011/07/04
APPR:MLONG 2011/07/04
DESCRIPTION
REV
L1

QUALITY SYMBOLS
EA=0
EC=0
EP=0

GENERAL TOLERANCES (UNLESS SPECIFIED)

	mm	INCH
4 PLACES	± ---	± ---
3 PLACES	± ---	± .004
2 PLACES	± 0.1	± .008
1 PLACE	± 0.2	± ---
ANGULAR ± .5 °		

DRAFT WHERE APPLICABLE MUST REMAIN WITHIN DIMENSIONS

DIMENSION STYLE: MM ONLY
SCALE: NTS
DESIGN UNITS: METRIC
THIRD ANGLE PROJECTION

DRAWN BY: NPC DATE: 1987/08/27
CHECKED BY: D.MORIARTY DATE: 2005/08/26
APPROVED BY: MLONG DATE: 2011/07/04
MATERIAL NO.: SEE TABLE

TITLE
C-GRID III
FEMALE CRIMP TERMINAL

molex MOLEX INCORPORATED

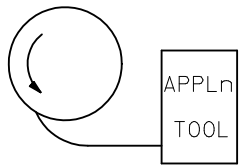
DOCUMENT NO.: SD-90119
SHEET NO.: 1 OF 2

SIZE A3

THIS DRAWING CONTAINS INFORMATION THAT IS PROPRIETARY TO MOLEX INCORPORATED AND SHOULD NOT BE USED WITHOUT WRITTEN PERMISSION

PART No	PLATING	REELING	WIRE SIZE (AWG)	INSULATION RANGE	CRIMP DIMENSIONS					
					WIRE BARREL			INSULATION BARREL		
					A ±(0.15) ±.006	B ±(0.15) ±.006	F ±(0.15) ±.006	C ±(0.15) ±.006	D ±(0.15) ±.006	G ±(0.15) ±.006
90119-0109	A	L.H FEED	22,24	(1.02-1.47) .040-.058	(1.70) .067	(1.70) .067	(0.51) 0.20	(2.10) .083	(1.90) .075	(0.70) 0.27
-0110	E									
-0111	F									
-0112	D									
-0120	A		26,28	(0.76-1.22) .030-.048	(1.37) .054	(1.37) .054	(0.28) 0.11	(2.00) .079	(1.70) .067	(0.60) 0.24
-0121	E									
-0122	F									
-0123	D									
-2109	A	LOOSE PIECE PARTS	22,24	(1.02-1.47) .040-.058	(1.70) .067	(1.70) .067	(0.51) 0.20	(2.10) .083	(1.90) .075	(0.70) 0.27
-2110	E									
-2111	F									
-2112	D									
-2120	A		26,28	(0.76-1.22) .030-.048	(1.37) .054	(1.37) .054	(0.28) 0.11	(2.00) .079	(1.70) .067	(0.60) 0.24
-2121	E									
-2122	F									
90119-2123	D									

TYPE	PLATING
A	PRE-PLATED HOT DIP TIN (1.0 to 2.5 um)/.00004 TO .0001
E	(1.27 TO 1.78um)/.00005 TO .00007 NICKEL OVERALL. (0.38 TO 0.64um)/.000015 TO .000025 GOLD ON CONTACT AREA. (3.0 TO 5.0 um)/.00012 TO .0002 TIN ON TERMINATION AREA.
F	(1.27 TO 1.78um)/.00005 TO .00007 NICKEL OVERALL. (0.76 TO 01.0 um)/.00003 TO .00004 GOLD ON CONTACT AREA. (3.0 TO 5.0 um)/.00012 TO .0002 TIN ON TERMINATION AREA.
D	1.25μm MIN NICKEL OVERALL. 0.05μm TO 0.10μm GOLD FLASH ON CONTACT AREA 2.50μm MIN TIN ON CRIMP AREA



L.H FEED

CORRECT DOCUMENT NO.
EC NO: S2011-1086 2011/06/27
DRWN:ATSEE 2011/07/04
CH'KD:SKANG
APPR:MLONG 2011/07/04
DESCRIPTION
REV
L1

QUALITY SYMBOLS
(E/C)=0
(E/C)=0
(E/P)=0

GENERAL TOLERANCES (UNLESS SPECIFIED)

	mm	INCH
4 PLACES	± ---	± ---
3 PLACES	± ---	± .004
2 PLACES	± 0.1	± .008
1 PLACE	± 0.2	± ---
ANGULAR ± .5 °		

DRAFT WHERE APPLICABLE MUST REMAIN WITHIN DIMENSIONS

DIMENSION STYLE: MM ONLY
SCALE: NTS
DESIGN UNITS: METRIC
THIRD ANGLE PROJECTION

DRAWN BY	NPC	DATE 1987/08/27
CHECKED BY	D.MORIARTY	DATE 2005/08/26
APPROVED BY	MLONG	DATE 2011/07/04

TITLE: C-GRID III FEMALE CRIMP TERMINAL

MOLEX INCORPORATED

MATERIAL NO.: SEE TABLE
DOCUMENT NO.: SD-90119
SHEET NO.: 2 OF 2
SIZE: A3

THIS DRAWING CONTAINS INFORMATION THAT IS PROPRIETARY TO MOLEX INCORPORATED AND SHOULD NOT BE USED WITHOUT WRITTEN PERMISSION

Общество с ограниченной ответственностью «МосЧип» ИНН 7719860671 / КПП 771901001
Адрес: 105318, г.Москва, ул.Щербаковская д.3, офис 1107

Данный компонент на территории Российской Федерации

Вы можете приобрести в компании MosChip.

Для оперативного оформления запроса Вам необходимо перейти по данной ссылке:

http://moschip.ru/get-element

Вы можете разместить у нас заказ для любого Вашего проекта, будь то серийное производство или разработка единичного прибора.

В нашем ассортименте представлены ведущие мировые производители активных и пассивных электронных компонентов.

Нашей специализацией является поставка электронной компонентной базы двойного назначения, продукции таких производителей как XILINX, Intel (ex.ALTERA), Vicor, Microchip, Texas Instruments, Analog Devices, Mini-Circuits, Amphenol, Glenair.

Сотрудничество с глобальными дистрибьюторами электронных компонентов, предоставляет возможность заказывать и получать с международных складов практически любой перечень компонентов в оптимальные для Вас сроки.

На всех этапах разработки и производства наши партнеры могут получить квалифицированную поддержку опытных инженеров.

Система менеджмента качества компании отвечает требованиям в соответствии с ГОСТ Р ИСО 9001, ГОСТ РВ 0015-002 и ЭС РД 009

Офис по работе с юридическими лицами:

105318, г.Москва, ул.Щербаковская д.3, офис 1107, 1118, ДЦ «Щербаковский»

Телефон: +7 495 668-12-70 (многоканальный)

Факс: +7 495 668-12-70 (доб.304)

E-mail: info@moschip.ru

Skype отдела продаж:
moschip.ru
moschip.ru_4
moschip.ru_6
moschip.ru_9