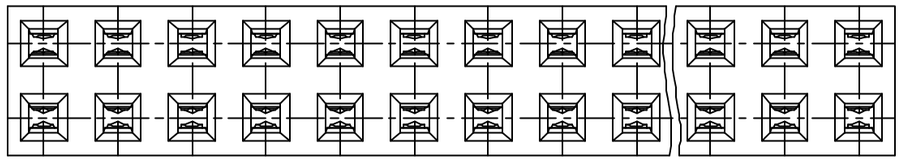
PRODUCT NUMBER
87606–YXXXLF

- WHEN NEEDED, SUFFIX LETTER "LF" INDICATES THE PRODUCT IS RoHS COMPATIBLE, SEE NOTE 10
- OPTIONAL LETTER SEE NOTE 6
- NUMBER OF POSITIONS PER ROW: 02 TO 50.
- PLATING CODE
  - 3= 0.76µm GOLD ON CONTACT AREA. 3.81µm TIN–LEAD ON TAIL.
  - 4= 5µm TIN–LEAD ON CONTACT AREA. 3.81µm TIN–LEAD ON TAIL.
  - 8= 0.38µm GOLD ON CONTACT AREA. 3.81µm TIN–LEAD ON TAIL.

WHEN SUFFIX "LF" IS REQUIRED, 2µm MIN MATTE TIN OVER 1.27 MIN Ni IS SUPPLIED INSTEAD OF SnPb.



NOTES:

1 – HOUSING MAT'L: THERMOPLASTIC GLASS FILLED FLAME RETARDANT PER UL 94 V–0 COLOR: BLUE.

2 – TERMINAL MATERIAL: PHOSPHOR BRONZE.

3 – 2 UP TO 4 POSITIONS PRODUCT PACKED IN PLASTIC BOX.
5 UP TO 50 POSITIONS PRODUCT PACKED IN TUBE.

4 – TO DETERMINE DIMENSIONS:
N = NUMBER OF POSITIONS PER ROW
EXAMPLE: 8 POS: (Nx2.54)–0.08=20.24 mm

5 – HE13 PRINTING ON 87606–3XX PRODUCT.

6 – A LETTER "H" AT THE END OF THE PART NUMBER TO INDICATE A HIGH TEMP. PRODUCT
HOUSING MAT'L: THERMOPLASTIC GLASS FILLED FLAME RETARDANT PER UL 94 V–0 COLOR: GREY.

7 – RoHS COMPATIBLE PRODUCT SPECIFICATIONS

a – PLATING:

– "LF" MEANS THE PRODUCT IS LEAD–FREE, 2µm MINIMUM MATTE TIN OVER 1.27µm MINIMUM NICKEL UNDERPLATE.

b – MANUFACTURING PROCESS COMPATIBILITY

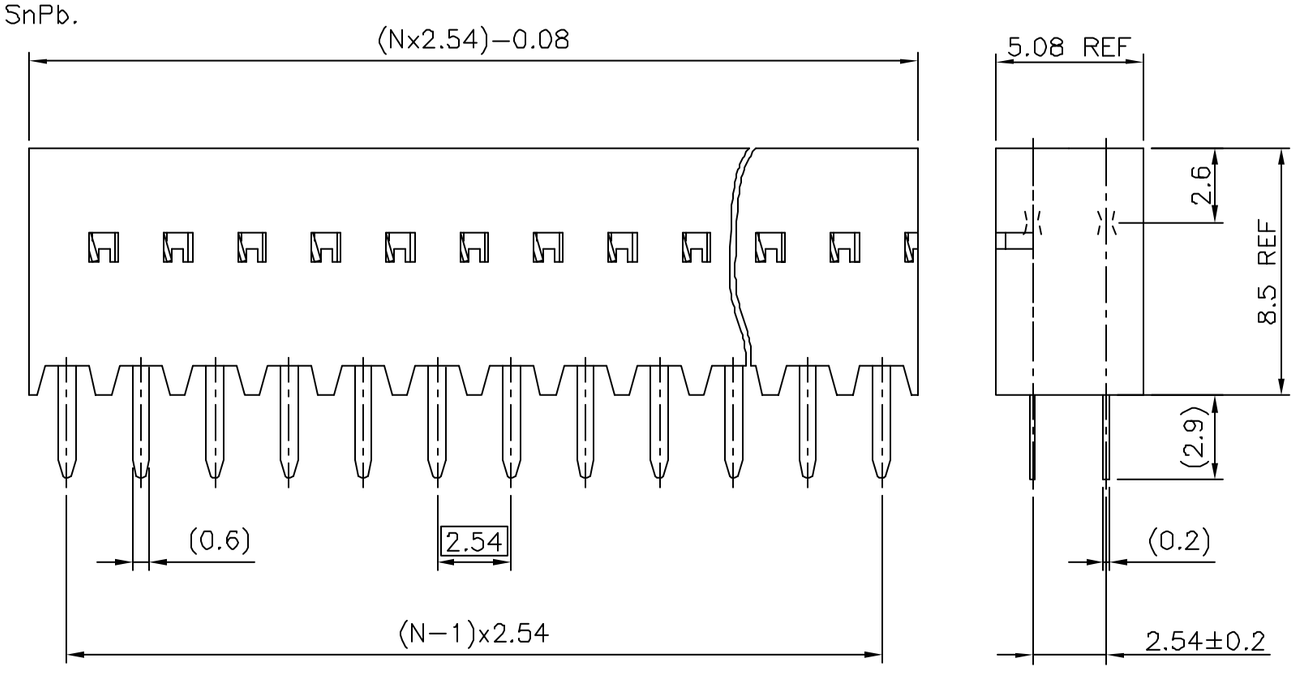
– THE HOUSING WILL WITHSTAND EXPOSURE TO 260°C ±5°C SOLDER BATH TEMPERATURE FOR 5 SECONDS IN A WAVE SOLDER APPLICATION WITH A 1.6mm MIN THICK CIRCUIT BOARD.

c – LABELING:

– MEETS PACKAGING SPECS AS PER GS–14–920

d – LEGAL STATEMENT: SEE GS–22–008

8 – PRINTING & HOLE PATTERN SEE NEXT SHEET.

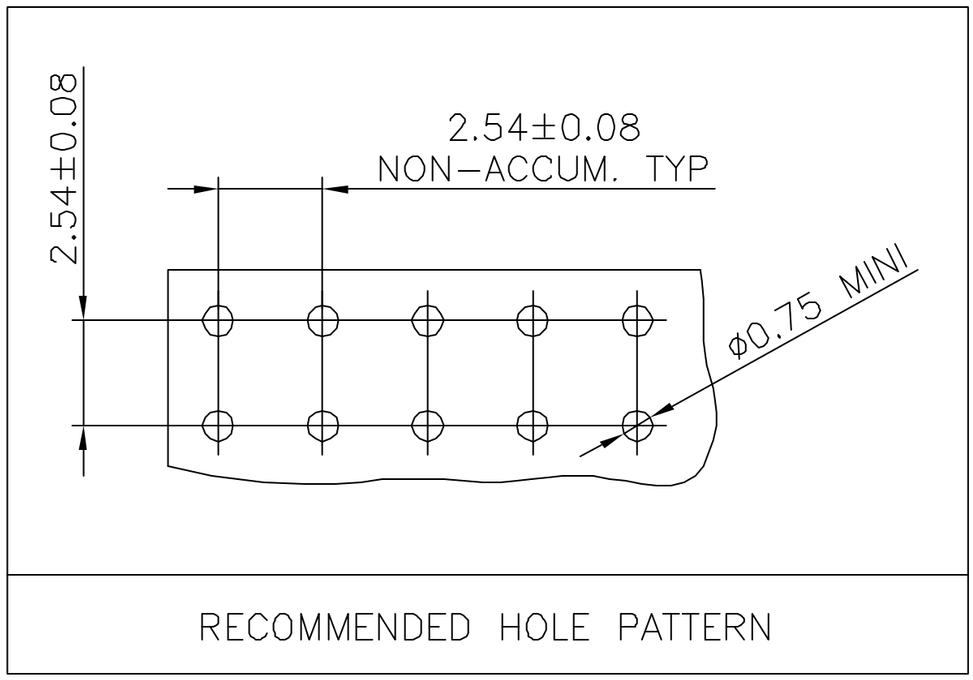


mat'l. code				surface		tolerance		projection	product family
SEE NOTE 1				ISO 1302		ISO 406 ISO 7101			DUBOX
ltr	ecn no	dr	date	tolerances unless otherwise specified					title
K	F04–0347	DLE	04.09.23	angles	linear	±0.3		mm	BtB RECEPT. VERT DR TMT
L	F05–0230	DLE	05.08.08						
M	F06–0204	DLE	06.06.21	±2°				scale 5:1	
N	F07–0109	DLE	07.01.16	dr	D LEGRAND		04.09.23		dwg no 87606 sheet 1 of 2 size A3
				engr	P NIZZI		04.09.23		
H	F10353	DLE	01.06.20	chr	D LE		04.09.23		type CUSTOMER Drawing
J	F04–0345	DLE	04.09.22	appd	P NZ		04.09.23		
sheet	revision	N	D						
index	sheet	1	2						

FCIconnect.com
Copyright FCI

PDM: Rev:N STATUS: Released Printed: Jun 06, 2009

PDM: Rev:N STATUS:Released Printed: Jun 06, 2009



RECOMMENDED HOLE PATTERN

FCIconnect.com
Copyright FCI

| | | |

Общество с ограниченной ответственностью «МосЧип» ИНН 7719860671 / КПП 771901001
Адрес: 105318, г.Москва, ул.Щербаковская д.3, офис 1107

Данный компонент на территории Российской Федерации

Вы можете приобрести в компании MosChip.

Для оперативного оформления запроса Вам необходимо перейти по данной ссылке:

http://moschip.ru/get-element

Вы можете разместить у нас заказ для любого Вашего проекта, будь то серийное производство или разработка единичного прибора.

В нашем ассортименте представлены ведущие мировые производители активных и пассивных электронных компонентов.

Нашей специализацией является поставка электронной компонентной базы двойного назначения, продукции таких производителей как XILINX, Intel (ex.ALTERA), Vicor, Microchip, Texas Instruments, Analog Devices, Mini-Circuits, Amphenol, Glenair.

Сотрудничество с глобальными дистрибьюторами электронных компонентов, предоставляет возможность заказывать и получать с международных складов практически любой перечень компонентов в оптимальные для Вас сроки.

На всех этапах разработки и производства наши партнеры могут получить квалифицированную поддержку опытных инженеров.

Система менеджмента качества компании отвечает требованиям в соответствии с ГОСТ Р ИСО 9001, ГОСТ РВ 0015-002 и ЭС РД 009

Офис по работе с юридическими лицами:

105318, г.Москва, ул.Щербаковская д.3, офис 1107, 1118, ДЦ «Щербаковский»

Телефон: +7 495 668-12-70 (многоканальный)

Факс: +7 495 668-12-70 (доб.304)

E-mail: info@moschip.ru

Skype отдела продаж:
moschip.ru
moschip.ru_4
moschip.ru_6
moschip.ru_9