PART NO.	ENG. NO.	
02-06-1131	1855-(P901)	
02-06-1132	1855-(P901)L	
02-06-5137	**1855-(P591)**	OBSOLETE
02-06-5136	**1855-(P591)L**	OBSOLETE
02-06-5138	1855-(P561)	
02-06-5139	1855-(P561)L	
02-06-5130	1855-(P550)	
02-06-5135	1855-(P550)L	
02-06-5147	1855-(P228)	
02-06-5148	1855-(P228)L	
02-06-1141	1855-1(P901)	
NOT TOOLED	1855-1(P901)L	
02-06-1143	1855-(P901)1	

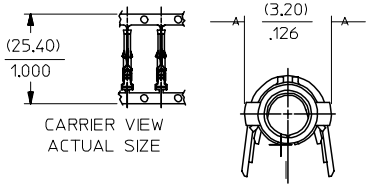

CARRIER VIEW
ACTUAL SIZE

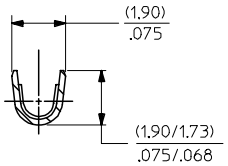

SECT. "B-B"
SCALE:10X

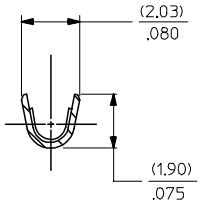

SECT. "C-C"
SCALE:10X

LEGEND

1855-*(****)*

- BLANK=WITH LOCKING TABS; 1=WITHOUT LOCKING TABS
- P=PREPLATE; BLANK=POSTPLATE
- FINISH CODE
- FORM: BLANK=CHAIN; 1=CHAIN WITH INTERLEAF PAPER ON REEL; L=LOOSE

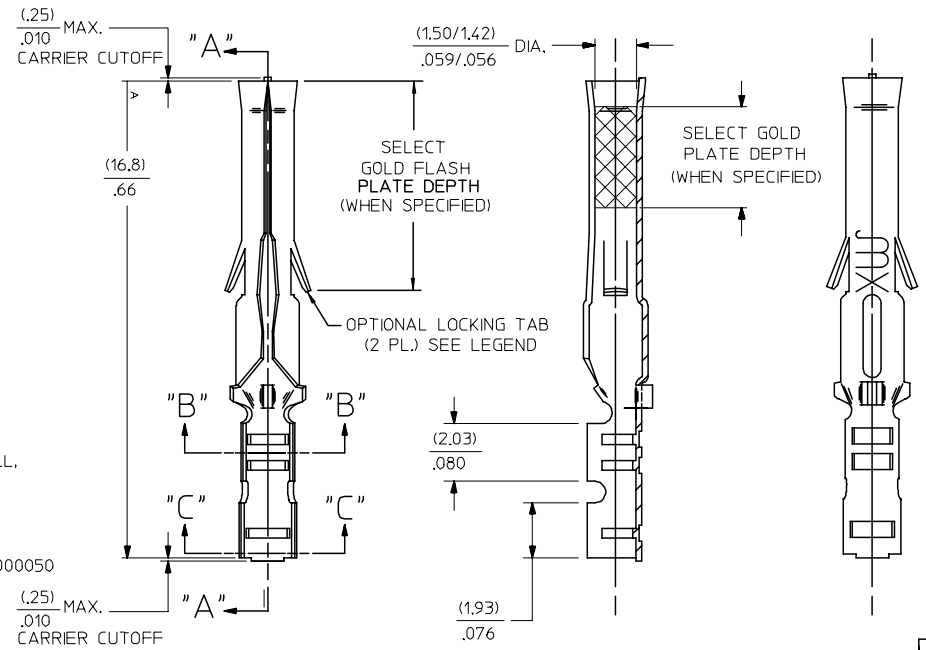

SECT. "A-A"

NOTES:

1. MATERIAL: BRASS
2. FINISHES:
   - 901 HOT TIN DIP (.00051)/.000020 MIN.
   - * 228 SELECT GOLD PLATE (.00075/.000030 MIN. IN CONTACT AREA. SELECT TIN (.00250)/.000100 MIN. IN CRIMP AREA OVER (.00125)/.000050 MIN. NICKEL OVERALL, **WITH .000010/(0.00025) MAX. SELECT GOLD FLASH IN AREA INDICATED.**
   - 561 SELECT GOLD PLATE (.00076)/.000030 MIN. IN CONTACT AREA, (.00127)/.000050 MIN. NICKEL OVERALL.
   - 591 SELECT GOLD PLATE (.00127)/.000050 MIN. IN CONTACT AREA. OVER (.00127)/.000050 MIN. NICKEL OVERALL WITH (.00025)/.000010 MAX. GOLD FLASH OVERALL.
   - 550 SELECT GOLD PLATE (.00038)/.000015 MIN. IN CONTACT AREA, OVER (.00076)/.000030 MIN. NICKLE OVERALL WITH (.00025)/.000010 MAX. GOLD FLASH OVERALL.
   - * THE PRIMARY SHIPPING CARTON WILL BE LABELED, "COMPLIANT TO RoHS DIRECTIVE 2002/95/EC AND ELV ANNEX II OF DIRECTIVE 2000/53/EC THIS LABEL MAY CONTAIN PRODUCT WITH TIN-LEAD.
3. PRODUCT SPECIFICATION: PS-02-0-6
4. PACKAGE INFORMATION: NOT AVAILABLE
5. TERMINAL FOR USE WITH (1.57)/.062 DIA. SERIES HOUSINGS AND WILL ACCEPT 24 THRU 30 AWG WIRE WITH (1.02/2.29)/.040/.090 INSULATION DIAMETER.

REV	DESCRIPTION
AP	REVSE Sn/Pb PLATE REDRAWN TO ME10 UCP2004-2097 5/07/04 RHOLTS
AN	OBSOLETE P/N UCR2002-0270 COMERCI 01/9/28
AM1	OBSOLETE -(P575) & -(P575)L ECR U6 0358 GC 9/15/95 RW
AM	REV. AND REDRAWN PER ECR 10372 GEP 6-17-87 RW

REV. MAT'L SPEC/USTAT TO ME10
EC NO: UCP2004-2097 2004/05/14
DRWN: RHOLTS 2004/05/14
CHKD: 2004/05/18
APPR: FSMITH
AP

QUALITY SYMBOLS: ▼ = 0; ▽ = 0

GENERAL TOLERANCES (UNLESS SPECIFIED)

	mm	INCH
4 PLACES	± ---	± ---
3 PLACES	± ---	± .1
2 PLACES	± 0.25	± .014
1 PLACE	± 0.35	± ---
ANGULAR ±1/2°		

DRAFT WHERE APPLICABLE
MUST REMAIN WITHIN DIMENSIONS

SCALE 8:1 | DESIGN UNITS INCH | THIRD ANGLE PROJECTION | REVISE ON CAD ONLY

DIMENSION STYLE IN/MM

DRAWN BY GEP DATE 1987/09/17
CHECKED BY RW DATE 1987/09/17
APPROVED BY RAS DATE 1987/09/17

TITLE: CRIMP TERMINAL, FEMALE (1.57)/.062 DIA., BRASS FOR 24 THRU 30 GA. WIRE

molex MOLEX INCORPORATED

MATERIAL NO. SEE CHART | DOCUMENT NO. SD-1855-* | SHEET NO. 1 OF 1

THIS DRAWING CONTAINS INFORMATION THAT IS PROPRIETARY TO MOLEX INCORPORATED AND SHOULD NOT BE USED WITHOUT WRITTEN PERMISSION C

Общество с ограниченной ответственностью «МосЧип» ИНН 7719860671 / КПП 771901001
Адрес: 105318, г.Москва, ул.Щербаковская д.3, офис 1107

Данный компонент на территории Российской Федерации

Вы можете приобрести в компании MosChip.

Для оперативного оформления запроса Вам необходимо перейти по данной ссылке:

http://moschip.ru/get-element

Вы можете разместить у нас заказ для любого Вашего проекта, будь то серийное производство или разработка единичного прибора.

В нашем ассортименте представлены ведущие мировые производители активных и пассивных электронных компонентов.

Нашей специализацией является поставка электронной компонентной базы двойного назначения, продукции таких производителей как XILINX, Intel (ex.ALTERA), Vicor, Microchip, Texas Instruments, Analog Devices, Mini-Circuits, Amphenol, Glenair.

Сотрудничество с глобальными дистрибьюторами электронных компонентов, предоставляет возможность заказывать и получать с международных складов практически любой перечень компонентов в оптимальные для Вас сроки.

На всех этапах разработки и производства наши партнеры могут получить квалифицированную поддержку опытных инженеров.

Система менеджмента качества компании отвечает требованиям в соответствии с ГОСТ Р ИСО 9001, ГОСТ РВ 0015-002 и ЭС РД 009

Офис по работе с юридическими лицами:

105318, г.Москва, ул.Щербаковская д.3, офис 1107, 1118, ДЦ «Щербаковский»

Телефон: +7 495 668-12-70 (многоканальный)

Факс: +7 495 668-12-70 (доб.304)

E-mail: info@moschip.ru

Skype отдела продаж:
moschip.ru
moschip.ru_4
moschip.ru_6
moschip.ru_9