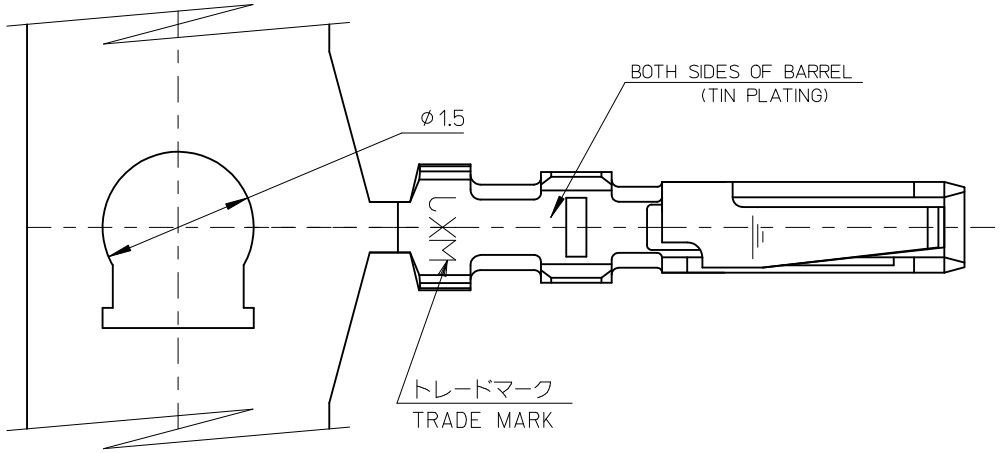

NOTES.

1. 適合ハウジング：51146シリーズ
   APPLICABLE HOUSING : 51146 SERIES
2. メッキ仕様（前メッキ）
   PLATING (PRE-PLATING)
   接点部金メッキ：0.2 μm MIN.
   CONTACT AREA GOLD PLATING
   バレル外面 錫メッキ：0.9 μm MIN.
   OUTSIDE OF BARREL TIN PLATING
   下地ニッケルメッキ：1.0 μm MIN.
   UNDER PLATING NICKEL PLATING
3. 本製品はコンタクト部 金メッキ品である。
   THIS PRODUCT IS GOLD PLATING FOR CONTACT POINT.
4. 本製品はバレル両面 錫メッキ品である。
   THIS PRODUCT IS TIN PLATING BOTH SIDES A BARREL.
5. ELV AND RoHS COMPLIANT.

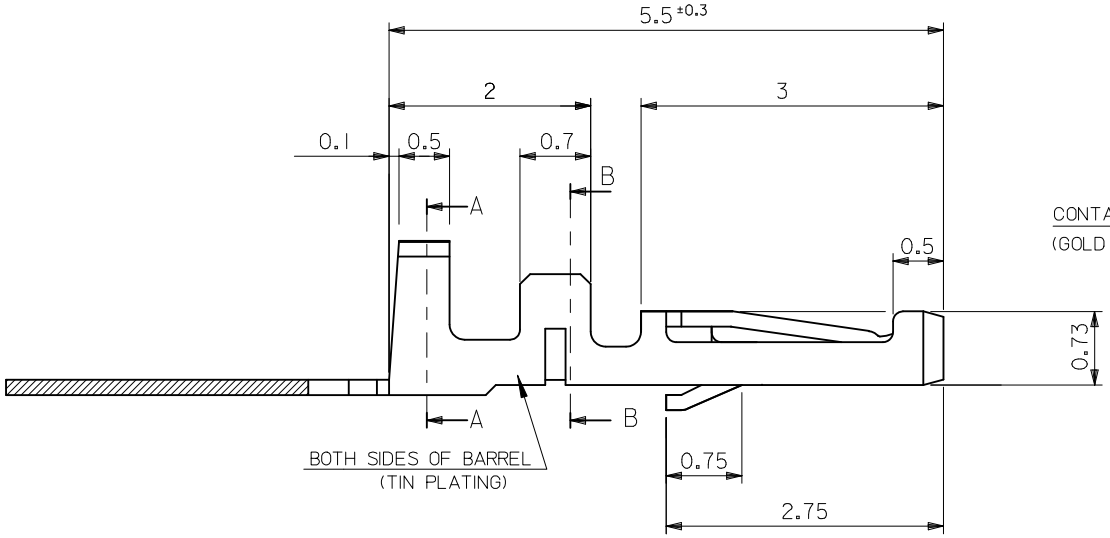

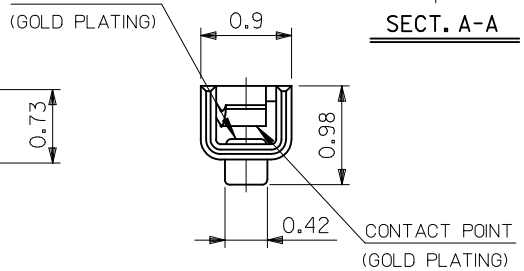

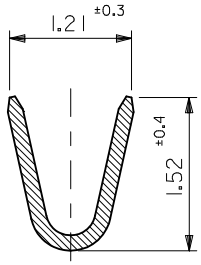

SECT. A-A

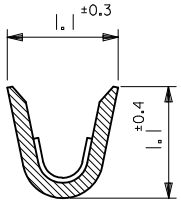

SECT. B-B

50641-8141	バラ状 LOOSE
50641-8041	連鎖状 CHAIN
MATERIAL NO.	端子形状 FORM

MATERIAL
リン青銅 下地ニッケル、部分金メッキ, 錫メッキ品
PHOSPHOR BRONZE t=0.15
SELECTIVE GOLD PLATING
SELECTIVE TIN PLATING
UNDER NICKEL PLATING

FINISH
SEE NOTE

WIRE RANGE
AWG#28-30

INS. RANGE
φ0.5 – 0.9

REVISED
EC NO: J2011-0919
DRWN:NITO 2011/02/08
CH'KD:SAKIYAMA 2011/02/08
APPR:NUKITA 2011/05/09
DESCRIPTION
D
REV

GENERAL TOLERANCES
(UNLESS SPECIFIED)

10 UNDER	±0.2
10 OVER 30 UNDER	±0.25
30 OVER	±0.3
ANGULAR ±1 °	

DRAFT WHERE APPLICABLE MUST REMAIN WITHIN DIMENSIONS

DIMENSION STYLE: MM ONLY	SCALE: 20:1	DESIGN UNITS: METRIC	THIRD ANGLE PROJECTION
DRAWN BY: NITO	DATE: 2011/02/08	TITLE: 1.25 W/B CONN CRIMP RECEPTACLE	
CHECKED BY: SAKIYAMA	DATE: 2011/02/08		
APPROVED BY: NUKITA	DATE: 2011/05/09	molex MOLEX INCORPORATED	
MATERIAL NO.: ENTER PART		DOCUMENT NO.: SD-50641-001	SHEET NO.: 1 OF 1
SIZE: A3	THIS DRAWING CONTAINS INFORMATION THAT IS PROPRIETARY TO MOLEX INCORPORATED AND SHOULD NOT BE USED WITHOUT WRITTEN PERMISSION		

Общество с ограниченной ответственностью «МосЧип» ИНН 7719860671 / КПП 771901001
Адрес: 105318, г.Москва, ул.Щербаковская д.3, офис 1107

Данный компонент на территории Российской Федерации

Вы можете приобрести в компании MosChip.

Для оперативного оформления запроса Вам необходимо перейти по данной ссылке:

http://moschip.ru/get-element

Вы можете разместить у нас заказ для любого Вашего проекта, будь то серийное производство или разработка единичного прибора.

В нашем ассортименте представлены ведущие мировые производители активных и пассивных электронных компонентов.

Нашей специализацией является поставка электронной компонентной базы двойного назначения, продукции таких производителей как XILINX, Intel (ex.ALTERA), Vicor, Microchip, Texas Instruments, Analog Devices, Mini-Circuits, Amphenol, Glenair.

Сотрудничество с глобальными дистрибьюторами электронных компонентов, предоставляет возможность заказывать и получать с международных складов практически любой перечень компонентов в оптимальные для Вас сроки.

На всех этапах разработки и производства наши партнеры могут получить квалифицированную поддержку опытных инженеров.

Система менеджмента качества компании отвечает требованиям в соответствии с ГОСТ Р ИСО 9001, ГОСТ РВ 0015-002 и ЭС РД 009

Офис по работе с юридическими лицами:

105318, г.Москва, ул.Щербаковская д.3, офис 1107, 1118, ДЦ «Щербаковский»

Телефон: +7 495 668-12-70 (многоканальный)

Факс: +7 495 668-12-70 (доб.304)

E-mail: info@moschip.ru

Skype отдела продаж:
moschip.ru
moschip.ru_4
moschip.ru_6
moschip.ru_9