THIS DRAWING IS UNPUBLISHED. RELEASED FOR PUBLICATION -,- .
© COPYRIGHT - By - ALL RIGHTS RESERVED.

LOC	DIST
AF	50

REVISIONS

P	LTR	DESCRIPTION	DATE	DWN	APVD
	T2	REVISED PER ECO-11-004587	11MAR11	RK	HMR

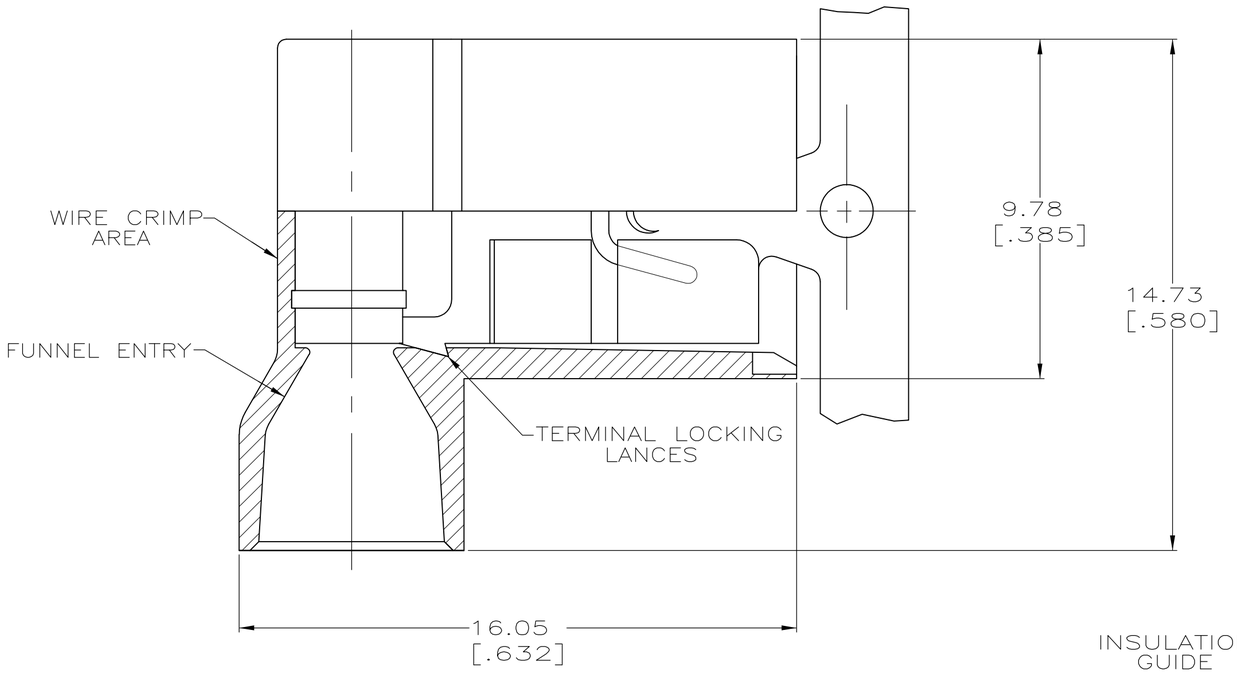

1 FITS 0.81±0.025 X 6.35 [.032±.001 X .250] TAB

2 WIRE SIZE: 1.3–2.0mm² [16–14 AWG], STRANDED ONLY. STRIP LENGTH 7.94 [.312]

3 INSULATION SIZE: 4.70 [.185] MAX DIA.

4 CONTINUOUS STRIP.

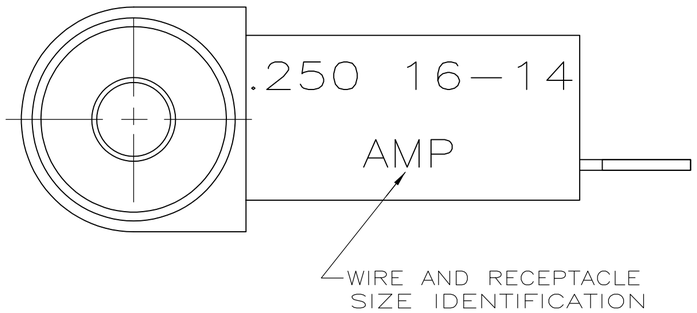

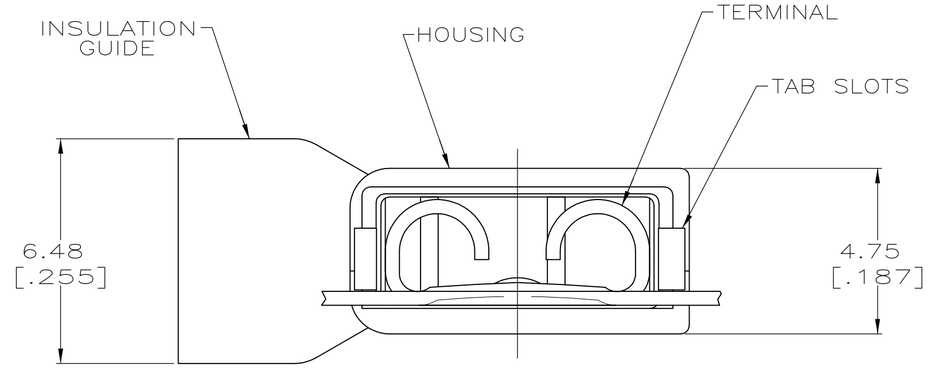

520132

BULK	TYPE 6/6 NYLON	BLUE TRANSLUCENT	0.41 [.016] #4H BRASS	TIN	5–520132–2
STANDARD		BLACK TRANSLUCENT			9–520132–2
		BLUE TRANSLUCENT			3–520132–2
PACKAGING	MATERIAL	COLOR	MATERIAL	FINISH	PART NO
	HOUSING		TERMINAL		

THIS DRAWING IS A CONTROLLED DOCUMENT.

DIMENSIONS: mm [INCHES]

TOLERANCES UNLESS OTHERWISE SPECIFIED:
0 PLC ± –
1 PLC ± –
2 PLC ± –
3 PLC ± 0.38 [.015]
4 PLC ± –
ANGLES ± –

MATERIAL: SEE TABLE
FINISH: SEE TABLE

DWN P FORTNEY 11/10/89
CHK JR RUTH 11/10/89
APVD DJ BRATINA 11/10/89
PRODUCT SPEC 108–2043
APPLICATION SPEC 114–2123
WEIGHT –

TE Connectivity

NAME: RECEPTACLE ASSEMBLY,ULTRA–FAST FLAG, 6.35 [.250] SERIES

SIZE	CAGE CODE	DRAWING NO	RESTRICTED TO
A2	00779	C-520132	–

CUSTOMER DRAWING | SCALE 8:1 | SHEET 1 OF 1 | REV T2

METRIC

1471–9 (3/11)

НИОКР СИСТЕМС

ООО «НИОКРсистемс» - это оперативные поставки широкого спектра электронных компонентов отечественного и импортного производства напрямую от производителей и с крупнейших мировых складов. Реализуемая нашей компанией продукция насчитывает более полумиллиона наименований.

Благодаря этому наша компания предлагает к поставке практически не ограниченный ассортимент компонентов как оптовыми, мелкооптовыми партиями, так и в розницу.

Благодаря развитой сети поставщиков, помогаем в поиске и приобретении экзотичных или снятых с производства компонентов.

Наша компания это:

- Гарантия качества поставляемой продукции
- Широкий ассортимент
- Минимальные сроки поставок
- Техническая поддержка
- Подбор комплектации
- Индивидуальный подход
- Гибкое ценообразование
- Работаем по 275 ФЗ

ООО «НИОКР СИТЕМС»
Москва, 125362, Россия, ул. Вишневая, д. 9, к. 1, Блок 104 а и 104 в

Телефон: 8 (495) 268-14-82
Email: n@nsistems.ru

ИНН: 7735154786
ОГРН: 1167746717709