Part Number: 0503948100
Status: Active
Overview: milligrid
Description: Milli-Grid™ Crimp Terminal, Bag, 0.38µm (15µ") Select Gold, Lead free

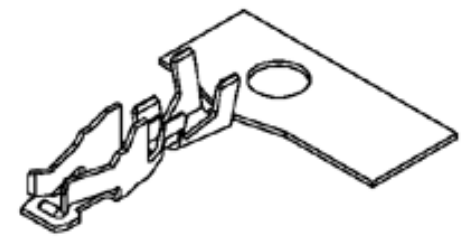

Series
image - Reference only

Documents:
Drawing (PDF)
RoHS Certificate of Compliance (PDF)
Product Specification PS-51110-001 (PDF)

General

Product Family	Crimp Terminals
Series	50394
Crimp Quality Equipment	Yes
MolexKits	Yes
Overview	milligrid
Product Literature Order No	987650-1991
Product Name	Milli-Grid™

Physical

Gender	Female
Material - Metal	Phosphor Bronze
Material - Plating Mating	Gold
Material - Plating Termination	Nickel
Packaging Type	Bag
Plating min: Mating (µin)	15.2
Plating min: Mating (µm)	0.38
Plating min: Termination (µin)	80
Plating min: Termination (µm)	2
Termination Interface: Style	Crimp or Compression
Wire Insulation Diameter	1.40mm (.055") max.
Wire Size AWG	24, 26, 28, 30
Wire Size mm²	N/A

Material Info

Reference - Drawing Numbers

Product Specification	PS-51110-001
Sales Drawing	SD-50394-8***

EU RoHS
ELV and RoHS Compliant
REACH SVHC
Contains SVHC: No
Halogen-Free Status
Halogen-Free

China RoHS

Need more information on product environmental compliance?

Email productcompliance@molex.com
For a multiple part number RoHS Certificate of Compliance, click here

Please visit the Contact Us section for any non-product compliance questions.

Search Parts in this Series
50394Series

Use With
51110 Crimp Housing

Application Tooling | **FAQ**
Tooling specifications and manuals are found by selecting the products below. Crimp Height Specifications are then contained in the Application Tooling Specification document.
Global

Description	Product #
Hand Crimp Tool for Milli-Grid™ and MicroBlade Crimp Terminals	0638190100

DWG. NO. SD_50394-8051

CAD FILE S50394T1.DGN

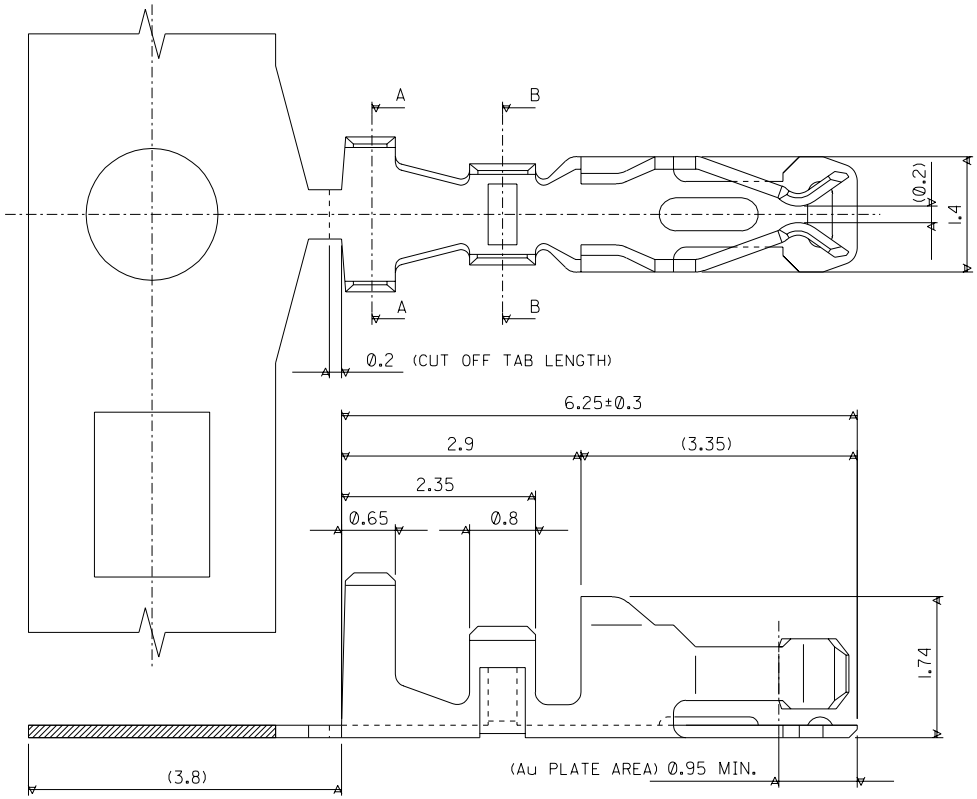

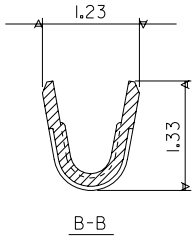

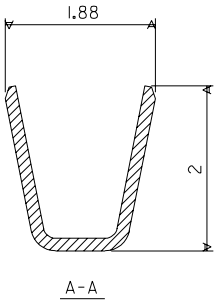

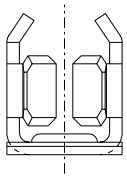

NOTES.

1. APPLICABLE HOUSING : 51110-***1
: 51110-**5*

GOLD FLASH 0.05-0.125 uM	50394-8400	50394-8054
~~0.38 Pd/Ni w/ GOLD FLASH~~	~~50394-8300~~	~~50394-8053~~
0.76	50394-8200	50394-8052
0.38	50394-8100	50394-8051
Au. PLATE THICK. (um MIN.)	FORM:LOOSE	FORM:CHAIN
	ENG.No.	

LTR	REVISION RECORD	ECN	DR / CHK	DATE
B	VOID PART NO. PER ECN S2004-0719	---	ANG / LING	040223
A2	ADD GOLD FLASH AS PER ECN#S2003-0030	---	NASH / LING	02/07/12
A1	ADD 0.38 Pd/Ni WITH GOLD FLASH AS PER PDR#98-01-0267 (ECN#S1998-0364)	---	SEE / LING	980312
A	REL AS PER ECN#	S40519	SO / EDP	940420

REVISE ONLY ON CAD SYSTEM

MATERIAL : PHOSPHOR BRONZE (THK=0.152)

FINISH : SEE NOTES

DRAWN BY S.O. 940420 | CHK'D BY EDPOH 940427 | APPR'D BY ROY 940428 | SCALE 15:1

molex MOLEX SINGAPORE PTE LTD

SHEET 1 OF 1

GENERAL TOLERANCES ± 0.20/.008 | REV B

DWG. NO.: SD1 50394-8***

TITLE : 2.0mm GRID W TO B CONN. CRIMP TERMINAL

DO NOT SCALE DRAWING

THIS DRAWING CONTAINS INFORMATION THAT IS PROPRIETARY TO MOLEX (S) PTE LTD AND SHOULD NOT BE USED WITHOUT WRITTEN PERMISSION

НИОКР СИСТЕМС

ООО «НИОКРсистемс» - это оперативные поставки широкого спектра электронных компонентов отечественного и импортного производства напрямую от производителей и с крупнейших мировых складов. Реализуемая нашей компанией продукция насчитывает более полумиллиона наименований.

Благодаря этому наша компания предлагает к поставке практически не ограниченный ассортимент компонентов как оптовыми, мелкооптовыми партиями, так и в розницу.

Благодаря развитой сети поставщиков, помогаем в поиске и приобретении экзотичных или снятых с производства компонентов.

Наша компания это:

- Гарантия качества поставляемой продукции
- Широкий ассортимент
- Минимальные сроки поставок
- Техническая поддержка
- Подбор комплектации
- Индивидуальный подход
- Гибкое ценообразование
- Работаем по 275 ФЗ

ООО «НИОКР СИТЕМС»
Москва, 125362, Россия, ул. Вишневая, д. 9, к. 1, Блок 104 а и 104 в

Телефон: 8 (495) 268-14-82
Email: n@nsistems.ru

ИНН: 7735154786
ОГРН: 1167746717709